EINBAUGERÄTE FÜR DIE KÜCHE

2020

SMS 55

FORS

FORS
Premium Products
SWISS GARANTIE
5
YEARS

Inhaltsverzeichnis

Firmenphilosophie und Werte	Seite 3
Qualität / Garantie	Seite 5
Steamen	Seite 7
Backen	Seite 11
Zubehör Backen	Seite 16
Kochen	Seite 19
Zubehör Kochen	Seite 24
Lüften	Seite 27
Spülen	Seite 35
Kühlen und Gefrieren	Seite 39
FORS Service – Beratung und Verkauf – Kundendienst – Garantie und Garantieverlängerung – Prospektbestellung	Seite 51

FORS – Einbaugeräte für die ganze Küche.
Wir bieten ein umfassendes Sortiment an qualitativ hochwertigen Einbaugeräten in den Bereichen Kochen, Backen, Lüften, Spülen, Kühlen sowie Gefrieren an.

Über 4000 starke Fachhandelspartner vertrauen auf FORS

Willkommen in unserer Ausstellung
In unseren Ausstellungslokalen können Sie alle Geräte anschauen und ausführlich begutachten. Dort berät Sie auch unser bestens ausgebildetes Fachpersonal.

Hauptsitz Studen BE: Flagshipstore + Factory-Outlet 1200 m² / Showküche für Kochkurse
Schaftenholzweg 8, 2557 Studen BE
Öffnungszeiten:
Mo – Fr 09.00 – 11.30 Uhr, 13.30 – 17.00 Uhr

Showroom Baar ZG: Flagshipstore 600 m² / Showküche für Kochkurse
Oberneuhofstrasse 12, 6340 Baar ZG
Öffnungszeiten:
Mo – Fr 09.00 – 11.30 Uhr, 13.30 – 17.00 Uhr

Showroom Crissier VD: Flagshipstore 400 m² / Showküche für Kochkurse
Route Sous-Riette 15, 1023 Crissier VD
Öffnungszeiten:
Mo – Fr 09.00 – 11.30 Uhr, 13.30 – 17.00 Uhr
Sa 09.00 – 14.00 Uhr

Showroom Manno TI: Expo 200 m² / Showküche für Kochkurse
Via Cantonale 27, 6928 Manno TI
Öffnungszeiten:
Mo – Fr 09.00 – 11.30 Uhr, 13.30 – 17.00 Uhr

Neuer Showroom Bironico TI: Flagshipstore 1200 m² (Ab Herbst 2020)

Die aktuellsten Öffnungszeiten der regionalen Showrooms sowie Angaben zu den Feiertagen entnehmen Sie bitte unserer Webseite.

Um Ihnen eine optimale Betreuung zu gewährleisten, bitten wir Sie um eine Terminvereinbarung. Ausserhalb der Geschäftszeiten beraten wir Sie gerne nach Absprache.

FORS
Premium Products
SWISS GARANTIE
5
YEARS

Auf den ersten Blick – FORS

Dank der Angaben neben den Produktebildern ist das Wichtigste direkt ersichtlich. Ein Vergleich lohnt sich – achten Sie auf den Energieverbrauch der Geräte und sparen Sie langfristig!

Schweizer Masssystem mit 55 cm Nischenbreite. Nischenhöhe in 1/6-Raster definiert = 12,7 cm	SMS
Europäisches Küchensystem mit 60 cm Türbreite	EURO
A+: beste Energieeffizienzklasse bei Back- und Kochgeräten	A+
W: Weiss	
N: Nero	
ES: Edelstahl	
SPF: Spiegelglasfront	
VarioHeat: multifunktionale Beheizung, Kombination mit Heissluft und anderen Beheizungsarten	Vario
Heissluft	
Ober- und Unterhitze	
Ober- und Unterhitze, Heissluft	
Ober- und Unterhitze, Heissluft feucht	
PizzaPlus	

Im Gerät integrierter Dampferzeuger für schonendes und gleichmässiges Garen	
Gourmet-Dämpfen Mit vorprogrammierten Rezepten vom Meisterkoch	
Integrierte Gargutsonde: erfasst gradgenau die Kerntemperatur	
Regenerieren Aufwärmen wie frisch zubereitet	
Profi-Backen Perfekte Kombination von Dampf und Heissluft für alle Backwaren	
Patentiertes Zartgaren Butterzarte Fleischgerichte	
Integrierte Rezepte	
Glaskeramikfeld	HiLight
Induktionskochfeld	Induction
Flächeninduktion	
Breite	80 cm
Randabsaugung	
Massgedecke	12

▲ SMV – Selektiver Marktvertrieb
Exklusiv nur an Vertragspartner lieferbar

Preise inkl. MwSt., exkl. vRG. Preise gültig bis 31.12.2020.
Änderungen von Preis, Ausführungen und technischen Daten vorbehalten.
Separate Warendeklaration auf www.fors.ch

Supersparsam im Energieverbrauch

Energieeffizienz ist bei FORS und LIEBHERR ein zentrales Thema, das bereits bei der Konzeption einen massgeblichen Einfluss hat.
Mit Hilfe der Etikette kann der Energieverbrauch direkt am Gerät abgelesen werden.
A+++ steht für die Beste, D für die schlechteste Energieeffizienzklasse.

EU-Energieetikette

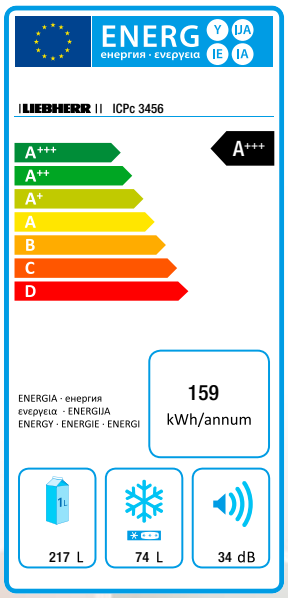

Auf den ersten Blick – LIEBHERR

Dank der Angaben neben den Produktebildern im Bereich Kühlen / Gefrieren ist das Wichtigste direkt ersichtlich. Ein Vergleich lohnt sich – achten Sie auf den Energieverbrauch der Geräte und sparen Sie langfristig!

SMS
– Schweizer Masssystem mit 55 cm Nischenbreite

Bio Fresh
– Perfektes Klima zwischen 0 °C und 1 °C und optimaler Luftfeuchtigkeit
– DrySafe ist ideal zur Lagerung von Fleisch, Fisch und Milchprodukten
– HydroSafe eignet sich optimal für Obst und Gemüse

Smart Frost
– Stark reduzierte Bereifung des Innenraums und des Gefrierguts
– Abtauen ist seltener erforderlich
– Innenwände sind glatt und dadurch leicht zu reinigen

Super Cool
– Die SuperCool-Automatik senkt die Kühlraumtemperatur für bis zu 12 Stunden auf +2 °C ab
– Ideal für die schnelle Abkühlung frisch eingelagerter Lebensmittel

Super Frost
– Die SuperFrost-Automatik macht das Einfrieren zum einfachen und energiesparenden Vergnügen.
– Sie übernimmt das schnelle Absenken der Temperatur auf -32 °C und schafft so die Kältereserve für vitaminschonendes Einfrieren.

Duo Cooling
– Zwei getrennt regelbare Kältekreisläufe
– Temperatur kann unabhängig für Kühl- und Gefrierteil geregelt werden
– Kein Luftaustausch zwischen Kühl- und Gefrierteil

Soft System
– Komfortable Schliessdämpfung
– Sanftes Schliessen selbst bei voller Beladung der Innentür
– Tür schliesst automatisch ab einem Öffnungswinkel von 45°

Soft Telescopic
– Schubfächer geführt auf Teleskop-Vollauszügen mit komfortablem Selbsteinzug und sanfter Schliessdämpfung
– Bequemes Herausziehen bzw. Entnahme der Schubfächer selbst bei einem Türöffnungswinkel von 90°

Telescopic Rails
– Schubfächer auf hochwertigen, leichtgängigen Teleskopauszügen und sicherer Ein- und Auszug
– Bequeme Entnahme der Schubfächer bei einem Türöffnungswinkel von 90°

La vie en fors

Jean-Pierre Senn

Liebe Leserin, lieber Leser

Unser Bestes für Sie!

Mit dem Entscheid für ein Gerät aus dem FORS Sortiment treffen Sie eine sichere Wahl. Diese Geräte kombinieren Umweltgedanken, Qualitätsansprüche, hohen Komfort und haben die primäre Aufgabe, Ihnen das Leben zu erleichtern. Als einzige Firma der Schweiz gibt FORS auf alle Modelle eine **Vollgarantie von 5 Jahren**. Sollten Sie sich noch mehr Sicherheit wünschen, können Sie diese um weitere 3, auf gesamthaft 8 Jahre erweitern. Diese Verlängerung können Sie einfach und bequem auf der Website www.fors.ch selbst durchführen.

Das familiengeführte, schweizerische Unternehmen mit Sitz im Seeland ist seit über 40 Jahren im Schweizer Markt präsent und beschäftigt mehr als 100 Mitarbeitende. Die Firmenphilosophie und das Handeln vertreten typisch schweizerische Werte: Ehrlichkeit, Verlässlichkeit und Effizienz.

Durch unsere enge Zusammenarbeit mit mehr als 4000 Fachhandelspartnern und die 4 Showrooms der regional verankerten Niederlassungen finden Sie FORS immer in Ihrer Nähe.

Sie möchten mehr wissen? Die FORS Mitarbeitenden freuen sich auf Ihre Kontaktaufnahme.

Herzliche Grüsse
Jean-Pierre Senn, Inhaber FORS AG

FORS
Premium Products
SWISS GARANTIE
5
YEARS

5 Jahre Garantie

FORS bietet als **erste Firma in der Schweiz** seit 2015 eine 5-jährige Garantie (FORS Swiss Garantie 5) sowie eine Anschlussgarantie (FORS Swiss Security 8) für insgesamt 8 Jahre für alle Haushaltgeräte an. Darin enthalten sind die Marken **FORS**, **Liebherr**, **ASKO**, **De Dietrich**, **Brandt** und **Falmec**.

Die entsprechenden Unterlagen finden Sie auf der FORS-Webseite.

Neu: Online Registration und Verlängerung auf 8 Jahre unter www.fors.ch

Durch FORS massgeschneidert: Ein passendes Sortiment

FORS, 1979 von Werner J. Senn gegründet, ist heute eines der führenden schweizweit tätigen Haushaltgeräte-Unternehmen. Weil wir wissen, wie anspruchsvoll wir Schweizerinnen und Schweizer sind, haben wir Ihnen auf den nachfolgenden Seiten ein umfassendes Einbausortiment für die gesamte Küche zusammengestellt, das die verschiedensten Bedürfnisse berücksichtigt. Damit Ihnen die Arbeit leichter fällt.

Strenge Schweizer Qualitätsstandards

**Dank FORS im Einklang:
Qualität, Komfort und Umwelt**

Als Schweizer Familienunternehmen stellen wir höchste Anforderungen an unsere Haushaltsgeräte: robustes Material und solide Fertigung, neuste und gleichzeitig einfache Technologie, sparsamer Wasser- und Energieverbrauch, zeitloses Design. Kurz: Ein FORS-Haushaltgerät soll die Umwelt schonen und Ihnen lange Freude bereiten. Und wenn ein Gerät defekt ist, finden Sie Hilfe unter: **www.fors.ch/service-beratung**

LIEBHERR

**FORS: Der Schweizer
Generalimporteur von LIEBHERR**

Als Spezialist für Kühl- und Gefriergeräte entwickelt und verwirklicht LIEBHERR bereits seit über 55 Jahren konsequent neue und überzeugende Produktlösungen. Diese gewährleisten die bereits sprichwörtliche LIEBHERR-Qualität – und damit eine Langlebigkeit, die über viele Jahre hinweg täglich überzeugt.

**Bringen FORS in Ihre Nähe:
4000 starke Fachpartner**

Alle streng geprüften Apparate erhalten Sie exklusiv beim Fachhandel in Ihrer Nähe. Dort garantieren Spezialisten eine fachkundige Beratung und sorgfältige Montage. Zum Fachhandel pflegen wir eine enge Beziehung, bilden aus und weiter, damit Sie direkt vor Ort auf FORS zählen können.

		GRATIS	①	②	③	④
Leistungen		**FORS Swiss Garantie 5** Pro Gerät	**FORS Swiss Security 8** Pro Gerät	**FORS Swiss Security 8** Pro Küche	**FORS Swiss Security 8** Pro Waschturm EFH	**FORS Swiss Security 8** Pro Waschturm MFH
Kategorien **1–3 Haushalt** **4 Gewerbe** **5 Kombipaket EFH**		**Laufzeit + 3 Jahre = 5 Jahre Vollgarantie**	**Laufzeit + 3 Jahre = 8 Jahre Vollgarantie (5 Jahre vom Partner geschenkt)**	**Laufzeit + 3 Jahre = 8 Jahre Vollgarantie (5 Jahre vom Partner geschenkt)**	**Laufzeit + 3 Jahre = 8 Jahre Vollgarantie**	**Laufzeit + 3 Jahre = 8 Jahre Vollgarantie**
1	Alle Haushaltgeräte, welche nicht der Kategorie 2 zugeordnet sind	Fr. 140.– (exkl. MwSt.) **Fr. 150.80** (inkl. MwSt.)	Fr. 270.– (exkl. MwSt.) **Fr. 290.80** (inkl. MwSt.)	Fr. 990.– (exkl. MwSt.) **Fr. 1066.25** (inkl. MwSt.)	—	—
2	Geschirrspüler, Side-by-Side-Kombinationen, Kühlschränke mit IceMaker, Waschen/Trocknen EFH	Fr. 250.– (exkl. MwSt.) **Fr. 269.25** (inkl. MwSt.)	Fr. 370.– (exkl. MwSt.) **Fr. 398.50** (inkl. MwSt.)		Fr. 590.– (exkl. MwSt.) **Fr. 635.45** (inkl. MwSt.)	—
3	Waschen/Trocknen MFH	Fr. 490.– (exkl. MwSt.) **Fr. 527.75** (inkl. MwSt.)	Fr. 670.– (exkl. MwSt.) **Fr. 721.60** (inkl. MwSt.)	—	—	Fr. 990.– (exkl. MwSt.) **Fr. 1066.25** (inkl. MwSt.)
4	Kühl- und Gefriergeräte Gewerbe, Mediline, Kühlmöbel, Eisautomaten	Fr. 250.– (exkl. MwSt.) **Fr. 269.25** (inkl. MwSt.)	—	—	—	—
5	Kombipaket EFH: 1 Küche und 1 Waschturm	Fr. 1310.– (exkl. MwSt.) **Fr. 1410.90** (inkl. MwSt.)	—	1 Küche und 1 Waschturm Fr. 1580.– (exkl. MwSt.) **Fr. 1701.70** (inkl. MwSt.)	②+③	—

**Die aktuellen und gültigen Preise für unsere Garantieleistungen finden Sie auf der Webseite von FORS.
www.fors.ch**

Steamen mit FORS – gesundheitsbewusstes Garen für Geniesser

Mit unseren Hightech-Geräten machen Sie aus jedem Gericht ein Festmahl: Das lebensmittelschonende Garen mit Dampf bewahrt Vitamine, Mineralstoffe und Geschmack. Zudem entfällt beim Steamen das ständige Überwachen – nichts kocht über, nichts brennt an. Die Geräte werden in der Schweiz produziert.

Ausstattung

Das Electronic Steam System (ESS)

Die Geräte mit diesem externen Dampferzeuger haben einen schnellen Dampfaufbau und Klimawechsel. Dank dem integrierten Wasserbehälter sind keine besonderen Installationen notwendig. Nach dem Garvorgang wird das Wasser zurück in den Wasserbehälter gepumpt. So kann sich weder im Garraum noch in den Wasserleitungen abgestandenes Wasser sammeln.

Der Vollauszug

Mit den neuen, robusten Vollauszügen können Sie das Gar- und Backgut komplett aus dem Garraum ziehen. Einfach und bequem.

Genussprogramme

Dämpfen

Dämpfen bei individuell angepassten Temperaturen schont die wertvollen Vitamine und Mineralstoffe. Sie werden nicht ausgewaschen und die Geschmacksstoffe bleiben voll erhalten.

Patentiertes Zartgaren

(Modelle ST-XXSL/ST-SL/F-XXSE)
Butterzartes Fleisch genau zur gewünschten Zeit. Diese raffinierte Innovation regelt die Kerntemperatur mittels Kernsonde automatisch und dynamisch. Das Fleisch ist pünktlich zum programmierten Zeitpunkt servierbereit.

Regenerieren

Eine spezielle Kombination aus Dampf und Heissluft wärmt vorbereitete Menüs sanft auf. Ganz ohne Qualitäts- und Feuchtigkeitsverlust. Ihre Mahlzeiten schmecken wie frisch zubereitet.

Gourmet-Dämpfen

Sie kochen mit vorprogrammierten Rezepten vom Meisterkoch.

Profi-Backen

(Modelle ST-XXSL/ST-SL)
Die Kombination aus Dampf und Heissluft ist perfekt für alle Hefebackwaren. Sie können sich auf eine appetitlich glänzende Kruste freuen – genauso knusprig wie frisch vom Dorfbäcker.

Garautomatik

(Modelle ST-XXSL/ST-SL)
Ihre Menüs gelingen vollautomatisch – ohne manuelle Eingabe von Dauer, Temperatur, Betriebsart und Gewicht. Darüber hinaus wissen Sie stets auf die Sekunde genau, wann Ihre Gerichte fertig sind.

Integrierte Rezepte

(Modelle ST-XXSL/ST-SL/F-XXSE)
52 Rezepte vom Profi. Noch nie war kochen so einfach. Zutaten in der beschriebenen Menge bereitstellen, Gericht in den Garraum schieben und gespeichertes Rezept starten.
Lassen Sie sich kulinarisch verführen.

A
SMS
Vario

ST-XXSL 55 SpF 23011

Fr. 5990.–

– **Combisteamer 6/6 SMS**
– **ESS mit externem Dampferzeuger** (s. S. 7)
– **DualEmail-Innenraum**
– Geräteschublade beheizbar mit SoftClose
– Vollsichttüre mit Dreifachverglasung
– **Integrierter Wasserbehälter** 0,9 Liter, kein Wasseranschluss erforderlich
– Vollfarbiges Grafikdisplay in 6 Sprachen
– Innenbeleuchtung: 2 Halogenlampen
– **6 Backofenfunktionen:** Unter- und Oberhitze, Varioheat, PizzaPlus, Heissluft feucht, Grossflächen-Grill, Zartgarautomatik
– **Steamerfunktionen:** Dampf, Vacuisine, Zartgaren mit Dampf, Regenerierautomatik, Regenerieren, Profi-Backen, Heissluft feucht
– Benutzerfreundliche Bedienung mit Vorschlagstemperaturen und integrieren Rezepten
– 1 Backblech TopClean, 1 Edelstahlblech, 1 Edelstahlblech gelocht, 1 Gitterrost, 1 Rezeptbuch
– Rezeptbuch «Zauberhaft Steamen»

Technische Daten:
– Anschluss: 400 V 2 N~ 2 x 10 A
230 V 1 N~ 1 x 16 A
– Innenraumgrösse: 55 Liter
– Nische: H x B x T 762 x 550 x 580 mm

Zubehör:
– Rollenauszug 2-fach, K5.0880, Fr. 293.–

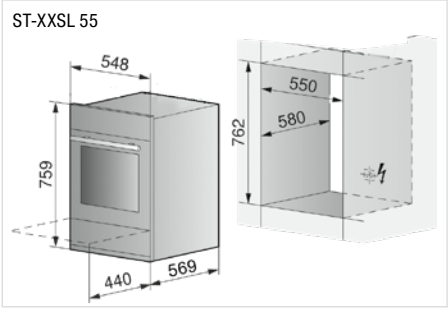

A+
SMS
Vario

ST-SL 55 SpF 23003

Fr. 5490.–

– **Combisteamer 3/6 SMS**
– **ESS mit externem Dampferzeuger** (s. S. 7)
– **Edelstahl-Garraum**
– Grafikdisplay in 6 Sprachen
– Integrierter Wasserbehälter 1,25 l
– Vollsichttüre mit Dreifachverglasung
– Innenbeleuchtung: 1 Halogenbeleuchtung
– **Dampf und Heissluft kombiniert**
– **55 Programme für Gourmet-Dämpfen und Zartgaren**
– **Regenerier- und Garautomatik mit Erkennung von Grösse sowie Form des Gargutes**
– Anzeige von Uhrzeit, Timer, Kerntemperatur, Restwärme
– Garbehälter 2/3 GN, CNS-Blech 2/3 GN, 2 Gitterroste 2/3 GN
– Rezeptbuch «Zauberhaft Steamen»

Technische Daten:
– Anschluss: 400 V 2 N~ 2 x 10 A
230 V 1 N~ 1 x 16 A
– Innenraumgrösse: 34 Liter
– Nische: H x B x T 381 x 550 x 605 mm

Zubehör:
– Vollauszug 2-fach, K4.0210, Fr. 266.–
– Winkelset für Montage zweier Geräte, K5.0572, Fr. 84.–

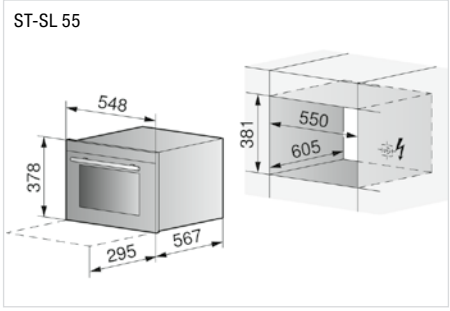

Immer im Bild was abläuft

Einfache Programmwahl mit dem zentralen grossen Drehknopf. Das vollfarbige Display zeigt auf einen Blick die gewählten Einstellungen.

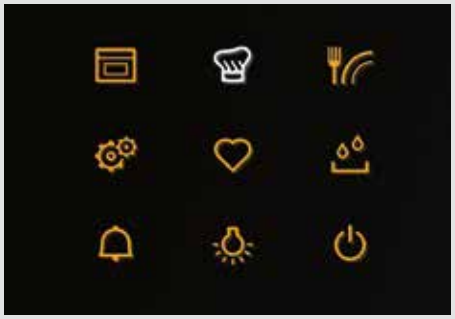

Wählen Sie Ihre bevorzugte Einstellung für individuelles Kochen oder eines der unzähligen Automatikprogramme.
GourmetDämpfen mit programmierten Meistermenus, **ZartgarAutomatik** mit Heissluft oder Dampf für butterzartes Fleisch, **Garautomatik** ohne Eingabe von Dauer, Temperatur und Menge oder **ProfiBacken** für Brot wie frisch vom Bäcker. **EasyCook** erteilt über 100 hilfreiche Tipps zur richtigen Programmwahl.

Die Bedienung wird erleichtert durch den optionalen **Vollauszug** oder die **Auswurftaste** für den Wasserbehälter.

Rezeptbücher

Zusätzlich zu den bei den Steamern beigelegten 69 Rezepten «Zauberhaft Steamen», können Sie zusätzliche Rezeptbücher bestellen und Ihre Gäste mit ausgefallenen Kreationen überraschen. Das neue Programm für exklusive Delikatessen wird Sie begeistern und verblüffen.
Wir wünschen gutes Gelingen.

Für ST-XXSL, ST-SL
Gourmet-Dämpfen
D 54 Rezepte J23005.014, Fr. 38.–
Gourmet-Vapeur
F 54 Rezepte J23005.015, Fr. 38.–

Für ST-XXSL, F-XXSE
Vielseitig Backen
D 52 Rezepte J21021.930, Fr. 38.–
Cuisson variées
F 52 Rezepte J21021.931, Fr. 38.–

Bestellen Sie kostenlos ein Exemplar des Rezeptbuchs «40 Jahre FORS» via marketing@fors.ch mit Ihren Kontaktangaben (Name, Vorname, Adresse).

Rezeptbuch «40 Jahre FORS»
MAT-2334D, gratis
Livre de recettes «40 ans de FORS»
MAT-2334F, gratis

FORS
1:42

Backen mit FORS – grosse Modellpalette für kulinarische Vielfalt

FORS bietet eine breite Auswahl an Backofen- und Herdmodellen mit vielen unterschiedlichen Funktionen. Ideal für den modernen Lebensstil und für kulinarische Vielfalt. Was immer Sie backen möchten: FORS machts möglich.

Ausstattung

Hohe Sicherheit

Das gesamte Backofen- und Herdsortiment ist ausgerüstet mit wärmereflektierender, verspiegelter Dreifachverglasung – die zudem für kühle Fronten sorgt.

Die neuen Auflagegitter erleichtern die Bedienung zusätzlich und erhöhen die Sicherheit. Die Kuchenbleche und Gitterroste lassen sich mühelos einschieben und wieder herausnehmen. Die Form wurde optimiert, Ihr Gargut kann nun nicht mehr kippen oder verrutschen.

Komfortabler Vollauszug

(Modelle FCSE und F-XXSE) Für noch mehr Bedienkomfort: Mit den neuen, robusten Vollauszügen können Sie das Gar- und Backgut komplett aus dem Garraum ziehen. Einfach und bequem.

Drei Komfortstufen zur Auswahl

Die neuen Geräte unterscheiden sich in drei Komfortstufen C, CM und CT. Ganz nach Ihrem Bedürfnis bieten wir mit dem C-Modell ein Einstiegsprodukt oder mit dem CT-Modell die höchste Ausstattung dieser Linie. Die Komfortstufen unterschieden sich vor allem in den verfügbaren Anwendungen. Eines haben sie jedoch alle gemeinsam: das moderne Design.

Reinigung

TopClean

(Modell F-XXSE) Diese neu entwickelte Antihaft-Beschichtung des Emails sorgt dafür, dass Garraum und Backbleche mühelos gereinigt werden können.

Brillant-Email

Die glatte, widerstandsfähige Beschichtung ist besonders pflegeleicht und reduziert das Putzen auf ein Minimum.

Grosszügiger Garraum

Die neuen Backofen und Herde bieten viel Raum für Feinschmeckereien. Auch sehr grosse Gerichte oder Garbehälter finden Platz – dank grosszügigem Garraum-Volumen von bis zu 68 Litern.

Genussprogramme

Heissluft

(Alle Modelle ausser CL und CLS) Mit dieser Betriebsart backen Sie bis zu drei Auflagen gleichzeitig. Die neue, seitliche Auflagenbeschriftung vereinfacht das korrekte Einschieben der Gerichte.

PizzaPlus

(Modelle F-XXSE, F-XXT, CT, CM)
Pizza wie beim Italiener – dank der echten Heissluft, ergänzt um fein abgestimmte Unterhitze.
Die Böden der Pizza, der Quiche oder des Früchtekuchens werden knusprig wie noch nie.

Heissluft feucht sowie Ober-/Unterhitze feucht

(Alle Modelle ausser C) Feuchte Hitze verringert die Entlüftung des Garraums. Spart Energie – und sorgt dafür, dass Gratins ihre Saftigkeit behalten.

Patentiertes Zartgaren

(Modell F-XXSE) Butterzartes Fleisch genau zur gewünschten Zeit. Diese raffinierte Innovation regelt die Kerntemperatur mittels Kernsonde automatisch und dynamisch. Das Fleisch ist pünktlich zum programmierten Zeitpunkt servierbereit.

Integrierte Rezepte

(Modell F-XXSE) 52 Rezepte vom Profi.
Noch nie war kochen so einfach. Zutaten in der beschriebenen Menge bereitstellen, Gericht in den Garraum schieben und gespeichertes Rezept starten. Lassen Sie sich kulinarisch verführen.

A
SMS
Vario

F-XXSE 55 SpF 21015

Fr. 3390.–

– **Backofen 6/6 SMS**
– **Backraum mit BrillantEmail und TopClean**
– Vollsichttüre mit Dreifachverglasung
– Elektronikuhr mit Backofensteuerung
– Grafikdisplay in 7 Sprachen
– **Integrierte Rezepte**
– **Gargutsensor und Zartgaren**
– Innenbeleuchtung: 2 Halogenlampen
– Geräumige Geräteschublade
– Swiss Made
– **Varioheat**
– Klein- und Grossflächen-Infrarotgrill
– **Mit aussenliegender Unterhitze**
– Nischenbelüftung
– **Schnellaufheizung**
– Automatische Nachbelüftung
– 2 Backbleche TopClean, 1 Grillrost

Technische Daten:
– Anschluss: 400 V 2 N~ 2 x 10 A
230 V 1 N~ 1 x 16 A
– Innenraumgrösse: 68 Liter
– Nische: H x B x T 762 x 550 x 580 mm

Zubehör:
– Vollauszug 3-fach, K4.0207, Fr. 367.–
(keine Alu-Einlagen verwenden)

A
SMS
Vario

F-XXT 55 W 21076

Fr. 2840.–

– **Backofen 6/6 SMS**
– Drehschalter
– Elektronikuhr mit Backofensteuerung
LED-Display
– Vollsichttüre mit Dreifachverglasung
– Blendentextsymbole
– Innenbeleuchtung: Halogenlampen
– Geräumige Geräteschublade
– Swiss Made
– Ober-/Unterhitze, Heissluft, PizzaPlus,
Grill/Grill mit Umluft, Schnellaufheizen,
Tellerwärmen
– Automatische Nachbelüftung
– 2 Backbleche, 1 Gitterrost

Technische Daten:
– Anschluss: 400 V 2~ 2 x 10 A
– Innenraumgrösse: 69 Liter
– Nische: H x B x T 762 x 550 x 580 mm

Zubehör:
– Vollauszug 3-fach, 1060456, Fr. 374.–

A
SMS
Vario

F-XXT 55 N 21076

Fr. 2840.–

– **Backofen 6/6 SMS**
– Drehschalter
– Elektronikuhr mit Backofensteuerung
LED-Display
– Vollsichttüre mit Dreifachverglasung
– Blendentextsymbole
– Innenbeleuchtung: Halogenlampen
– Geräumige Geräteschublade
– Swiss Made
– Ober-/Unterhitze, Heissluft, PizzaPlus,
Grill/Grill mit Umluft, Schnellaufheizen,
Tellerwärmen
– Automatische Nachbelüftung
– 2 Backbleche, 1 Gitterrost

Technische Daten:
– Anschluss: 400 V 2~ 2 x 10 A
– Innenraumgrösse: 69 Liter
– Nische: H x B x T 762 x 550 x 580 mm

Zubehör:
– Vollauszug 3-fach, 1060456, Fr. 374.–

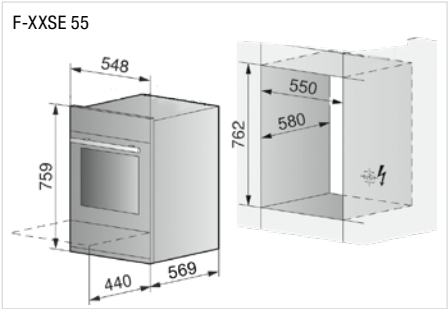

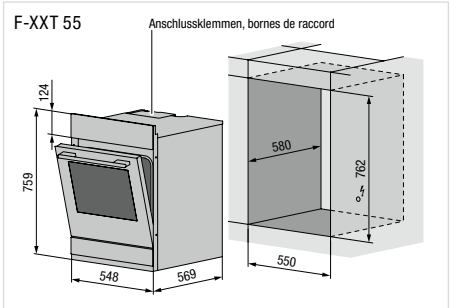

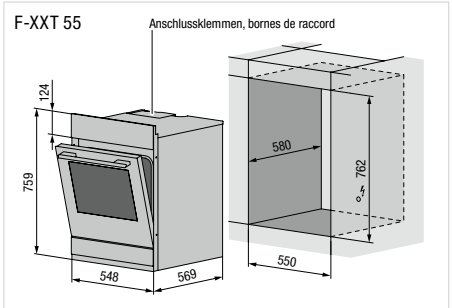

A
SMS
Vario

CT 554 W 22021 ☐ Fr. 2910.–

– **Kochherd 6/6 SMS**
– Kochfeldsteuerung mit 4 Energiereglern (zwei 2-Kreis-Zonen), ohne Platten
– Drehschalter
– Elektronikuhr mit Backofensteuerung LED-Display
– Vollsichttüre mit Dreifachverglasung
– Blendentextsymbole
– Innenbeleuchtung: Halogenlampen
– Geräumige Geräteschublade
– Swiss Made
– Ober-/Unterhitze, Heissluft, PizzaPlus, Grill/Grill mit Umluft, Schnellaufheizen, Tellerwärmen
– Automatische Nachbelüftung
– 2 Backbleche, 1 Gitterrost

Technische Daten:
– Anschluss: 400 V 3~/2~ 3 x 16 A/2 x 20 A
– Innenraumgrösse: 69 Liter
– Nische: H x B x T 762 x 550 x 580 mm

Zubehör:
– Kochplattenset PLB 412E/423E, Fr. 390.–
– Keramikkochfeld GKT 642 ES, Fr. 1390.–
– Keramikkochfeld GKU 642 ES, Fr. 1590.–
– Vollauszug 3-fach, 1060456, Fr. 374.–

Passende Kochfelder siehe S. 23

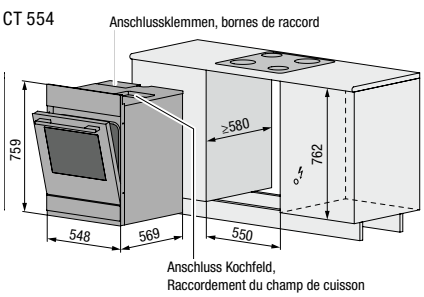

A
SMS
Vario

CT 554 N 22021 ■ Fr. 2910.–

– **Kochherd 6/6 SMS**
– Kochfeldsteuerung mit 4 Energiereglern (zwei 2-Kreis-Zonen), ohne Platten
– Drehschalter
– Elektronikuhr mit Backofensteuerung LED-Display
– Vollsichttüre mit Dreifachverglasung
– Blendentextsymbole
– Innenbeleuchtung: Halogenlampen
– Geräumige Geräteschublade
– Swiss Made
– Ober-/Unterhitze, Heissluft, PizzaPlus, Grill/Grill mit Umluft, Schnellaufheizen, Tellerwärmen
– Automatische Nachbelüftung
– 2 Backbleche, 1 Gitterrost

Technische Daten:
– Anschluss: 400 V 3~/2~ 3 x 16 A/2 x 20 A
– Innenraumgrösse: 69 Liter
– Nische: H x B x T 762 x 550 x 580 mm

Zubehör:
– Kochplattenset PLB 412E/423E, Fr. 390.–
– Keramikkochfeld GKT 642 ES, Fr. 1390.–
– Keramikkochfeld GKU 642 ES, Fr. 1590.–
– Vollauszug 3-fach, 1060456, Fr. 374.–

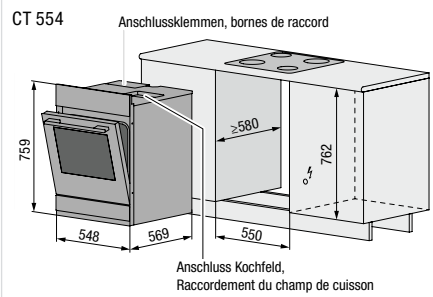

A
SMS
Vario

CM 554 W 22019 ☐ Fr. 2430.–

– **Kochherd 6/6 SMS**
– Kochfeldsteuerung mit 4 Energiereglern (zwei 2-Kreis-Zonen), ohne Platten
– Drehschalter
– Bedienfeld mit LED Betriebsanzeige
– Vollsichttüre mit Dreifachverglasung
– Blendentextsymbole
– Innenbeleuchtung: Halogenlampen
– Geräumige Geräteschublade
– Swiss Made
– Ober-/Unterhitze, Heissluft, PizzaPlus, Grill/Grill mit Umluft, Schnellaufheizen, Automatische Nachbelüftung
– 2 Backbleche, 1 Gitterrost

Technische Daten:
– Anschluss: 400 V 3~/2~ 3 x 16 A/2 x 20 A
– Innenraumgrösse: 69 Liter
– Nische: H x B x T 762 x 550 x 580 mm

Zubehör:
– Kochplattenset PLB 412E/423, Fr. 390.–
– Keramikkochfeld GKT 642 ES, Fr. 1390.–
– Keramikkochfeld GKU 642 ES, Fr. 1590.–
– Vollauszug 3-fach, 1060456, Fr. 374.–

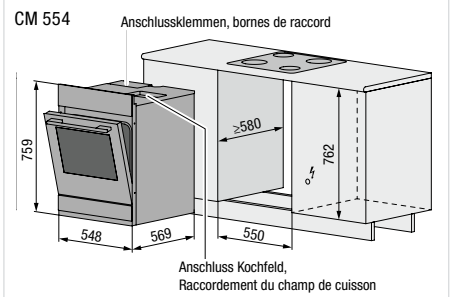

A
SMS
Vario

CM 554 N 22019 ■ Fr. 2430.–

– **Kochherd 6/6 SMS**
– Kochfeldsteuerung mit 4 Energiereglern (zwei 2-Kreis-Zonen), ohne Platten
– Drehschalter
– Bedienfeld mit LED Betriebsanzeige
– Vollsichttüre mit Dreifachverglasung
– Blendentextsymbole
– Innenbeleuchtung: Halogenlampen
– Geräumige Geräteschublade
– Swiss Made
– Ober-/Unterhitze, Heissluft, PizzaPlus, Grill/Grill mit Umluft, Schnellaufheizen
– Automatische Nachbelüftung
– 2 Backbleche, 1 Gitterrost

Technische Daten:
– Anschluss: 400 V 3~/2~ 3 x 16 A/2 x 20 A
– Innenraumgrösse: 69 Liter
– Nische: H x B x T 762 x 550 x 580 mm

Zubehör:
– Kochplattenset PLB 412E/423, Fr. 390.–
– Keramikkochfeld GKT 642 ES, Fr. 1390.–
– Keramikkochfeld GKU 642 ES, Fr. 1590.–
– Vollauszug 3-fach, 1060456, Fr. 374.–

Passende Kochfelder siehe S. 23

A
SMS

C 554 W 22017 □ Fr. 1990.–

– **Kochherd 6/6 SMS**
– Kochfeldsteuerung mit 4 Energiereglern (zwei 2-Kreis-Zonen), ohne Platten
– Drehschalter
– Optische Betriebsanzeige LED
– Vollsichttüre mit Dreifachverglasung
– Blendentextsymbole
– Innenbeleuchtung: Halogenlampe
– Geräumige Geräteschublade
– Swiss Made
– Ober-/Unterhitze
– Automatische Nachbelüftung
– 2 Backbleche, 1 Gitterrost

Technische Daten:
– Anschluss: 400 V 3~/2~ 3 x 10 A/2 x 20 A
– Innenraumgrösse: 69 Liter
– Nische: H x B x T 762 x 550 x 580 mm

Zubehör:
– Kochplattenset PLB 412E/423, Fr. 390.–
– Keramikkochfeld GKT 642 ES, Fr. 1390.–
– Keramikkochfeld GKU 642 ES, Fr. 1590.–
– Vollauszug 3-fach, 1060456, Fr. 374.–

A
SMS

C 553 W 22017 □ Fr. 1950.–

– **Kochherd 6/6 SMS**
– Kochfeldsteuerung mit 3 Energiereglern (drei 1-Kreis-Zone), ohne Platten
– Drehschalter
– Optische Betriebsanzeige LED
– Vollsichttüre mit Dreifachverglasung
– Blendentextsymbole
– Innenbeleuchtung: Halogenlampe
– Geräumige Geräteschublade
– Swiss Made
– Ober-/Unterhitze
– Automatische Nachbelüftung
– 2 Backbleche, 1 Gitterrost

Technische Daten:
– Anschluss: 400 V 3~/2~ 3 x 10 A/2 x 20 A
– Innenraumgrösse: 69 Liter
– Nische: H x B x T 762 x 550 x 580 mm

Zubehör:
– Kochplattenset PLB 303E/302E, Fr. 390.–
– Vollauszug 3-fach, 1060456, Fr. 374.–

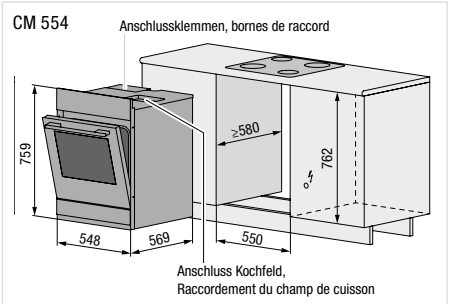

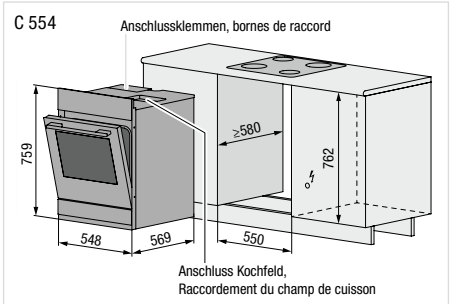

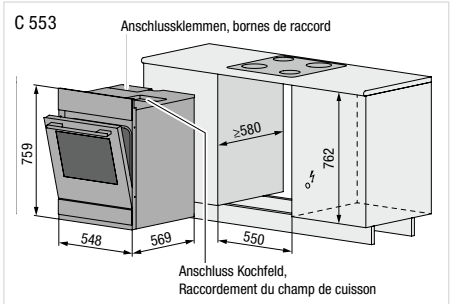

Leben Sie. Geniessen Sie.

Mit den Haushaltsgeräten von FORS können Sie kochen und kühlen, backen und lüften, waschen und trocknen. Und Sie können sich zurücklehnen.

Die Geräte von FORS passen dank individuellem Einbau nach Schweizer Norm oder Euro-Norm in jede Küche. Sie bieten vielfache Programmwahlmöglichkeiten, viel Platz durch individuelle Raumgestaltung und weiterer Komfort.

Ebenfalls bei FORS erhältlich:

Einbaugeräte für die Küche EURO 60

Waschen/Trocknen

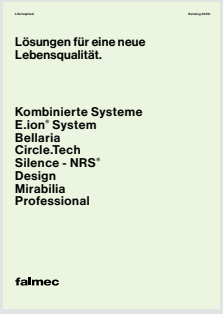

Lüften

FORS

Rollenauszug

1060456 Fr. 374.–
3-fach Vollauszug
Für F-XXT, CT, CM, C

K4.0210 Fr. 266.–
2-fach Vollauszug
Für ST-SL

K5.0880 Fr. 293.–
2-fach Rollenauszug
Für ST-XXSL

K4.0207 Fr. 367.–
3-fach Vollauszug
Für F-XXSE

Garbehälter gelocht, Gitterrost

K4.2363 Fr. 73.–
Gelocht, 40 mm, 2/3 GN CNS Gastronorm
Für FCST-XSL, ST-SL, ST-XXSL

K2.3208 Fr. 63.–
Gelocht, 40 mm, 1/3 GN CNS Gastronorm
Für FCST-XSL, ST-SL, ST-XXSL

K2.7357 Fr. 73.–
Gelocht, 65 mm, 1/3 GN CNS Gastronorm
Für FCST-XSL, ST-SL, ST-XXSL

K4.0011 Fr. 83.–
Gelocht, 25 mm, CNS
Für ST-XXSL

K4.0008 Fr. 83.–
Gelocht, 28 mm, CNS
Für FCST-XSL

K4.4119 Fr. 21.–
Gitterrost
Für CT, CM, C

K4.4120 Fr. 62.–
Gitterrost
Für ST-XXSL

K4.3206 Fr. 51.–
Gitterrost 2/3 GN Gastronorm
Für FCST-XSL, ST-SL

K4.4122 Fr. 62.–
Gitterrost
Für FCST-XSL

Backblech, Garbehälter

K4.4006 Fr. 37.–
BrillantEmail
Für ST-XXSL, F-XXT, CT, CM, C

K4.4005 Fr. 47.–
BrillantEmail
Für F-XXSE

Porzellanform, Dampfeinsatz, Thermobox

K2.7626 Fr. 63.–
Porzellanform 1/3 GN Gastronorm
Für alle Steamer

K2.7622 Fr. 84.–
Porzellanform 1/2 GN Gastronorm
Für alle Steamer

K2.7621 Fr. 104.–
Porzellanform 2/3 GN Gastronorm
Für alle Steamer

K2.1252 Fr. 30.–
Dampfeinsatz ES für Form 1/3 GN Gastronorm
Für alle Steamer

K2.1243 Fr. 36.–
Dampfeinsatz ES für Form 1/2 GN Gastronorm
Für alle Steamer

K2.1254 Fr. 40.–
Dampfeinsatz ES für Form 2/3 GN

K3.7234 Fr. 78.–
Thermobox 1/3 GN
Für alle Steamer

Diverses Zubehör

B28.005 Fr. 17.–
Entkalker
Für FCST-XSL, FCSS, ST-SL, ST-XXSL

K5.0572 Fr. 84.–
Winkelset
Für Montage von Steamer und Kurzbacköfen

Rezeptbuch «Gourmet-Dämpfen» Fr. 38.–
Siehe S. 9

Rezeptbuch «Vielseitig Backen» Fr. 38.–
Siehe S. 9

Kochen mit FORS – hochentwickelte Kochfelder für sparsame Eleganz

Die Kochfelder von FORS bieten, was anspruchsvolle Anwender erwarten: elegantes Design, einfache Bedienbarkeit und robuste Qualität. Dies alles innerhalb sämtlicher gesetzlicher Vorschriften. So kochen Sie zeitgemäss, sparsam, sauber und sicher.

Benutzerfreundliche Induktion

Dank der automatischen Pfannenerkennung wird nur dann Hitze erzeugt, wenn ein Topf auf dem Kochfeld steht. Entfernen Sie das Kochgeschirr, schaltet das Kochfeld automatisch ab. Das Kochen mit Induktion benötigt 50% weniger Energie. Die Oberfläche der Glaskeramik ist immer kälter als die Pfanne und deren Inhalt. Das verringert die Verbrennungsgefahr erheblich – und ermöglicht eine leichte Reinigung, sollte einmal etwas überlaufen.

Weitere Vorteile

– Verschleisslose, schmutzunempfindliche Sensorsteuerung
– Hochpräzise Temperaturregelung und kürzeste Reaktionszeiten für gradgenaues Kochen
– Feinste Leistungseinstellung: neun Stufen zur Leistungsregulierung und bis zu vier Booster-Stufen mit bis zu vierfacher Maximalleistung

Schnelle HiLight-Kochzonen

Die HiLight-Kochfelder sind ein hochentwickeltes Heizsystem für sekundenschnelles Erhitzen der Kochzone. Sie ermöglichen Ankochen in kürzester Zeit. Das System ist für alle Pfannenarten geeignet. Da das Glaskeramik-Kochfeld sehr strapazierfähig ist, kann es bei Nichtgebrauch auch als Arbeitsfläche genutzt werden.

Einfache Bedienung

Kontaktlose Slider-Bedienung

Für noch schnelleres Einstellen der Kochstufen, einfach mit dem Finger nach links oder rechts gleiten.

Ankochautomatik

Gewährleistet volle Leistung bereits zu Beginn des Kochvorgangs. Wird ergänzt durch eine beliebig wählbare Fortkochstufe.

Timer

Schaltet die gewählte Kochstelle nach voreingestelltem Zeitraum automatisch ab. Dient zusätzlich als Kurzzeitwecker.

Hohe Sicherheit

Stop-and-go-Taste

Zum Unterbrechen und Wiederaufnehmen des Kochvorgangs.

Restwärmeanzeige

Zeigt an, welche Kochzone noch erwärmt ist.

Touch-Control-Bedienung mit Überlaufsicherung

Schaltet das Kochfeld aus, sobald überlaufende Flüssigkeit die Bedienzone bedeckt.

Verriegelungsfunktion

Schützt vor unbeabsichtigtem Einschalten während des Reinigens.

Verschiedene Rahmentypen

Rahmenlose Kochfelder (FB)

Die optimale und kompakte Integration zum Auflegen oder für den flächenbündigen Einbau.

Kochfelder mit Facettenschliff (FA)

Elegantes und hochwertiges Erscheinungsbild.

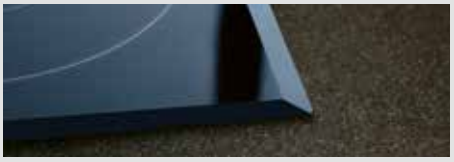

Kochfelder mit Edelstahlrahmen (ES)

Aufliegender Edelstahlrahmen im klassischen Design.

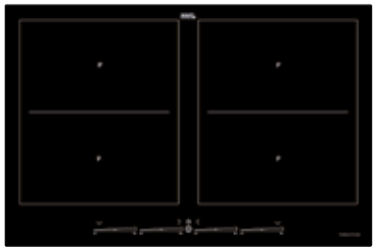

SMS
EURO
Induction

TIFS 844 FB — Fr. 2890.–
TIFS 844 ES — Fr. 2990.–

– **Induktionstechnik mit 4 rechteckigen, kombinierbaren Induktionsfeldern**
– **Flächenbündig FB oder extraflacher Edelstahlrahmen ES**
– **Sliderbedienung**
– 4 Kochzonen Flächen-Induktion
– Timer 4-fach
– **4-fach Booster**
– Pausefunktion, Kindersicherung
– Ankochautomatik, Warmhalte-, Schmelzfunktion
– Brückenfunktion
– 4 Induktionskochstellen
– 4 x 19 x 22 cm 2100/3700 W
– Dichtung

Technische Daten:
– Anschluss: 400 V 2 N~ 7400 W
– Ausschnitt: FB/ES H x B x T
50 x 750 x 490 mm
Glas: FB H x B x T 50 x 764 x 504 mm
ES H x B x T 50 x 770 x 510 mm

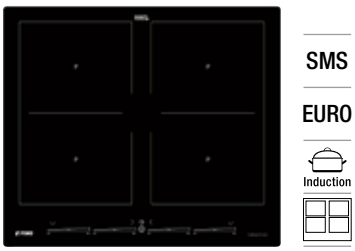

SMS
EURO
Induction

TIFS 644 FB — Fr. 2590.–
TIFS 644 ES — Fr. 2690.–

– **Induktionstechnik mit 4 rechteckigen, kombinierbaren Induktionsfeldern**
– **Flächenbündig FB oder extraflacher Edelstahlrahmen ES**
– **Sliderbedienung**
– 4 Kochzonen Flächen-Induktion
– Timer 4-fach
– **4-fach Booster**
– Pausefunktion, Kindersicherung
– Ankochautomatik, Warmhalte-, Schmelzfunktion
– Brückenfunktion
– Brückenfunktion Zentrum
– 4 Induktionskochstellen
– 4 x 19 x 22 cm 2100/3700 W
– Dichtung

Technische Daten:
– Anschluss: 400 V 2 N~ 7400 W
– Ausschnitt: FB/ES H x B x T
50 x 560 x 490 mm
Glas: FB H x B x T 50 x 574 x 504 mm
ES H x B x T 50 x 580 x 510 mm

SMS
EURO
Induction

TIST 604 FB Slider — Fr. 1990.–
TIST 604 ES Slider — Fr. 1990.–

– **Induktionstechnik**
– **Sliderbedienung**
– 4 Kochzonen, Ausführungen:
– **Rahmenlos FB**
– **Edelstahlrahmen ES**
– Timer 4-fach
– 4 Induktionskochstellen mit 9 Leistungsstufen
– 1 x 16 cm 1400 W
– 1 x 18 cm 1400/2000 W Booster
– 1 x 23 cm 2300/3000 W Booster
– 1 x 18 cm 1400 W
– Dichtung, Einbauset mit Halteklammern

Technische Daten:
– Anschluss: 400 V 2 N~ 7100 W
– Ausschnitt: H x B x T 55 x 560 x 490 mm
Glas FB: H x B x T 4 x 574 x 504 mm R = 5 mm
ES: B x T 580 x 510 mm

TIFS 844 FB/ES

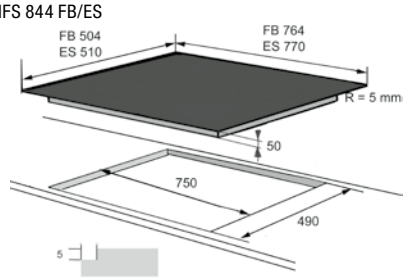

TIFS 644 FB/ES

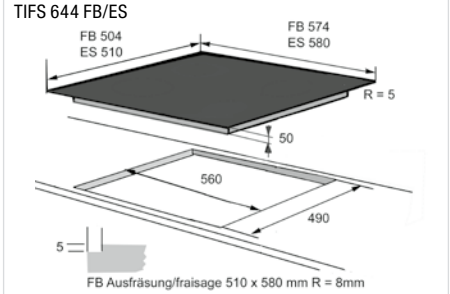

TIST 604 FB/ES

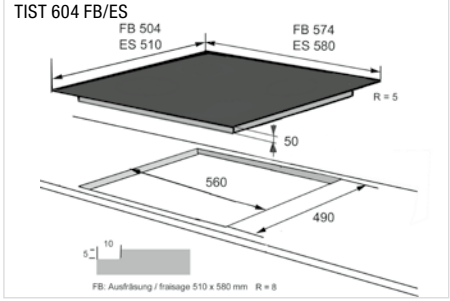

FORS

SMS
EURO
Induction

TIFS 944 FB Fr. 2990.–

Solange Vorrat

– **Induktionstechnik mit 4 rechteckigen, kombinierbaren Induktionsfeldern**
– **Flächenbündig FB**
– **Sliderbedienung**
– 4 Kochzonen Flächen-Induktion
– Timer 4-fach
– **4-fach Booster**
– **Chefkochfunktion (Move)**
– Pausefunktion, Kindersicherung
– Ankochautomatik, Schmelzen 42 °C, Warmhalten 70 °C, Simmern 94 °C
– 2-fach Brückenfunktion
– 4 Induktionskochstellen 4 x 19 x 22 cm 2100/3700 W
– Dichtung

Technische Daten:
– Anschluss: 400 V 2 N~ 7400 W
– Ausschnitt: H x B x T 50 x 860 x 410 mm Glas: H x B x T 50 x 900 x 430 mm

Ideal für Downdraft Abzugshauben
→ Falmec Katalog

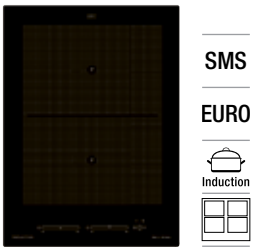

SMS
EURO
Induction

TIFS 382 FB Fr. 1890.–

– **Induktionstechnik mit 2 rechteckigen, kombinierbaren Induktionsfeldern**
– **Flächenbündig FB**
– **Sliderbedienung**
– 2 Kochzonen Flächen-Induktion
– Timer 2-fach
– **2-fach Booster**
– Pausefunktion, Kindersicherung
– Ankochautomatik, Schmelzen 42 °C, Warmhalten 70 °C, Simmern 94 °C
– Brückenfunktion
– 2 Induktionskochstellen 2 x 19 x 22 cm 2100/3700 W
– Dichtung

Technische Daten:
– Anschluss: 230 V ~ 3700 W
– Ausschnitt: H x B x T 50 x 350 x 490 mm Glas: H x B x T 50 x 380 x 520 mm R = 3 mm

Speziell geeignet für Piano Abzugshauben
→ Falmec Katalog

SMS
EURO
Induction

TITYS 382 Teppan Yaki FB Fr. 3990.–

– **Teppan Yaki mit Induktionstechnik mit 2 kombinierbaren Induktionsfeldern**
– **Flächenbündig FB**
– **Sliderbedienung**
– **Kochfeld aus Edelstahl**
– 2 x 16 cm 1400 W
– Reinigungsfunktion
– Timer 2-fach
– Kindersicherung
– Dichtung

Technische Daten:
– Anschluss: 400 V 2 N 2800 W 16 A
– Ausschnitt: H x B x T 60 x 360 x 490 mm Glas: H x B x T 60 x 380 x 520 mm

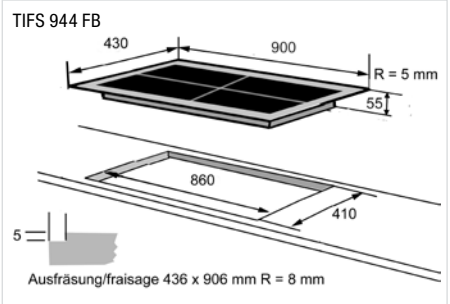

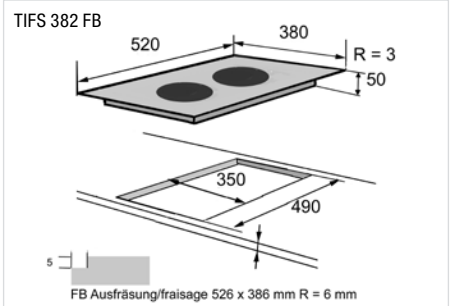

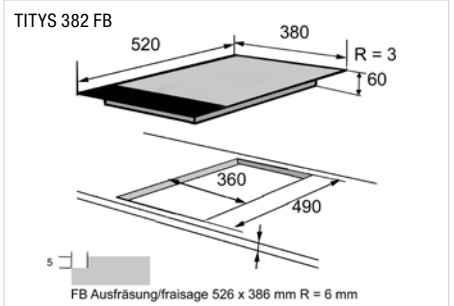

SMS

EURO

HiLight

HCN 8042 ES

Fr. 1990.–

– 4 Kochzonen HiLight, mit **Facettenschliff (FA), Flächenbündig (FB)** oder **Edelstahlrahmen (ES)**
– 1 x 18 cm 1800 W
– 1 x 14,5 cm 1200 W
– 1 umschaltbare Zwei-Kreis-Zone von 12 auf 21 cm, 2200 W
– 1 umschaltbare Zone von 12 auf 18 cm, 1800 W
– 1 x Bräterzone 18 x 27 cm 2400 W
– Ankochautomatik, Restwärmeanzeige
– Total-Stopp-Kindersicherung
– Keramikreinigerklinge, Dichtung, Einbauset mit Halteklammern

Technische Daten:
– Anschluss: 400 V **3N~** 7600 W
– Ausschnitt: H x B x T 70 x 750 x 490 mm
Glas: H x B x T 55 x 770 x 510 mm

SMS

EURO

HiLight

HCN 6042 FA
Fr. 1850.–

HCN 6042 FB
Fr. 1850.–

HCN 6042 ES
Fr. 1850.–

– 4 Kochzonen HiLight, mit **Facettenschliff (FA), Flächenbündig (FB)** oder **Edelstahlrahmen (ES)**
– 2 x 14,5 cm 1200 W
– 1 umschaltbare Zone von 12 auf 21 cm, 2200 W
– 1 Bräterzone 18 x 27 cm 2400 W
– Ankochautomatik, Restwärmeanzeige
– Total-Stopp-Kindersicherung, Timer
– Keramikreiniger-Klinge, Dichtung, Einbauset mit Halteklammern

Technische Daten:
– Anschluss: 400 V **2N~** 7000 W
– Ausschnitt: H x B x T 70 x 560 x 490 mm
Glas FA: H x B x T 55 x 600 x 520 mm
Glas FB: H x B x T 55 x 574 x 504 mm R = 5 mm
Glas ES: H x B x T 55 x 580 x 510 mm

HCN 8042 ES

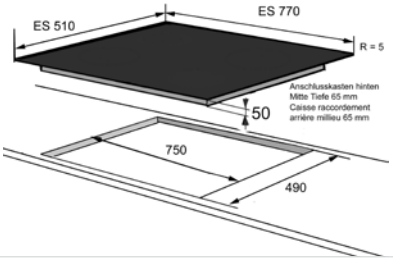

HCN 6042 FA/FB/ES

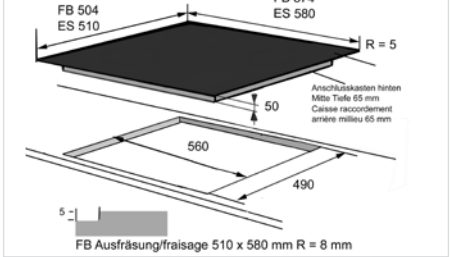

SMS
EURO
HiLight

GKU 642 ES
Fr. 1590.–

GKUT 642 ES
Fr. 1590.–

– 4 Kochzonen mit **Edelstahlbreitrahmen**
– **Rahmen-Übermass für den Austausch von Gussplatten**
– 1 x ø 18 cm
1 x ø 14,5 cm
1 x ø 12/21 cm 2-Kreis-Zone
1 x ø 12/19 cm 2-Kreis-Zone
– **Klick-in-Schnellmontage von oben mit Klammern**
– Restwärmeanzeige
– Ultraschnelle Heizzonen

Technische Daten:
– Anschluss: 400 V/7000 W
– Ausschnitt: H x B x T 50 x 560 x 490 mm
Glas: H x B x T 50 x 605 x 545 mm

Passende Kochherde siehe S. 13–14

SMS
EURO
HiLight

GKT 642 ES
Fr. 1390.–

– 4 Kochzonen mit **Edelstahlrahmen**
– 1 x ø 18 cm
1 x ø 14,5 cm
1 x ø 12/21 cm 2-Kreis-Zone
1 x ø 12/19 cm 2-Kreis-Zone
– **Klick-in-Schnellmontage von oben mit Klammern**
– Restwärmeanzeige
– Ultraschnelle Heizzonen

Technische Daten:
– Anschluss: 400 V/7000 W
– Ausschnitt: H x B x T 50 x 560 x 490 mm
Glas: H x B x T 50 x 580 x 510 mm

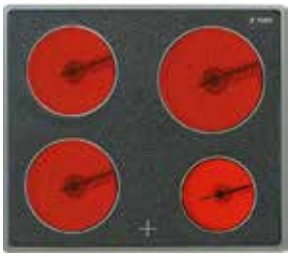

SMS
EURO
HiLight

GKT 604 ES
Fr. 1190.–

– 4 Kochzonen mit **Edelstahlrahmen**
– 1 x ø 21 cm
2 x ø 18 cm
1 x 14,5 cm
– **Klick-in-Schnellmontage von oben mit Klammern**
– Restwärmeanzeige
– Ultraschnelle Heizzonen

Technische Daten:
– Anschluss: 400 V/7000 W
– Ausschnitt: H x B x T 50 x 560 x 490 mm
Glas: H x B x T 50 x 580 x 510 mm

GKU 642 ES/GKUT 642 ES

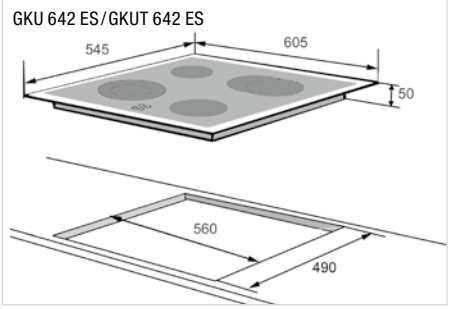

GKT 642 ES

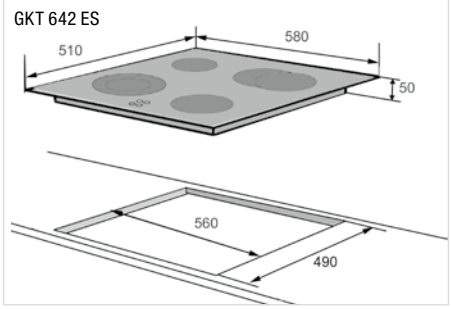

GKT 604 ES

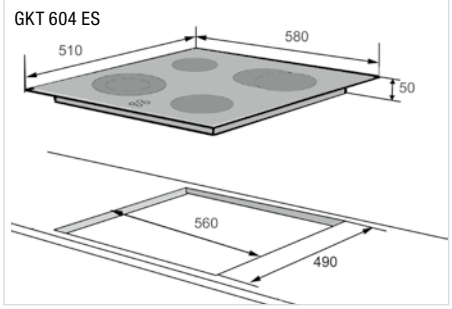

SMS

SMS

EURO

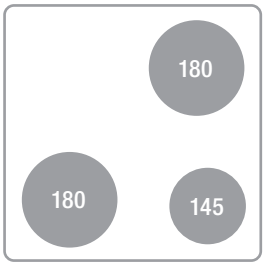

RE-4 W 33013 □ Fr. 790.–
RE-4 N 33013 ■ Fr. 790.–

– **1/6 SMS**
– Schaltsteuerung mit 4 Energiereglern für Kochplatten und alle GKU/GKT Glaskeramikkochfelder
– Bedienknöpfe
– 1 Betriebsleuchte
– Email-Blende
– In Farbe und Design passend zu allen Einbaubacköfen
– Nische: H x B x T 127 x 550 x 190 mm
– Front: H x B x T 124 x 547 x 153 mm

Passend zu Keramikkochfeldern:
– GKT 604 ES
– GKT 642 ES
– GKU 642 ES

TC-4 SpF 33014 ▮ Fr. 890.–

– Schaltsteuerung mit 4 Energiereglern für Kochplatten und alle GKU/GKT Glaskeramikkochfelder
– 1 Betriebsleuchte
– Bedienknöpfe
– Edelstahl- oder Spiegelglasblende
– In Farbe und Design passend zu allen Einbaubacköfen
– Nische: H x B x T 80 x 355 x 210 mm
– Front: H x B x T 89 x 367 x 184 mm

Passend zu Keramikkochfeldern:
– GKT 604 ES
– GKT 642 ES
– GKU 642 ES

PLB-302E Fr. 390.–

– 3-Platten-Set für Energieregler
– 1 x ø18 cm 1500 W
– 1 x ø18 cm 2000 W (Blitz)
– 1 x ø14,5 cm 1500 W (Blitz)
– Anschluss: 400 V/50 Hz, 5000 W

Zubehör:
– Plattenbefestigungsset PLBS-302, Fr. 65.–

RE-4

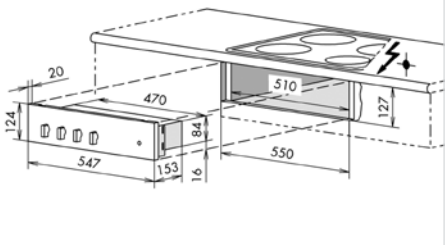

TC-4

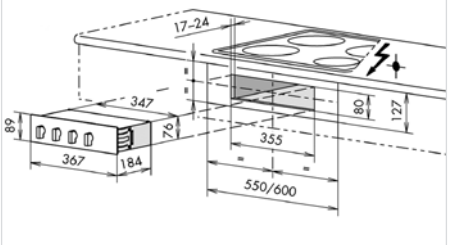

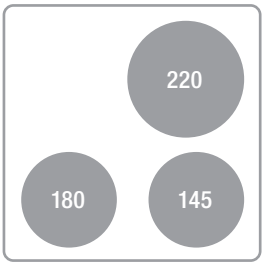

PLB-303E

Fr. 390.–

– 3-Platten-Set für Energieregler
– 1 x ø 18 cm 2000 W (Blitz)
– 1 x ø 22 cm 2000 W
– 1 x ø 14,5 cm 1500 W (Blitz)
– Anschluss: 400 V/50 Hz, 5500 W

Zubehör:
– Plattenbefestigungsset PLBS-303, Fr. 65.–

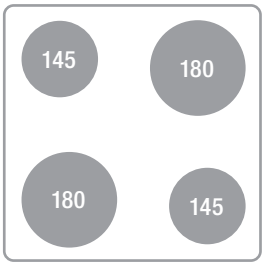

PLB-412E

Fr. 390.–

– 4-Platten-Set für Energieregler
– 2 x ø 18 cm 1500/2000 W (Blitz)
– 2 x ø 14,5 cm 1000/1500 W (Blitz)
– Anschluss: 400 V/50 Hz, 6000 W

Zubehör:
– Plattenbefestigungsset PLBS-412, Fr. 65.–

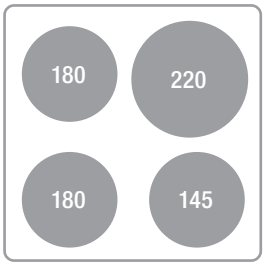

PLB-423E

Fr. 390.–

– 4-Platten-Set für Energieregler
– 2 x ø 18 cm 1500/2000 W (Blitz)
– 1 x ø 14 cm 1500 W (Blitz)
– 1 x ø 22 cm 2000 W
– Anschluss: 400 V/50 Hz, 7000 W

Zubehör:
– Plattenbefestigungsset PLBS-423, Fr. 65.–

Lüften mit FORS – moderne Designhauben für unterschiedlichste Ansprüche

Die Hauben von FORS sind ebenso praktisch wie elegant – ein Blickfang für jede moderne Küche. Unser umfangreiches Sortiment bietet Dampfabzugslösungen für jeden Geschmack. Alle Modelle nutzen modernste Technik. Ob Wand- oder Inselhaube: FORS hats.

Qualitätsmerkmale

Hilfreiche Beleuchtung

Unsere Hauben leuchten die Kochstelle optimal aus. Per Sparlampe, Halogenlicht oder modernster LED-Beleuchtung.

Simple Bedienung

Mittels Tasten oder elektronischer Steuerung. Die Leistungseinstellung ist auf die Kochpraxis ausgerichtet – sie reicht von leisem Säuseln bis zu maximaler Abzugsleistung. Die eingestellte Leistungsstufe wird klar angezeigt.

Niedrige Geräuschemissionen

Wir verwenden geräuschoptimierte Motoren – das reduziert die Lärmwerte auf ein Minimum. Selbst dann, wenn Sie die Haube auf der höchsten Leistungsstufe betreiben.

Lückenloses Sortiment

Als Generalimporteur der Qualitätshauben von FALMEC verfügen wir über 280 verschiedene Modelle. Verlangen Sie hierzu unsere Unterlagen oder besuchen Sie uns auf www.falmec.ch.

Einfacher Einbau

Unsere Geräte lassen sich mühelos und schnell montieren. Daraus resultiert ein erheblicher Zeitgewinn beim Einbau.

Ansprechendes Design

Wir legen Wert auf zeitgemässes und zukunftsgerichtetes Design – abgestimmt auf die vielfältigen Bedürfnisse im hochwertigen Küchenbau.

Langlebige Qualität

FORS verwendet ausgewählten Edelstahl mit hochwertiger Oberflächenbehandlung. Zugeschnitten wird per Laser, das garantiert höchste Fertigungsqualität und geringste Herstellungstoleranzen.

Hoher Gebrauchsnutzen

Waschbare Metallfilter

Die robusten Fettfilter aus Metall sind spülmaschinengeeignet. Sie behalten die volle Reinigungswirkung auch nach vielen Waschgängen. Die Filter können im Handumdrehen entnommen und wieder eingelegt werden.

Ökologischer Umluftbetrieb

Sie können alle unsere Abzugshauben mühelos von Abluft- auf Umluftbetrieb umstellen und mit Aktivkohle-Filtern versehen – diese Betriebsart verhindert, dass warme Umgebungsluft ins Freie befördert wird. Und hilft so beim Einsparen von Heizwärme.

Randabsaugung

Durch einen schmalen Spalt werden Dämpfe und Gerüche abgesaugt, über das ganze Kochfeld hinweg. Mit hoher Geschwindigkeit und darum sehr effektiv.

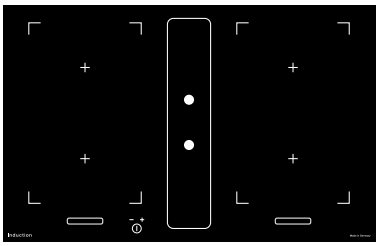

SMS
EURO
Induction

Integral 80 MIR ES
Fr. 5590.–

Integral 80 G5 MI FB ▲
Fr. 6490.–

– **Induktionskochfeld MIRADUR mit 4 Induktionsfeldern und integriertem Dunstabzug extrem resistente Glasfläche**
– **Abdeckgitter Alu hellgrau**
– Flächenbündig FB oder Edelstahlrahmen ES
– Slider-Bedienung
– 4 Kochzonen Flächen-Induktion
– Timer 4-fach
– 4-fach Booster
– Ankochautomatik
– Brückenfunktion
– 4 Induktionskochstellen
– 4 x 19 x 22 cm 2 x 1850/2 x 3000 W
– Modell G5 4 x 19 x 22 cm 2 x 2100/2 x 3700 W
– Modell G5 mit Temperaturstufen 42 °C, 70 °C, 94 °C

Abzugshaube:
– Motor im Möbelsockel. 750 m³/h
– Abluft- oder Umluft
– 4 Stufen
– Nachlauffunktion

Technische Daten:
– Anschluss: 400 V 3 N~ 7400 W & 115 W
– Ausschnitt: FB/ES H x B x T 170 x 750 x 500 mm
Glas: FB H x B x T 170 x 800 x 520 mm
Glas: ES H x B x T 170 x 803 x 523 mm

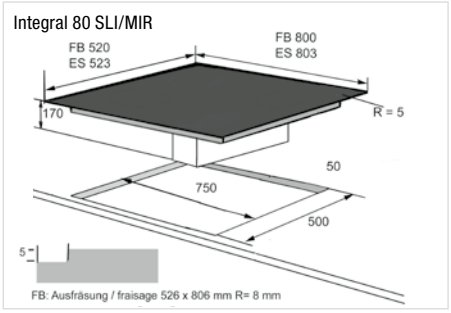

SMS
EURO
Induction
80 cm

Integral 80 FB SLI
Fr. 4990.–

Integral 80 ES SLI
Fr. 4990.–

– **Induktionskochfeld mit 4 Induktionsfeldern und integriertem Dunstabzug**
– **Abdeckgitter Alu hellgrau und Glasdekor**
– Flächenbündig FB oder Edelstahlrahmen ES
– Slider-Bedienung
– 4 Kochzonen Flächen-Induktion
– Timer 4-fach
– 4-fach Booster
– Ankochautomatik
– Brückenfunktion
– 4 Induktionskochstellen
– 4 x 19 x 22 cm 2 x 1850/2 x 3000 W

Abzugshaube:
– Motor im Möbelsockel. 750 m³/h
– Abluft- oder Umluft
– 4 Stufen
– Nachlauffunktion

Technische Daten:
– Anschluss: 400 V 3 N~ 7400 W & 115 W
– Ausschnitt: FB/ES H x B x T 170 x 750 x 500 mm
Glas: FB H x B x T 170 x 800 x 520 mm
Glas: ES H x B x T 170 x 803 x 523 mm

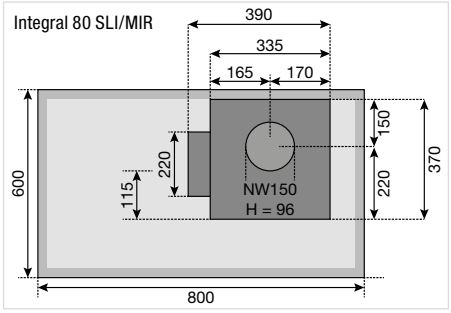

Miradur

Damit Kochflächen auch im hohen Alter noch gut aussehen

Kochen ist Kreativität – und damit eben auch mal Chaos. Da bleiben Missgeschicke nicht aus. Kein Problem: Mit Miradur™ hält noch mehr Spass vor, bei und nach dem Kochen Einzug. Rücksicht nehmen müssen die Köche nur noch auf den Geschmack ihrer Gäste.

Apropos Geschmack: Das spannende Design setzt Akzente in der Küche. Und sieht dabei auch nach Jahren aus wie am ersten Tag. Denn dank der hohen Widerstandskraft gegenüber äusseren Einflüssen zeigt das Alltagsleben keine Spuren. So bleibt die Kochfläche unvergänglich schön.

Made in Germany

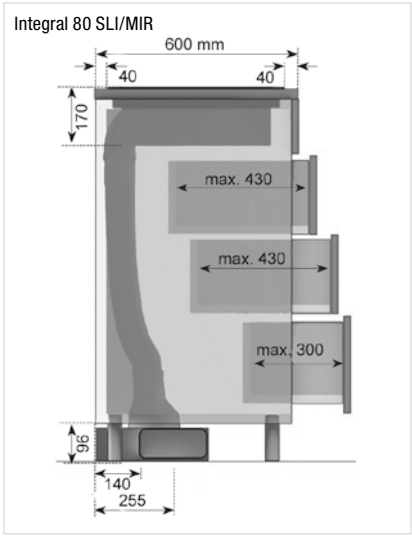

Sonderzubehör Integral

– Filterkit 200 x 430 x 95 mm, AKB 200 O, Fr. 690.–
  Filterersatz nach ca. 9–12 Monaten
– Ersatzfilter für AKB 200 O, AKZ 200, Fr. 99.–

– Filterkit 500 x 305 x 95 mm, AKB 500 O, Fr. 890.–
  Filterersatz nach ca. 12–15 Monaten
– Ersatzfilter für AKB 500 O, AKZ 500, Fr. 129.–

– Plasmabox 500 x 305 x 95 mm, PB 500 O, Fr. 2190.–
  Filterersatz nach ca. 5 Jahren
– Ersatzfilter für PB 500 O, AKZ 500, Fr. 129.–

– Abdeckgitter schwarz, Fr. 70.–

– Abdeckung Miradur, Fr. 95.–

– Flexadapter ohne Lüftermotor, 9500000202, Fr. 99.–

AKB 200 O

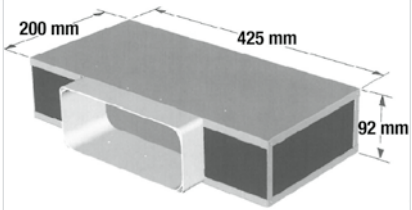

AKB 500 O/PB 500 O

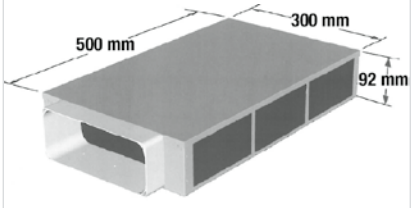

B

Astra Vetro 90 ▲ Fr. 2190.–

– Abzugshaube aus Chromstahl und Glas
– **Luftförderleistung 800 m³/h**
– Geräusch-Schallleistung 52 – 66 dB(A)
– 1 Motor mit Gebläse
– 4 Geschwindigkeiten elektronische Steuerung
– LED-Beleuchtung 4 x 1,2 W
– Waschbare Metallfettfilter «AirFalmec»
– Aktivkohlefilter für Umluftbetrieb inbegriffen

Technische Daten:
– Aufnahme: max. 243 W
– Druck: 42 mm WS
– Stutzen: ø 150 mm
– Grösse: H x B x T
580 – 1090 x 900 x 490 mm
– Energieklasse: B

Sonderzubehör:
– Aktivkohlefilter für Umluftbetrieb Ersatz Typ 3, Fr. 50.–
– Deflektor für Umluftversion KACL.864, Fr. 130.–

C

Mercurio 60 ◻ Fr. 990.–
Mercurio 90 ◻ Fr. 1190.–

– Abzugshaube aus Edelstahl
– **Luftförderleistung 600 m³/h**
– Geräusch-Schallleistung 41 – 58 dB(A)
– 1 Motor mit Gebläse
– 3 Geschwindigkeiten, mechanische Steuerung
– LED-Beleuchtung 2 x 1,2 W 3200 K
– 2/3 waschbare Metallfettfilter

Technische Daten:
– Aufnahme: max. 180 W
– Druck: 50 mm WS
– Stutzen: ø 120 mm
– Grösse: H x B x T
520 – 1080 x 600/900 x 450 mm
– Energieklasse: C

Sonderzubehör:
– Aktivkohlefilter für Umluftbetrieb Typ 3, Fr. 50.–

A

SMS

Flipper 55 W ▲ ◻ Fr. 1890.–
Flipper 55 N ▲ ■ Fr. 1890.–

– Design-Wandlüfter mit Front aus Sicherheitsglas und zentralem Fasteel Streifen
– **Luftförderleitung 800 m³/h**
– Geräusch-Schallleistung 60 dB(A)
– 1 Motor mit Gebläse
– 4 Geschwindigkeiten
– LED-Beleuchtung 2 x 1,2 W
– 2 waschbare Metallfettfilter
– Kohlefilter enthalten
– Luftaustritt nach hinten möglich

Technische Daten:
– Aufnahme: max. 164 W
– Druck: 40,4 mm WS
– Stutzen: ø 150 mm
– Grösse: H x B x T 510 x 548 x 394 mm
– Energieklasse: A

Sonderzubehör:
– Aktivkohlefilter für Umluftbetrieb Ersatz Typ 6 Ref 103050091, Fr. 50.–
– Kaminschacht KCQAN.00#I, Fr. 190.–

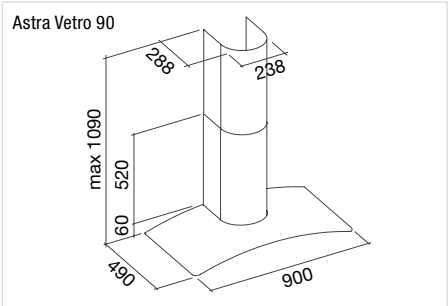

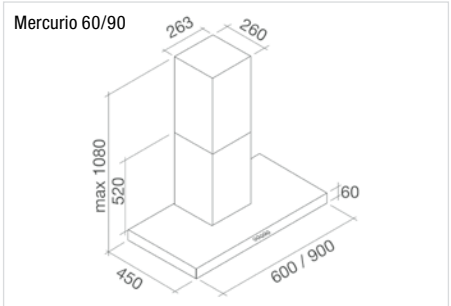

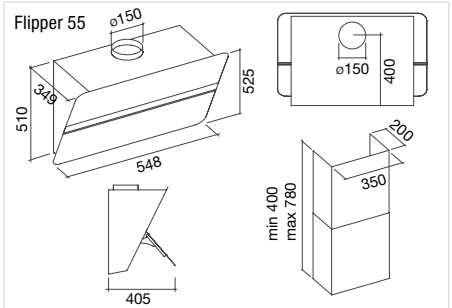

B

Plane 90 ▲ Fr. 1790.–
Plane 120 ▲ Fr. 1890.–

– Wandhaube
– **Luftförderleistung 800 m³/h**
– Hochwertiger Edelstahl AISI 304
– AirFalmec Fettfilter
– 4-Stufen Elektronik
– LED-Beleuchtung
– Aktivkohlefilter enthalten
– Umluft- oder Abluftbetrieb

Technische Daten:
– Mindestabstand zum Kochfeld 63 cm
– Grösse: H x B x T
520–1080 x 900/1200 x 490 mm

B

Plane Isola 90 ▲ Fr. 2490.–
Plane Isola 120 ▲ Fr. 2590.–

– Inselhaube aus Chromstahl und Glas
– **Luftförderleistung 800 m³/h**
– Geräusch-Schallleistung 52–66 dB(A)
– 1 Motor mit Gebläse
– 4 Geschwindigkeiten, elektronische Steuerung
– LED-Beleuchtung 2 x 1,2 W/3 x 1,2 W
– Waschbare Metallfettfilter «AirFalmec»
– Aktivkohlefilter für Umluftbetrieb inbegriffen

Technische Daten:
– Aufnahme: max. 243 W
– Druck: 42 mm WS
– Stutzen: ø150 mm
– Grösse: H x B x T
670–1240 x 900/1200 x 550 mm
– Energieklasse: B

Sonderzubehör:
– Aktivkohlefilter für Umluftbetrieb Ersatz Typ 3, Fr. 50.–
– Deflektor für Umluftversion KACL.866, Fr. 130.–

B

Astra Vetro Isola 90 ▲ Fr. 2590.–

– Inselhaube aus Chromstahl und Glas
– **Luftförderleistung 800 m³/h**
– Geräusch-Schallleistung 52–66 dB(A)
– 1 Motor mit Gebläse
– 4 Geschwindigkeiten, elektronische Steuerung
– LED-Beleuchtung 2 x 1,2 W
– Waschbare Metallfettfilter
– Aktivkohlefilter für Umluftbetrieb inbegriffen

Technische Daten:
– Aufnahme: max. 243 W
– Druck: 42 mm WS
– Stutzen: ø150 mm
– Grösse: H x B x T
640–1210 x 900 x 590 mm
– Energieklasse: B

Sonderzubehör:
– Aktivkohlefilter für Umluftbetrieb Ersatz Typ 3, Fr. 50.–
– Deflektor für Umluftversion KACL.866, Fr. 130.–

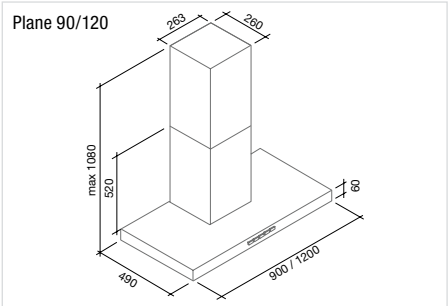

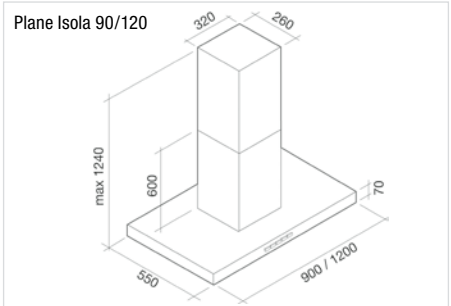

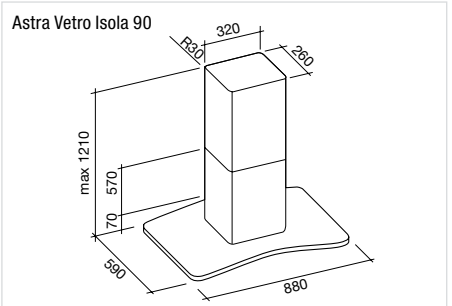

C

Pulsar Isola 35

Fr. 1990.–

– Inselhaube aus Edelstahl
– **Luftförderleistung 600 m³/h**
– Geräusch-Schallleistung 41 – 58 dB(A)
– 1 Motor mit Gebläse
– 3 Geschwindigkeiten, mechanische Steuerung
– LED-Beleuchtung 4 x 1,2 W 3200 K
– Waschbarer Metallfettfilter

Technische Daten:
– Aufnahme: max. 180 W
– Druck: 50 mm WS
– Stutzen: ø 125 mm
– Grösse: H x B x T 820 – 1225 x ø 350 mm
– Energieklasse: C

Sonderzubehör:
– Aktivkohlefilter für Umluftbetrieb Typ 3, Fr. 50.–

SMS

HVS 2600/55 N ■ Fr. 890.–
HVS 2600/55 W □ Fr. 890.–
HVS 2600/55 ES ▨ Fr. 950.–

Alle solange Vorrat

– Extraflache Dunstabzugshaube aus Metall
– **Luftförderleistung 250 – 600 m³/h**
– Sehr leiser Betrieb 37 – 59 dB(A)
– 1 Motor, 4 Geschwindigkeiten
– **Einbau hinter einem Standard-Gewürzschrank**
– Edelstahlfrontblende als Sonderzubehör
– **Ausziehbarer Luftleitschirm**
– Mechanische Steuerung mit Slider
– Halogenbeleuchtung 2 x 20 W
– 2 spülmaschinengeeignete Metallfettfilter
– Rückstauklappe

Technische Daten:
– Aufnahme: 220 W
– Druck: 34 mm WS
– Stutzen: ø 120 mm
– Grösse: H x B x T 400 x 548 x 300 – 450 mm
– Energieklasse: D

Zubehör:
– **Edelstahlfrontblende** (inbegriffen bei HVS 2600/55 ES), Kit 0048152, Fr. 60.–
– Aktivkohlefilter für Umluftbetrieb, Ref. F00171/S, Fr. 50.–

SMS

B

Slide 55 N ■ Fr. 890.–
Slide 55 W □ Fr. 890.–
Slide 55 ES ▨ Fr. 950.–

– Extraflache Dunstabzugshaube aus Metall
– **Luftförderleistung 275 – 713 m³/h freiblasend**
– Geräusch-Schallleistung 51 – 72 dB(A)
– 1 Motor, 3 Geschwindigkeiten
– **Einbau hinter einem Standard-Gewürzschrank**
– **Ausziehbarer Luftleitschirm**
– Mechanische Steuerung
– LED-Beleuchtung 2 x 3 W
– 2 spülmaschinengeeignete Metallfettfilter
– Rückstauklappe
– Reduktion 150/120 mm
– Abluft- oder Umluftbetrieb möglich

Technische Daten:
– Aufnahme: 260 W
– Druck: 36,3 mm WS
– Stutzen: ø 150 mm
– Grösse: H x B x T 365 x 548 x 309 – 422 mm
– Energieklasse: B

Zubehör:
– **Edelstahlfrontblende** (inbegriffen bei Slide 55 ES), Blende Slide 55, Fr. 39.–
– Aktivkohlefilter für Umluftbetrieb, AKF Slide, Fr. 60.–

Pulsar Isola 35

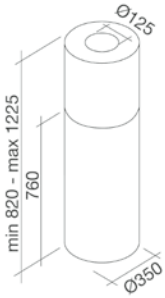

HVS 2600/55

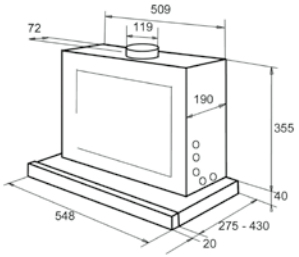

Slide 55

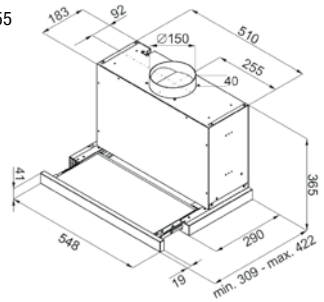

SMS

EURO

C

Built In 50 ■ Fr. 790.–
Built In 70 ■ Fr. 890.–

– Huttenlüfter aus Edelstahl, für den Einbau in Cheminée-Hutte oder Schrank
– **Luftförderleistung 600 m³/h**
– Geräusch-Schallleistung 41 – 58 dB(A)
– 1 Motor mit Gebläse
– 3 Geschwindigkeiten Sliderbedienung
– LED-Beleuchtung 2 x 1,2 W 3200 K
– 2/3 waschbarer Metallfettfilter

Technische Daten:
– Aufnahme: max. 180 W
– Druck: 50 mm WS
– Stutzen: ø 120 mm
– Grösse 50: H x B x T 260 x 560 x 300 mm
– Grösse 70: H x B x T 260 x 805 x 300 mm
– Ausschnitt: 262 x 506/751 mm
– Energieklasse: C

Sonderzubehör:
– Aktivkohlefilter für Umluftbetrieb, Typ 2 Ref. 103050102 (doppelt), Fr. 50.–

SMS

C

Compact 55 ES ■ Fr. 490.–

– Dunstabzugshaube aus Edelstahl
– **Luftförderleistung 130 – 201 m³/h freiblasend**
– Geräusch-Schallleistung 54 – 63 dB(A)
– 1 Motor, 3 Geschwindigkeiten
– Gehäuse aus Edelstahl
– Mechanische Steuerung
– 2 Metallfettfilter
– LED-Beleuchtung 2 x 3 W
– Rückstauklappe
– Abluft- oder Umluftbetrieb möglich

Technische Daten:
– Aufnahme: 95 W
– Druck: 18,8 mm WS
– Stutzen: ø 120 mm
– Grösse: H x B x T 150 x 548 x 500 mm
– Energieklasse: C

Zubehör:
– Aktivkohlefilter für Umluftbetrieb, AKF Compact, Fr. 50.–

SMS

D

FA 1555 W □ Fr. 490.–
FA 1555 N ■ Fr. 490.–

– Dunstabzugshaube aus Metall
– **Luftförderleistung 295 m³/h**
– Schalleistung 69 dB(A)
– 1 Motor, 3 Geschwindigkeiten
– 2 LED Lampen 3000 K
– Kippbarer Luftleitschirm
– Mechanische Steuerung
– 2 spülmaschinengeeignete Metallfettfilterkassetten
– Rückstauklappe

Technische Daten:
– Aufnahme: 125 W
– Druck: 32 mm WS
– Stutzen: ø 120/100 mm
– Grösse: H x B x T 150 x 548 x 525 mm
– Energieklasse: D

Zubehör:
– FA Aktivkohlefilter

Built In 50/70

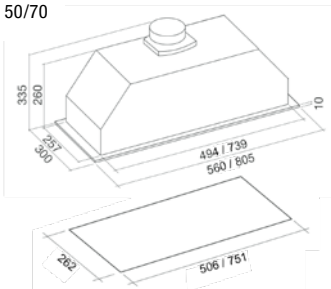

Compact 55

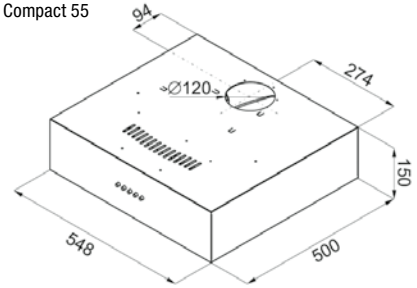

FA 1555

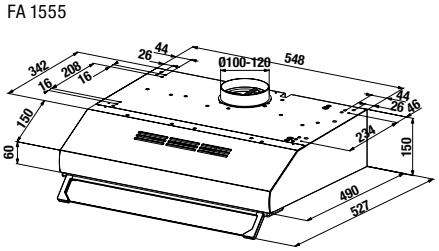

Spülen mit FORS – glänzend sauberes Geschirr für Küchen aller Art

Bei FORS finden Sie für jede Küche den passenden Geschirrspüler. Dank individuellem Einbau nach Schweizer Norm mit 12 Gedecken. Eins verbindet all unsere Geschirrspüler: Sie reinigen glänzend sauber. Auch bei hartnäckiger Verschmutzung!

Qualitätsmerkmale

Swiss Made

Die LV-Modelle werden in der Schweiz für die speziellen Bedürfnisse von Schweizer AnwenderInnen nach höchsten Qualitätsstandards hergestellt.

Unerhört leise

Die Geschirrspüler laufen so leise, dass der Abwasch diskret vonstatten geht – beispielsweise, während Sie in aller Seelenruhe schlafen. Die Geräuscharmut ist dem äusserst leisen Spülsystem zu verdanken sowie der Mehrkomponenten-Schalldämmung.

Ausserordentlich sparsam

Ihr Geschirr reinigen Sie bereits ab nur 8 Litern Wasser und mit lediglich 0,71 kWh Stromverbrauch. Das ist weitaus wirtschaftlicher und umweltschonender als das Spülen von Hand – und spart erst noch eine Menge Zeit. Nutzen Sie einen Warmwasseranschluss und sparen Sie insgesamt 90% Energie ein. Nach Programmende schalten unsere Geschirrspüler automatisch in den Standby-Modus.

Programme

Startaufschub

Für tarifgünstiges Spülen in der Nacht.

Energiespartaste

Senkt die Temperatur um 5 °C und spart damit 10% Energie.

All-in-1-Option

Ideal zur Verwendung von All-in-1-Tabs.
Der Spülgang passt sich so dem verwendeten Spülmittel an – Ihr Geschirr wird fleckenfrei sauber, unabhängig vom verwendeten Produkt. Nutzbar für alle Programme.

Automatik-Programm

(SL und S-Modelle) Spült Ihr Geschirr genau richtig – und spart dabei erst noch bis zu 30% Wasser, Strom und Regeneriersalz ein. Die Programmdauer wird automatisch gesteuert. Sie beträgt zwischen 45 und 85 Minuten.

Hygiene-Programm

(S-Modelle) Für hygienisch saubere Reinigung von Schneidbrettern, Babyfläschchen und Ähnlichem.

Fondue-Programm

(S-Modelle) Entfernt gründlich auch hartnäckige Käsereste. Ihre Caquelons, Raclettepfännchen und Auflauf-/Gratinformen werden perfekt sauber. Ganz ohne Einweichen.

Glanzmitteldosierung

(S-Modelle) Die automatische Glanzmitteldosierung passt die Glanzmitteldosis der Wasserhärte und der Beladung an – vollautomatisch.

Zubehör Geschirrspüler

Vario-Besteckauflage
W8.3586, Fr. 61.–

Gläser Unterkorb
SMS 1015132, Fr. 204.–

Dekortüren
6/6 SMS:
LV 455 Ni W/N 41051 SMS,
LV 455 Si W/N/ES 41049 SMS
– Einbauversion Dekortüre mit Dekorrahmen:
Weiss, W8.3576, Fr. 180.–
Schwarz, W8.3575, Fr. 180.–
Edelstahl, W8.3522, Fr. 280.–

A+++
A
SMS
12

LV 455 Si N 41049 SMS ■ Fr. 3190.–
LV 455 Si W 41049 SMS □ Fr. 3190.–
LV 455 Si ES 41049 SMS ▨ Fr. 3450.–

Alle solange Vorrat

– **6/6 SMS**
– Integrations-Einbausystem
– 12 Normgedecke für Teller bis ø 30,5 cm
– Tür und Bottich aus Chromnickelstahl
– Verbrauchswerte Alltagsprogramm 0,73 kWh / 9 l
– Energieklasse: A+++ (A-10%)
– Swiss Made
– All-in-1, automatische Glanzmitteldosierung
– Impulsspülung
– Dekortüre erforderlich
– 9 Programme: Automatik, Kurz, Glas, Fondue/Raclette, Intensiv, Vorspülen, Hygiene Eco, Trocknen+
– Startzeitvorwahl bis 24 Std.
– Geräusch-Schallleistung 44 dB(A)
– Optionen: Energiesparen, halbe Beladung
– Trübungssensor
– 7 Segment-Anzeigen
– Aktives Trocknungssystem mit Türaufstosser

Technische Daten:
– Anschluss: 230 V, Kalt- und Warmwasser
– Nische: H x B x T 765 x 550 x 580 mm

A+++
A
SMS
12

LV 455 Si N 41095 SMS ■ Fr. 3290.–
LV 455 Si W 41095 SMS □ Fr. 3290.–
LV 455 Si ES 41095 SMS ▨ Fr. 3290.–

– **6/6 SMS**
– Integrations-Einbausystem
– LCD-Display
– 12 Normgedecke für Teller bis ø 30,5 cm
– Tür und Bottich aus Chromnickelstahl
– Verbrauchswerte Alltagsprogramm 0,71 kWh / 8 l
– Energieklasse: A+++ (A-10%)
– Swiss Made
– All-in-1, automatische Glanzmitteldosierung
– Impulsspülung
– Dekortüre erforderlich
– 9 Programme: Automatik, Kurz 30 Min, Glas, Fondue/Raclette, Intensiv, Vorspülen, Hygiene, Eco, Trocknen+
– Startzeitvorwahl bis 24 Std.
– Geräusch-Schallleistung 44 dB(A)
– Optionen: Energiesparen, halbe Beladung
– Trübungssensor
– LED-Innenbeleuchtung
– Aktives Trocknungssystem mit Türöffner

Technische Daten:
– Anschluss: 230 V, Kalt- und Warmwasser
– Nische: H x B x T 765 x 550 x 580 mm

A++
A
SMS
12

LV 455 Ni W 41051 SMS □ Fr. 2710.–
LV 455 Ni N 41051 SMS ■ Fr. 2710.–

Alle solange Vorrat

– **6/6 SMS**
– Integrations-Einbausystem
– 12 Normgedecke für Teller bis ø 30,5 cm
– Tür und Bottich aus Chromnickelstahl
– Verbrauchswerte Alltagsprogramm 0,92 kWh / 9 l
– Energieklasse: A++
– Swiss Made
– All-in-1, automatische Glanzmitteldosierung
– Impulsspülung
– Dekortüre erforderlich
– 8 Programme: Automatik, Kurz, Glas, Intensiv, Vorspülen, Spülen+, Eco, Trocknen+
– Startzeitvorwahl bis 9 Std.
– Geräusch-Schallleistung 44 dB(A)

Technische Daten:
– Anschluss: 230 V, Kalt- und Warmwasser
– Nische: H x B x T 765 x 550 x 580 mm

LV 455 Si

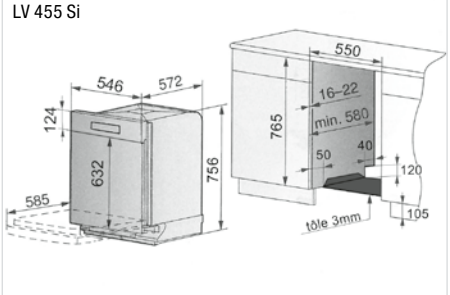

LV 455 Si

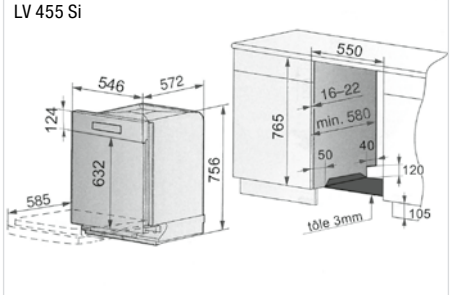

LV 455 Ni

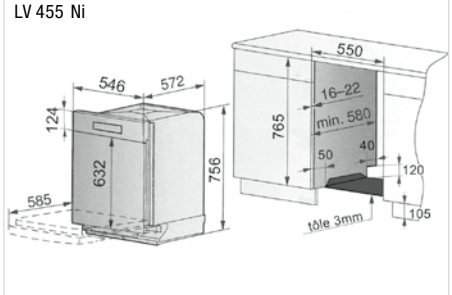

A+++
A
SMS
12

LV 455 Ni W 41091 SMS ☐ Fr. 2810.–
LV 455 Ni N 41091 SMS ■ Fr. 2810.–

– **6/6 SMS**
– Integrations-Einbausystem
– LCD-Display
– 12 Normgedecke für Teller bis ø 30,5 cm
– Tür und Bottich aus Chromnickelstahl
– Verbrauchswerte Alltagsprogramm 0,71 kWh / 8 l
– Energieklasse: A+++
– Swiss Made
– All-in-1, automatische Glanzmitteldosierung
– Impulsspülung
– Dekortüre erforderlich
– 8 Programme: Automatik, Kurz 39 Min, Glas, Intensiv, Vorspülen, Spülen+, Eco, Trocknen+
– Startzeitvorwahl bis 24 Std.
– Geräusch-Schallleistung 43 dB(A)
– Aktives Trocknungssystem mit Türöffner

Technische Daten:
– Anschluss: 230 V, Kalt- und Warmwasser
– Nische: H x B x T 765 x 550 x 580 mm

A++
A
SMS
12

LV 455 NVi 41067 SMS Fr. 2710.–

Solange Vorrat

– **6/6 SMS**
– Vollintegrations-Einbausystem
– 12 Normgedecke für Teller bis ø 30,5 cm
– Tür und Bottich aus Chromnickelstahl
– Verbrauchswerte Alltagsprogramm 0,98 kWh / 9 l
– Energieklasse: A++
– Swiss Made
– All-in-1, automatische Glanzmitteldosierung
– Impulsspülung
– Dekofront erforderlich, Function Light
– 8 Programme: Automatik, Kurz, Glas, Intensiv, Vorspülen, Spülen+, Eco, Trocknen+
– Startzeitvorwahl bis 9 Std.
– Geräusch-Schallleistung 44 dB(A)

Technische Daten:
– Anschluss: 230 V, Kalt- und Warmwasser
– Nische: H x B x T 765 x 550 x 580 mm

A+++
A
SMS
12

LV 455 NVi 41093 SMS Fr. 2810.–

– **6/6 SMS**
– Vollintegrations-Einbausystem
– 12 Normgedecke für Teller bis ø 30,5 cm
– Tür und Bottich aus Chromnickelstahl
– Verbrauchswerte Alltagsprogramm 0,71 kWh / 8 l
– Energieklasse: A+++
– Swiss Made
– All-in-1, automatische Glanzmitteldosierung
– Impulsspülung
– Dekofront erforderlich, Function Light
– 8 Programme: Automatik, Kurz 39 Min, Glas, Intensiv, Vorspülen, Spülen+, Eco, Trocknen+
– Startzeitvorwahl bis 24 Std.
– Geräusch-Schallleistung 43 dB(A)
– Aktives Trocknungssystem mit Türöffner

Technische Daten:
– Anschluss: 230 V, Kalt- und Warmwasser
– Nische: H x B x T 765 x 550 x 580 mm

LV 455 Ni

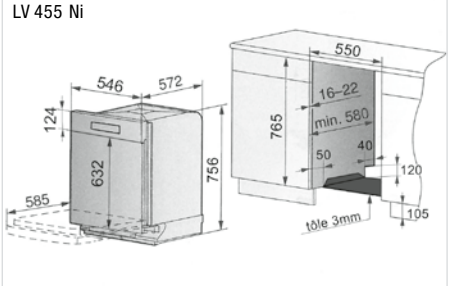

LV 455 NVi

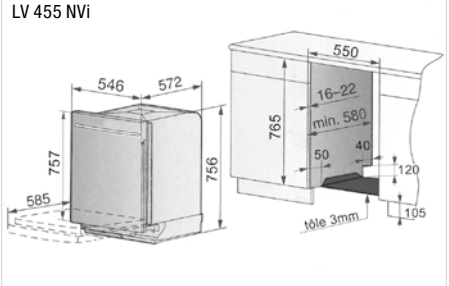

LV 455 NVi

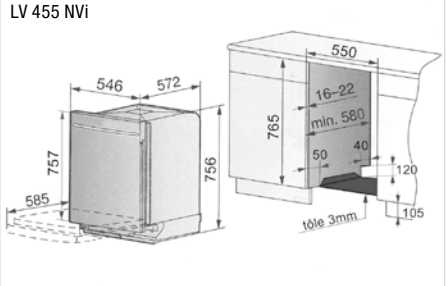

Kühlen und Gefrieren mit LIEBHERR

Spitzentechnik für jede Küche – komfortabel und energiesparend

Wenn Sie eine Küche neu planen, ein Gerät nachträglich einbauen oder ein bisheriges Gerät ersetzt werden soll: Im lückenlosen Einbauprogramm von Liebherr finden Sie für jeden Bedarf das richtige Gerät. Liebherr, der Spezialist für Kühlen und Gefrieren, bietet Ihren Kunden hochwertige Geräte mit allen Vorteilen modernster Kältetechnik. Viele richtungsweisende Ideen wurden von Liebherr entwickelt und verwirklicht, um die Wirtschaftlichkeit und den Bedienungskomfort konsequent zu optimieren. Die Geräte von Liebherr beeindrucken durch einen extrem niedrigen Verbrauch und ein breites Einbaugeräte-Programm in den besten Energieeffizienzklassen.

Supersparsam im Energieverbrauch

Energieeffizienz war und ist bei Liebherr ein zentrales Thema, das bereits bei der Konzeption der Geräte einen massgeblichen Einfluss hat. Präzise elektronische Steuerungen in Verbindung mit optimierten Kältekomponenten, die Verwendung von hochdämmenden Isolationsmaterialien und der Einsatz von hocheffizienten Kompressoren gewährleisten beste Energieeffizienz.

Damit setzt Liebherr auch im aktuellen Kühl- und Gefriergeräte-Programm wieder Massstäbe und bietet ein attraktives Programm in den besten Energieeffizienzklassen bis zu A^{+++}. Der tatsächliche Verbrauch ist abhängig von Nutzung und Standort des Gerätes. Die angegebenen Energiewerte wurden nach der Energieverordnung EnV Schweiz ermittelt.

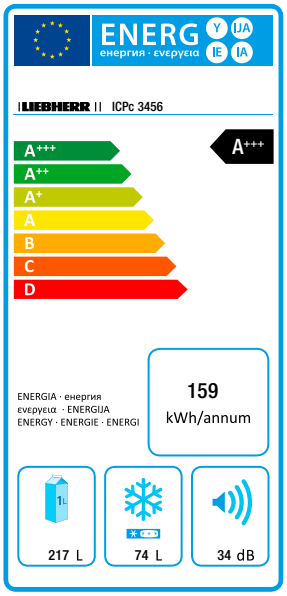

Active Green

Die elegante Steuerung der **Premium-Elektronik** gewährleistet eine präzise Einhaltung der gewählten Temperatur. Alle Funktionen können komfortabel durch sanftes Berühren der Touch-Bedienoberfläche gewählt werden. Die Temperatur ist im MagicEye über die Ziffernanzeige des LC-Displays abzulesen.

Das **Flaschenkorb-Abteil** besteht aus zwei herausnehmbaren Körben mit Trenner und Ablagefläche für weitere Getränkepackungen. Die Körbe können mit je 6 Flaschen (1,5 Liter) befüllt werden. Sie sind bis maximal 20 Kilogramm belastbar. Komfortabel und platzsparend platziert, sind die Körbe auf einem Wagen mit Selbsteinzug und SoftTeleskopic-Schliessdämpfung.

Die Premium-Reihe mit BioFresh bietet zwei integrierte **LED-Lichtsäulen** rechts und links, für eine gleichmässige Ausleuchtung des Kühlraums. Die Lichtstärke wird beim Öffnen soft aufgehellt. Die Satinierung der Lichtabdeckung erzeugt eine elegante Lichtstimmung. Gleichzeitig ermöglichen die Lichtsäulen eine variable Verstellung der Glasplatten.

Das leistungsfähige **PowerCooling**-System sorgt für schnelles Abkühlen frisch eingelagerter Ware und eine gleichmässige Kühltemperatur im gesamten Innenraum. Ein Türkontaktschalter schaltet den Ventilator bei Türöffnung ab. Dadurch wird wertvolle Energie gespart.

Die Premium-Geräte verfügen über ein grosses, voll transparentes **Obst- und Gemüsefach** auf hochwertigen, leichtlaufenden Teleskopauszügen, die die tägliche Nutzung komfortabel, praktisch und angenehm machen.

Mit **SmartFrost** wird die Bereifung des Innenraums und des Gefrierguts stark reduziert. Somit ist das Abtauen seltener erforderlich. Die Innenwände sind glatt und dadurch besonders leicht zu reinigen.

Die gezeigten Ausstattungs-Details sind modellabhängig, es gilt die Beschreibung beim jeweiligen Modell.

Die übersichtliche **Comfort-Elektronik** gewährleistet die genaue Einhaltung der gewählten Temperatur. Die Einstellungen können komfortabel über Tasten vorgenommen werden. Die Kühlteil-Temperatur ist im MagicEye über die Ziffernanzeige des LC-Displays abzulesen.

Die **Comfort GlassLine** überzeugt mit einer hochwertigen Glasausstattung in der Innentür. Die Abstellflächen für Konserven und Flaschen verfügen über einen satinierten Glasboden aus Sicherheitsglas und eine formschöne Kunststoffeinfassung mit verstellbarem Flaschenhalter.

Die **Premium GlassLine** besticht durch ihr edles Design und die Verwendung hochwertiger Materialien. Die Innentürabsteller verfügen über einen satinierten Glasboden, formvollendete Kunststoff-Flanken, Edelstahl-Profile und Flaschenhalter. Abgerundet wird die Ausstattung durch die beiden entnehmbaren und transparenten VarioBoxen mit Deckel.

Der neue **VarioSafe** bei Premium BioFresh-Modellen bietet Übersicht und schafft Ordnung. Der optimale Platz für kleinere Lebensmittel und Packungen, Tuben und Gläser. Der Safe kann in der Einstellhöhe angepasst und auf mehreren Höhenpositionen der Lichtsäule platziert werden. Die beidseitigen Haltesäulen erlauben eine flexible Verstellung der Glasplatten aus Sicherheitsglas und gewährleisten damit eine individuelle Nutzung des Kühlraums.

Alle Premium BioFresh-Geräte verfügen über BioFresh-Safes mit Vollauszug und **SoftTelescopic**, den Selbsteinzug mit sanfter Schliessdämpfung, der die tägliche Nutzung praktisch, sicher und komfortabel macht. Die Safes sind selbst bei einem Türöffnungswinkel von 90° voll auszieh- und herausnehmbar.

Das in die Tür integrierte **SoftSystem** in noblem Weiss – passend zur Innentür – dämpft die Bewegung bei der Türschliessung komfortabel ab und gewährleistet selbst bei voller Beladung der Innentür ein besonders sanftes Schliessen. Ab einem Öffnungswinkel von ca. 30° wird die Tür automatisch geschlossen.

14/6

ICPc 3456 A+++ ▲ Fr. 3890.–

– 14/6 SMS Premium
– Nutzinhalt: Kühlteil 217 l, Gefrierteil 74 l
– Energieverbrauch: 159 kWh/Jahr (A+++)
– MagicEye mit LC-Display
– Umluftkühlung
– 1 Obst- und Gemüseschublade auf Teleskopschienen
– **LED-Lichtsäule**
– Festtür-Montage
– Geräusch-Schallleistung: 34 dB(A)

Technische Daten:
– Anschluss: 220–240 V/1,0 A
– Nische: H x B x T 1778 x 550 x 605 mm

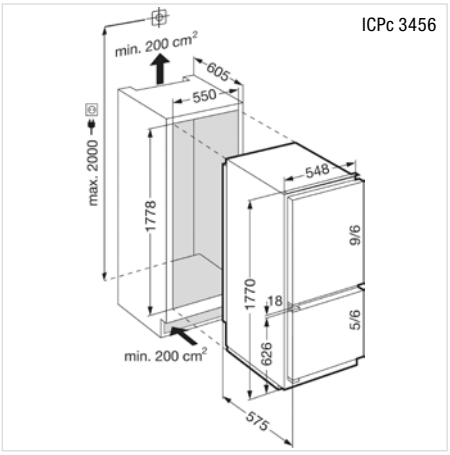

14/6

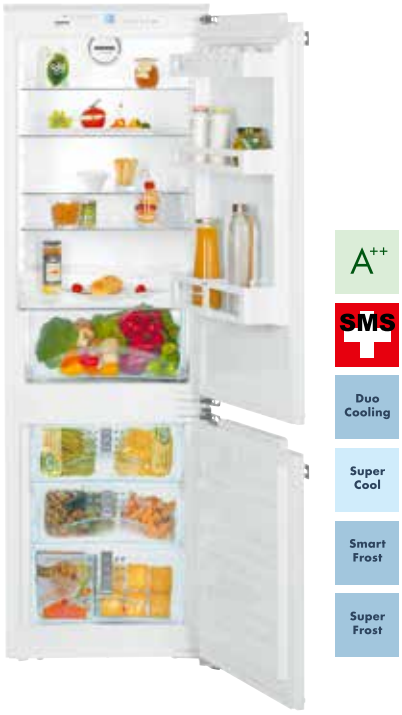

ICc 3414 ▲ Fr. 3390.–

– 14/6 SMS Comfort
– Nutzinhalt: Kühlteil 217 l, Gefrierteil 74 l
– Energieverbrauch: 239 kWh/Jahr (A++)
– MagicEye mit LC-Display
– Umluftkühlung
– 1 Obst- und Gemüseschublade auf Rollen
– LED-Beleuchtung
– Festtür-Montage
– Geräusch-Schallleistung: 34 dB(A)

Technische Daten:
– Anschluss: 220–240 V/1,0 A
– Nische: H x B x T 1778 x 550 x 605 mm

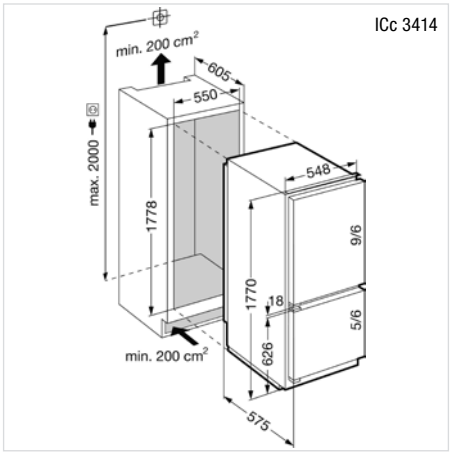

14/6

IKBc 3454 ▲ Fr. 4390.–

– 14/6 SMS Premium
– Nutzinhalt: Kühlteil 271 l,
davon BioFresh 95 l,
Gefrierfach 30 l
– Energieverbrauch: 238 kWh/Jahr (A++)
– MagicEye mit LC-Display
– Umluftkühlung
– **BioFresh-Teil** mit 3 Schubladen auf Soft-Teleskopschienen, untere 2 Schubladen mit Feuchteregulierung
– **LED-Lichtsäulen**
– Festtür-Montage
– Geräusch-Schallleistung: 38 dB(A)

Technische Daten:
– Anschluss: 220–240 V/1,0 A
– Nische: H x B x T 1778 x 550 x 605 mm

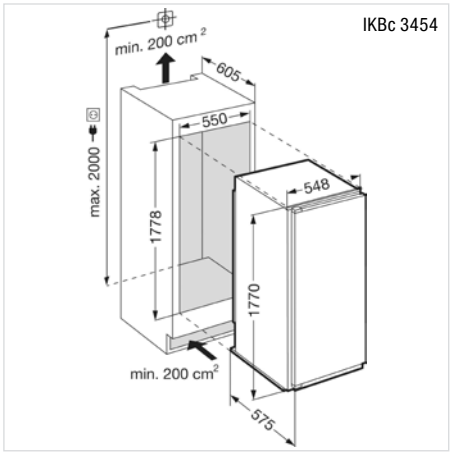

13/6

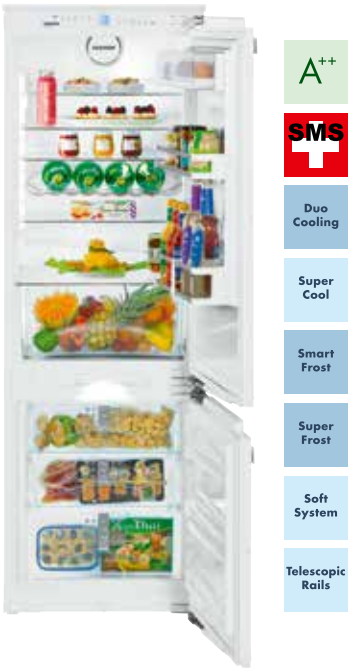

ICc 3156 ▲ Fr. 3450.–

– 13/6 SMS Premium
– Nutzinhalt: Kühlteil 189 l, Gefrierteil 74 l
– Energieverbrauch: 228 kWh/Jahr (A++)
– MagicEye mit LC-Display
– Umluftkühlung
– 1 Obst- und Gemüseschublade auf Teleskopschienen
– **LED-Lichtsäule**
– Festtür-Montage
– Geräusch-Schallleistung: 34 dB(A)

Technische Daten:
– Anschluss: 220–240 V/1,0 A
– Nische: H x B x T 1651 x 550 x 605 mm

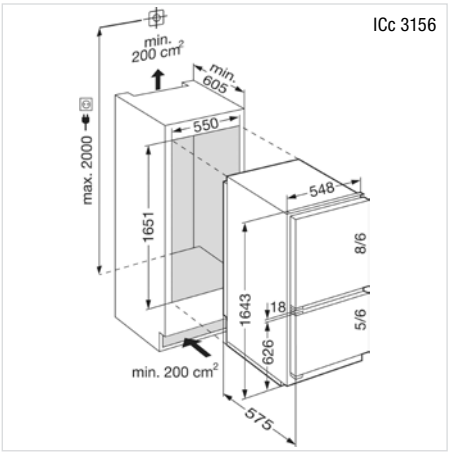

12/6

ICc 2866 ▲ Fr. 3350.–

– 12/6 SMS Premium
– Nutzinhalt: Kühlteil 160 l, Gefrierteil 74 l
– Energieverbrauch: 218 kWh/Jahr (A++)
– MagicEye mit LC-Display
– Umluftkühlung
– 1 Obst- und Gemüseschublade auf Teleskopschienen
– **LED-Lichtsäule**
– Festtür-Montage
– Geräusch-Schallleistung: 34 dB(A)

Technische Daten:
– Anschluss: 220–240 V/1,0 A
– Nische: H x B x T 1524 x 550 x 605 mm

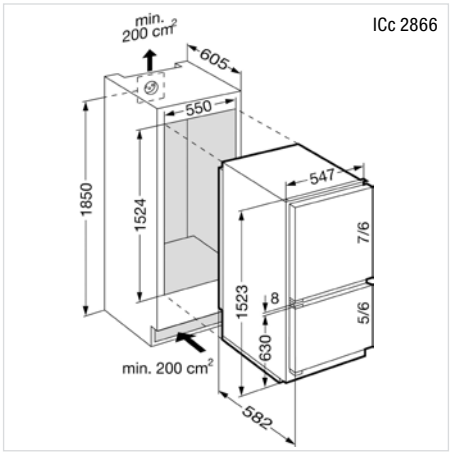

12/6

IKBc 2854 ▲ Fr. 3490.–

– 12/6 SMS Premium
– Nutzinhalt: Kühlteil 231 l, davon BioFresh 62 l, Gefrierfach 22 l
– Energieverbrauch: 216 kWh/Jahr (A++)
– MagicEye mit LC-Display
– Umluftkühlung
– **BioFresh-Teil** mit 2 Schubladen auf Soft-Teleskopschienen, untere Schublade mit Feuchteregulierung
– **LED-Lichtsäulen**
– Festtür-Montage
– Geräusch-Schallleistung: 38 dB(A)

Technische Daten:
– Anschluss: 220–240 V/1,0 A
– Nische: H x B x T 1524 x 550 x 605 mm

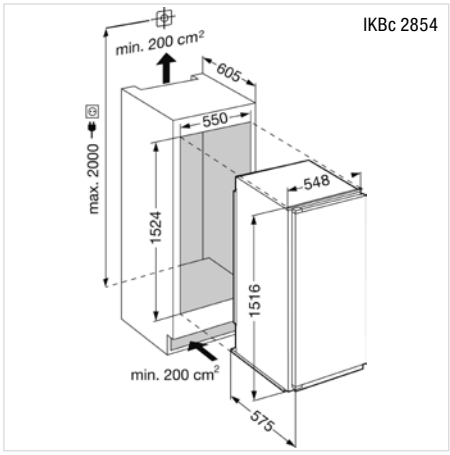

12/6

A+++
SMS
Super Cool
Soft System
Telescopic Rails

IKFPc 2854 A+++ ▲ Fr. 3490.–

– 12/6 SMS Premium
– Nutzinhalt: Kühlteil 244 l, Gefrierfach 22 l
– Energieverbrauch: 138 kWh/Jahr (A+++)
– MagicEye mit LC-Display
– Umluftkühlung
– **2 herausziehbare Flaschenkörbe**
– 1 Obst- und Gemüseschublade auf Teleskopschienen
– **LED-Lichtsäule**
– Festtür-Montage
– Geräusch-Schallleistung: 34 dB(A)

Technische Daten:
– Anschluss: 220–240 V/1,0 A
– Nische: H x B x T 1524 x 550 x 605 mm

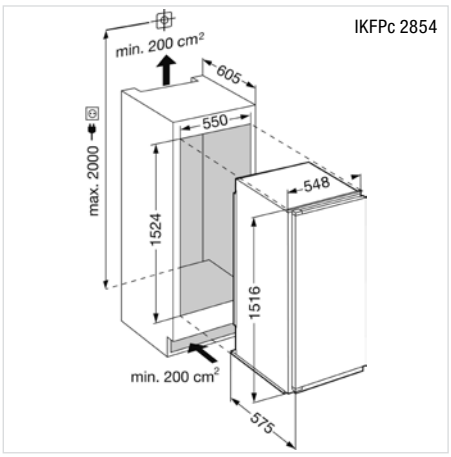

12/6

A+++
SMS
Super Cool
Soft System

IKPc 2854 A+++ ▲ Fr. 3190.–

– 12/6 SMS ComfortPlus
– Nutzinhalt: Kühlteil 251 l, Gefrierfach 22 l
– Energieverbrauch: 140 kWh/Jahr (A+++)
– MagicEye mit LC-Display
– Umluftkühlung
– 1 Obst- und Gemüseschublade auf Rollen
– **LED-Lichtsäule**
– Festtür-Montage
– Geräusch-Schallleistung: 34 dB(A)

Technische Daten:
– Anschluss: 220–240 V/1,0 A
– Nische: H x B x T 1524 x 550 x 605 mm

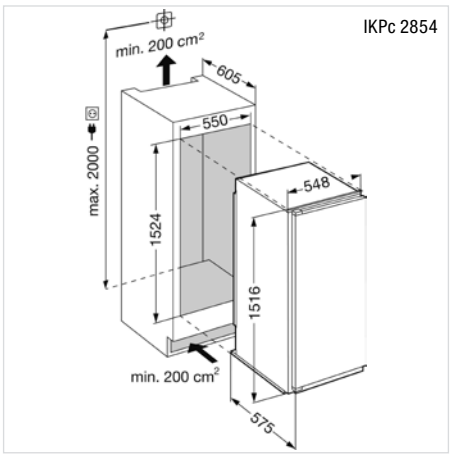

10/6

A+++
SMS
Super Cool
Soft System

IKPc 2554 A+++ ▲ Fr. 2690.–

– 10/6 SMS ComfortPlus
– Nutzinhalt: Kühlteil 197 l, Gefrierfach 22 l
– Energieverbrauch: 127 kWh/Jahr (A+++)
– MagicEye mit LC-Display
– 1 Obst- und Gemüseschublade auf Rollen
– **LED-Lichtsäule**
– Festtür-Montage
– Geräusch-Schallleistung: 34 dB(A)

Technische Daten:
– Anschluss: 220–240 V/1,0 A
– Nische: H x B x T 1270 x 550 x 605 mm

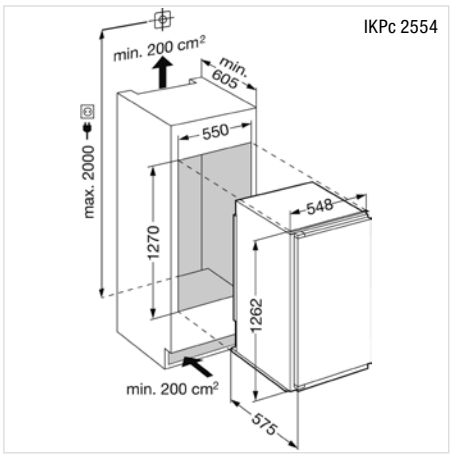

10/6

A++

SMS

Super Cool

IKc 2554 ▲

Fr. 2450.–

– 10/6 SMS ComfortPlus
– Nutzinhalt: Kühlteil 197 l, Gefrierfach 22 l
– Energieverbrauch: 183 kWh/Jahr (A++)
– MagicEye mit LC-Display
– 1 Obst- und Gemüseschublade auf Rollen
– **LED-Lichtsäule**
– Festtür-Montage
– Geräusch-Schallleistung: 36 dB(A)

Technische Daten:
– Anschluss: 220–240 V/1,0 A
– Nische: H x B x T 1270 x 550 x 605 mm

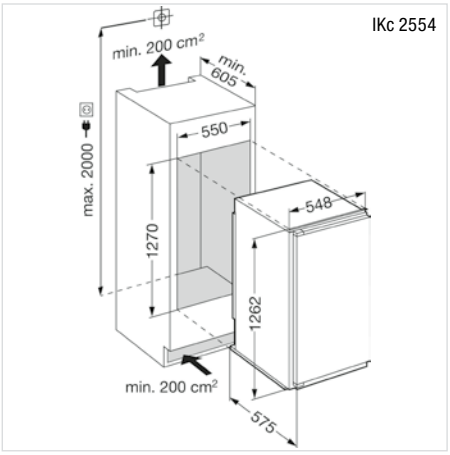

7/6

A++

SMS

Super Cool

IKc 1714

Fr. 2090.–

– 7/6 SMS Comfort
– Nutzinhalt: Kühlteil 125 l, Gefrierfach 17 l
– Energieverbrauch: 155 kWh/Jahr (A++)
– MagicEye mit LC-Display
– 2 Obst- und Gemüseschubladen
– **LED-Beleuchtung**
– Festtür-Montage
– Geräusch-Schallleistung: 34 dB(A)

Technische Daten:
– Anschluss: 220–240 V/0,8 A
– Nische: H x B x T 889 x 550 x 605 mm

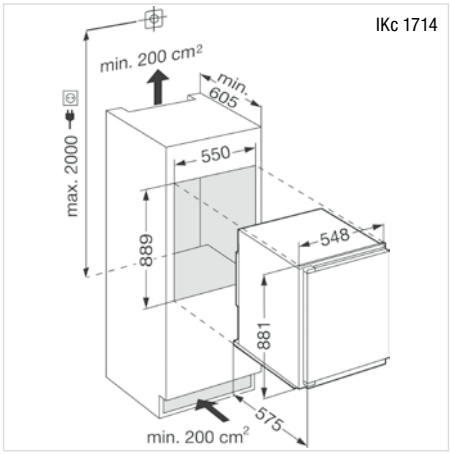

Be- und Entlüftung bei Unter- und Einbaugeräten

1 Einbaugeräte in raumhohen Küchenmöbel. Frontseitige Belüftung im Sockel. Entlüftung über Lüftungsschlitze oben.
2 Einbaugeräte in nicht raumhohen Küchenmöbel. Frontseitige Belüftung im Sockel. Entlüftung über Küchenmöbel-Rückwand.
3 Einbaugeräte mit frontseitiger Be- und Entlüftung.
4 Unterbaugeräte mit frontseitiger Belüftung im Sockel. Entlüftung über Lüftungsschlitze oben.
5 Unterbaugeräte mit frontseitiger Be- und Entlüftung.

Bitte beachten: Alle Lüftungsschlitze müssen mindestens 200 cm² betragen.

1

2

3

4

5

LIEBHERR

Dekorfähige Einbaugeräte

Bei dekorfähigen Geräten kann in den Dekorrahmen auf der Gerätetür eine zur Küchenfront passende Dekorplatte in einer Stärke von bis zu 2 mm eingelegt werden. Serienmässig ist der Dekorrahmen weiss; braune oder schwarze Rahmen sind als Sonderzubehör lieferbar.

Passt bei Ersatzgeräten die vorhandene Dekorplatte in der Höhe nicht, so kann diese mit farblich dem Dekorrahmen entsprechenden Ausgleichsblenden 1/6 angepasst werden. Je nach auszugleichendem Mass oder aus optischen Gründen können 1 oder 2 Ausgleichsblenden (oben und/oder unten) verwendet werden. Die Ausgleichsblenden gibt es in drei Farben (braun, weiss, schwarz).

14/6

A++

SMS

Duo Cooling

Super Cool

Smart Frost

Super Frost

Telescopic Rails

ECc 3456 ▲ Fr. 3590.–

– 14/6 SMS Premium
– Nutzinhalt: Kühlteil 217 l, Gefrierteil 74 l
– Energieverbrauch: 239 kWh/Jahr (A++)
– MagicEye mit LC-Display
– Umluftkühlung
– 1 Obst- und Gemüseschublade auf Teleskopschienen
– **LED-Lichtsäule**
– Dekorrahmen weiss
– Geräusch-Schallleistung: 34 dB(A)

Technische Daten:
– Anschluss: 220–240 V/1,0 A
– Nische: H x B x T 1778 x 550 x 605 mm

Dekorplattenmasse in mm:
(Höhe x Breite x Dicke max.)
Kühlteil 1098 x 535 x 2
Gefrierteil 602 x 535 x 2

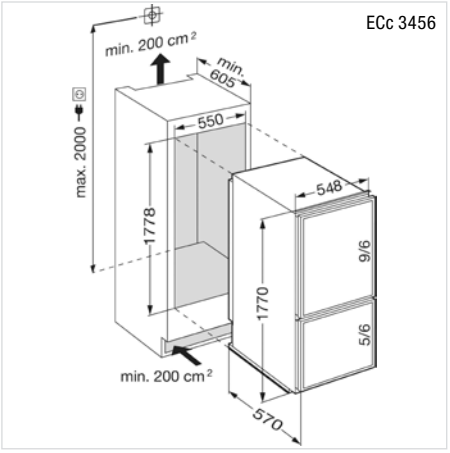

12/6

ECc 2866 ▲ Fr. 3350.–

– 12/6 SMS Premium
– Nutzinhalt: Kühlteil 160 l, Gefrierteil 74 l
– Energieverbrauch: 218 kWh/Jahr (A++)
– MagicEye mit LC-Display
– Umluftkühlung
– 1 Obst- und Gemüseschublade auf Teleskopschienen
– **LED-Lichtsäule**
– Dekorrahmen weiss
– Geräusch-Schallleistung: 34 dB(A)

Technische Daten:
– Anschluss: 220–240 V/1,0 A
– Nische: H x B x T 1524 x 550 x 605 mm

Dekorplattenmasse in mm:
(Höhe x Breite x Dicke max.)
Kühlteil 844 x 535 x 2
Gefrierteil 602 x 535 x 2

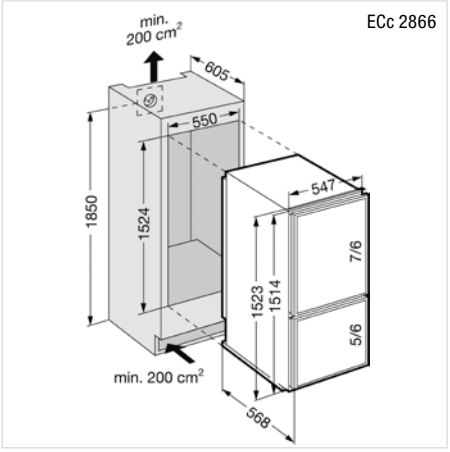

12/6

ECcn 2866 ▲ Fr. 3350.– *

* Aufpreis Fr. 199.– (exkl. MwSt.) für Dekorkit schwarz montiert

– 12/6 SMS Premium
– Nutzinhalt: Kühlteil 160 l, Gefrierteil 74 l
– Energieverbrauch: 218 kWh/Jahr (A++)
– MagicEye mit LC-Display
– Umluftkühlung
– 1 Obst- und Gemüseschublade auf Teleskopschienen
– **LED-Lichtsäule**
– Dekorrahmen schwarz
– Geräusch-Schallleistung: 34 dB(A)

Technische Daten:
– Anschluss: 220–240 V/1,0 A
– Nische: H x B x T 1524 x 550 x 605 mm

Dekorplattenmasse in mm:
(Höhe x Breite x Dicke max.)
Kühlteil 844 x 535 x 2
Gefrierteil 602 x 535 x 2

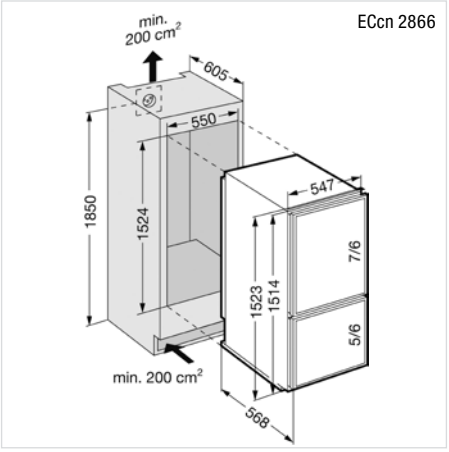

12/6

ECcbr 2866 ▲ Fr. 3350.– *

* Aufpreis Fr. 199.– (exkl. MwSt.) für Dekorkit braun montiert

– 12/6 SMS Premium
– Nutzinhalt: Kühlteil 160 l, Gefrierteil 74 l
– Energieverbrauch: 218 kWh/Jahr (A++)
– MagicEye mit LC-Display
– Umluftkühlung
– 1 Obst- und Gemüseschublade auf Teleskopschienen
– **LED-Lichtsäule**
– Dekorrahmen braun
– Geräusch-Schallleistung: 34 dB(A)

Technische Daten:
– Anschluss: 220–240 V/1,0 A
– Nische: H x B x T 1524 x 550 x 605 mm

Dekorplattenmasse in mm:
(Höhe x Breite x Dicke max.)
Kühlteil 844 x 535 x 2
Gefrierteil 602 x 535 x 2

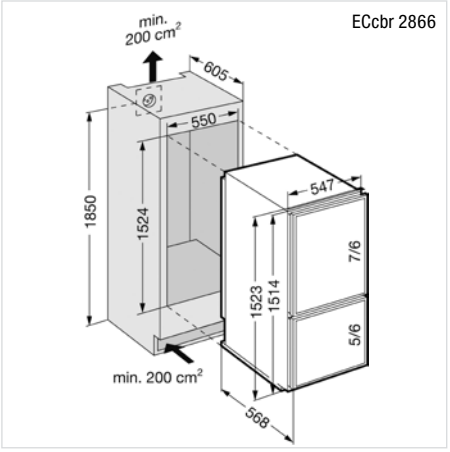

12/6

A+++ SMS Super Cool Telescopic Rails

EKFPc 2854 A+++ ▲ Fr. 3490.–

Solange Vorrat

– 12/6 SMS Premium
– Nutzinhalt: Kühlteil 244 l, Gefrierfach 22 l
– Energieverbrauch: 138 kWh/Jahr (A+++)
– MagicEye mit LC-Display
– Umluftkühlung
– **2 herausziehbare Flaschenkörbe**
– 1 Obst- und Gemüseschublade auf Teleskopschienen
– **LED-Lichtsäule**
– Dekorrahmen weiss
– Geräusch-Schallleistung: 34 dB(A)

Technische Daten:
– Anschluss: 220–240 V/1,0 A
– Nische: H x B x T 1524 x 550 x 605 mm

Dekorplattenmasse in mm:
(Höhe x Breite x Dicke max.)
1478 x 535 x 2

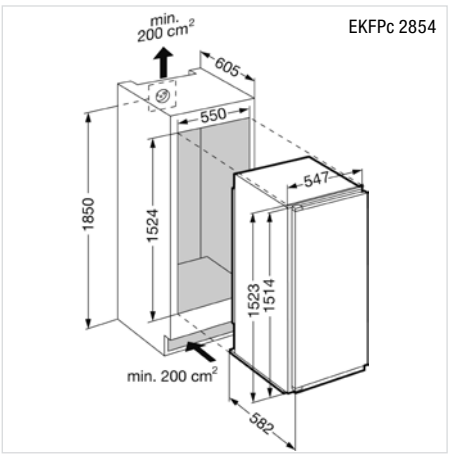

12/6

A+++ SMS Super Cool

EKPc 2854 A+++ ▲ Fr. 3190.–

– 12/6 SMS Comfort Plus
– Nutzinhalt: Kühlteil 251 l, Gefrierfach 22 l
– Energieverbrauch: 140 kWh/Jahr (A+++)
– MagicEye mit LC-Display
– Umluftkühlung
– 1 Obst- und Gemüseschublade auf Rollen
– **LED-Lichtsäule**
– Dekorrahmen weiss
– Geräusch-Schallleistung: 34 dB(A)

Technische Daten:
– Anschluss: 220–240 V/1,0 A
– Nische: H x B x T 1524 x 550 x 605 mm

Dekorplattenmasse in mm:
(Höhe x Breite x Dicke max.)
1478 x 535 x 2

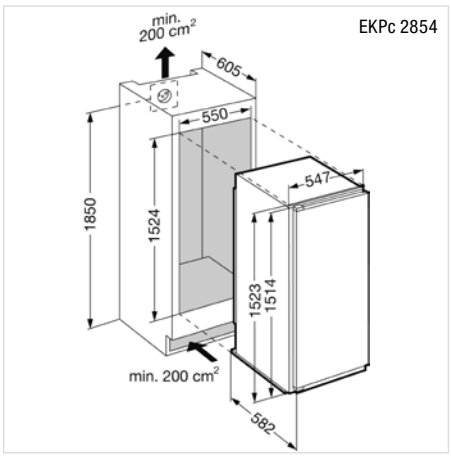

10/6

A+++ SMS Super Cool

EKPc 2554 A+++ ▲ Fr. 2690.–

– 10/6 SMS Comfort Plus
– Nutzinhalt: Kühlteil 197 l, Gefrierfach 22 l
– Energieverbrauch: 127 kWh/Jahr (A+++)
– MagicEye mit LC-Display
– 1 Obst- und Gemüseschublade auf Rollen
– **LED-Lichtsäule**
– Dekorrahmen weiss
– Geräusch-Schallleistung: 34 dB(A)

Technische Daten:
– Anschluss: 220–240 V/1,0 A
– Nische: H x B x T 1270 x 550 x 605 mm

Dekorplattenmasse in mm:
(Höhe x Breite x Dicke max.)
1224 x 535 x 2

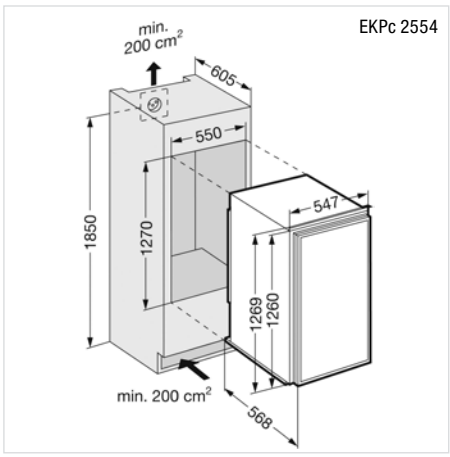

10/6

A++

SMS

Super Cool

EKc 2514

Fr. 2450.–

– 10/6 SMS Comfort
– Nutzinhalt: Kühlteil 193 l, Gefrierfach 21 l
– Energieverbrauch: 174 kWh/Jahr (A++)
– MagicEye mit LC-Display
– 1 Obst- und Gemüseschubladen auf Rollen
– **Mit integriertem Lüftungsgitter, keine Nischenbelüftung notwendig**
– **LED-Beleuchtung**
– Dekorrahmen weiss
– Geräusch-Schallleistung: 36 dB(A)

Technische Daten:
– Anschluss: 220–240 V/0,8 A
– Nische: H x B x T 1270 x 550 x 605 mm

Dekorplattenmasse in mm:
(Höhe x Breite x Dicke max.)
1185 x 535 x 2

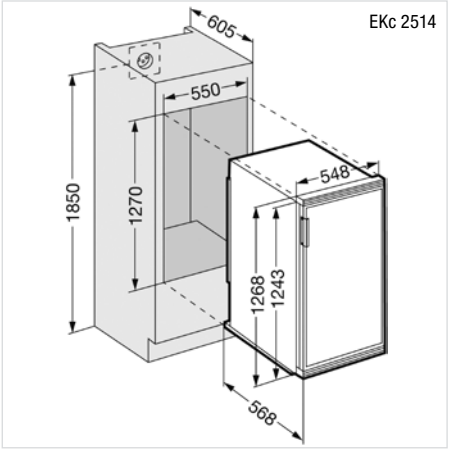

10/6

A++

SMS

Super Cool

EKcn 2514

Fr. 2450.– *

* Aufpreis Fr. 179.– (exkl. MwSt.) für Dekorkit schwarz montiert

– 10/6 SMS Comfort
– Nutzinhalt: Kühlteil 193 l, Gefrierfach 21 l
– Energieverbrauch: 174 kWh/Jahr (A++)
– MagicEye mit LC-Display
– 1 Obst- und Gemüseschubladen auf Rollen
– **Mit integriertem Lüftungsgitter, keine Nischenbelüftung notwendig**
– **LED-Beleuchtung**
– Dekorrahmen schwarz
– Geräusch-Schallleistung: 36 dB(A)

Technische Daten:
– Anschluss: 220–240 V/0,8 A
– Nische: H x B x T 1270 x 550 x 605 mm

Dekorplattenmasse in mm:
(Höhe x Breite x Dicke max.)
1185 x 535 x 2

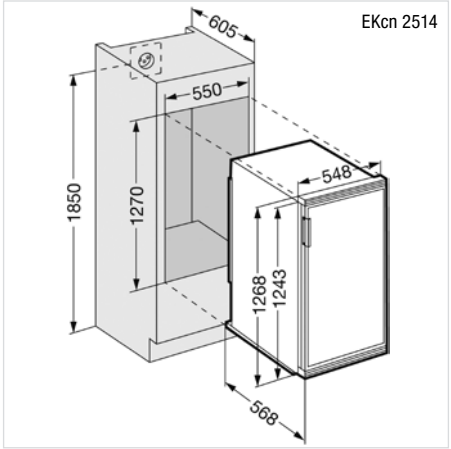

10/6

A++

SMS

Super Cool

EKcbr 2514

Fr. 2450.– *

* Aufpreis Fr. 179.– (exkl. MwSt.) für Dekorkit braun montiert

– 10/6 SMS Comfort
– Nutzinhalt: Kühlteil 193 l, Gefrierfach 21 l
– Energieverbrauch: 174 kWh/Jahr (A++)
– MagicEye mit LC-Display
– 1 Obst- und Gemüseschubladen auf Rollen
– **Mit integriertem Lüftungsgitter, keine Nischenbelüftung notwendig**
– **LED-Beleuchtung**
– Dekorrahmen braun
– Geräusch-Schallleistung: 36 dB(A)

Technische Daten:
– Anschluss: 220–240 V/0,8 A
– Nische: H x B x T 1270 x 550 x 605 mm

Dekorplattenmasse in mm:
(Höhe x Breite x Dicke max.)
1185 x 535 x 2

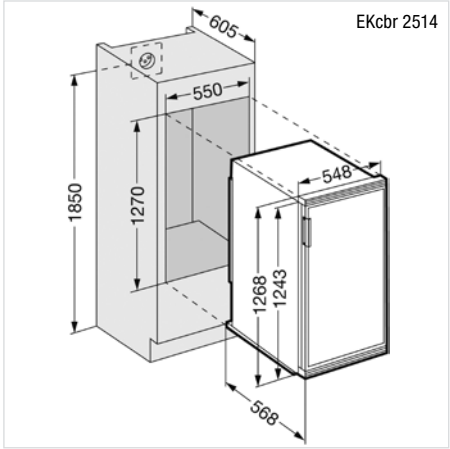

7/6

A++ SMS Super Cool

EKc 1714 Fr. 2090.–

– 7/6 SMS Comfort
– Nutzinhalt: Kühlteil 114 l, Gefrierfach 17 l
– Energieverbrauch: 146 kWh/Jahr (A++)
– MagicEye mit LC-Display
– 1 Obst- und Gemüseschublade
– **Mit integriertem Lüftungsgitter, keine Nischenbelüftung notwendig**
– **LED-Beleuchtung**
– Dekorrahmen weiss
– Geräusch-Schallleistung: 36 dB(A)

Technische Daten:
– Anschluss: 220–240 V/0,8 A
– Nische: H x B x T 889 x 550 x 605 mm

Dekorplattenmasse in mm:
(Höhe x Breite x Dicke max.)
804 x 535 x 2

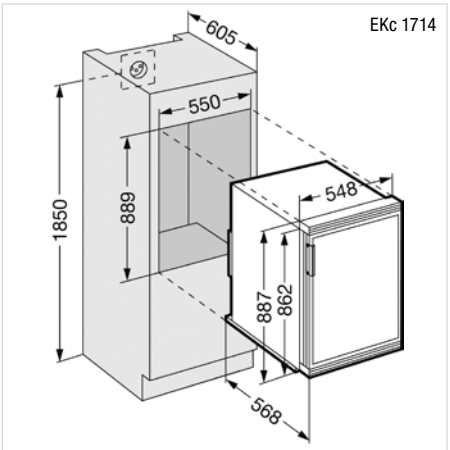

6/6

A++ SMS Super Cool

EKc 1424 Fr. 1850.–

– 6/6 SMS Comfort
– Nutzinhalt: Kühlteil 86 l, Gefrierfach 17 l
– Energieverbrauch: 138 kWh/Jahr (A++)
– MagicEye mit LC-Display
– 1 Obst- und Gemüseschublade
– **Mit integriertem Lüftungsgitter, keine Nischenbelüftung notwendig**
– **LED-Beleuchtung**
– Dekorrahmen weiss
– Geräusch-Schallleistung: 36 dB(A)

Technische Daten:
– Anschluss: 220–240 V/0,8 A
– Nische: H x B x T 762 x 550 x 605 mm

Dekorplattenmasse in mm:
(Höhe x Breite x Dicke max.)
677 x 535 x 2

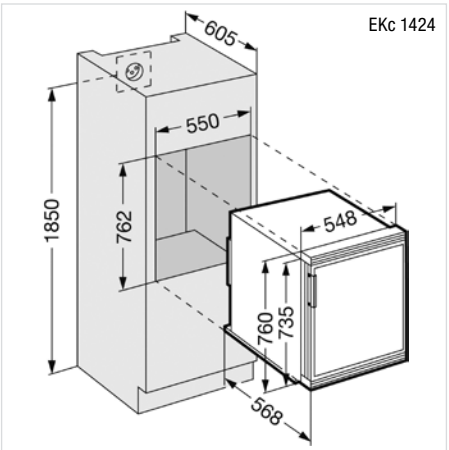

6/6

A++ SMS Super Cool

EKcn 1424 (schwarz) Fr. 1850.– *
EKcbr 1424 (braun) Fr. 1850.– *

* Aufpreis Fr. 159.– (exkl. MwSt.) für Dekorkit schwarz/braun montiert

– 6/6 SMS Comfort
– Nutzinhalt: Kühlteil 86 l, Gefrierfach 17 l
– Energieverbrauch: 138 kWh/Jahr (A++)
– MagicEye mit LC-Display
– 1 Obst- und Gemüseschublade
– **Mit integriertem Lüftungsgitter, keine Nischenbelüftung notwendig**
– **LED-Beleuchtung**
– Dekorrahmen schwarz oder braun
– Geräusch-Schallleistung: 36 dB(A)

Technische Daten:
– Anschluss: 220–240 V/0,8 A
– Nische: H x B x T 762 x 550 x 605 mm

Dekorplattenmasse in mm:
(Höhe x Breite x Dicke max.)
677 x 535 x 2

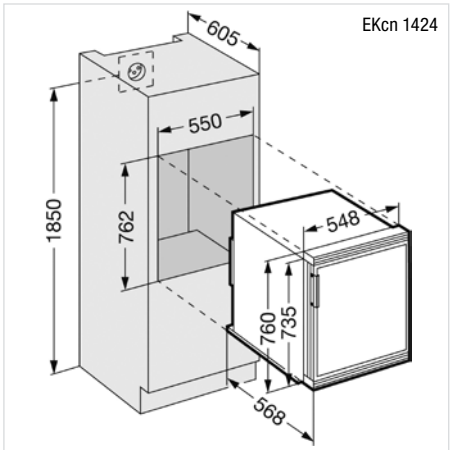

FORS Service

FORS – die Marke des Fachhandels

Für FORS selbstverständlich:
Unser Service beginnt bereits vor dem Kauf: mit umfassender Beratung durch den Fachhandel in Ihrer Nähe. Bei Problemen sind wir auch nach dem Kauf für Sie da:

REPARATUR-SERVICE
0800 554 650

Jahre
2
+3
+3

Garantie und Garantieverlängerung
FORS bietet direkt beim Kauf...

- **Gesetzliche Garantie**
  2 Jahre Garantie auf Haushalt- und Gewerbegeräte.
- **FORS Swiss Garantie 5**
  Kostenlos zusätzliche 3 Jahre FORS Swiss Garantie 5.
- **FORS Swiss Security 8**
  Package + 3 weitere Garantiejahre auf insgesamt 8 Jahre.

Die Leistungen umfassen Wegpauschale, Arbeitszeit und Ersatzteile.

www.fors.ch/service-beratung

Prospekte Haushaltgeräte

FORS
LIEBHERR
ASKO
De Dietrich
Brandt
falmec

Prospekte Gewerbegeräte

FORS
LIEBHERR
ASKO
BREMA Ice Makers
indelB

Für Fragen, Prospektbestellungen oder Garantiesicherung – wir sind für Sie da unter info@fors.ch oder unter 032 374 26 26.
www.fors.ch

PROS-2028D55/8'5/04.20

Showrooms

1 FORS AG
Schaftenholzweg 8
CH-2557 Studen BE
Tel: 032 374 26 26
info@fors.ch

2 FORS AG
Oberneuhofstrasse 12
CH-6340 Baar ZG
Tel: 041 766 07 50
baar@fors.ch

3 FORS AG
Ab Herbst 2020
CH-6804 Bironico TI
Tel: 091 630 26 26
bironico@fors.ch

4 FORS AG
Route Sous-Riette 15
CH-1023 Crissier VD
Tel: 021 706 04 44
crissier@fors.ch

FORS Services & Logistics AG (Fabrikservice)

5 Genf
6 Bern
7 St. Gallen
8 Luzern
9 Aargau
10 Graubünden
11 Solothurn
12 Tessin

Der FORS-Kundendienst mit seinen Servicepartnern umfasst **über 500 Techniker** direkt vor Ort, welche effizient, kostengünstig und rasch den Service verrichten.

Ihr bevorzugter Fachpartner: