APPAREILS À ENCASTRER POUR LA CUISINE

2021/2022

EURO 60

FORS

FORS
Premium Products
SWISS GARANTIE
5
YEARS

Table des matières

Philosophie et valeurs d'entreprise	page	3
Qualité / Garantie	page	5
Cuisson à vapeur	page	7
Fours	page	11
Accessoires fours	page	16
Fours Brandt	page	19
Cuisinières	page	23
Accessoires cuisinières	page	28
Cuisinières Brandt	page	31
Hottes de ventilation	page	37
Hottes de ventilation Brandt	page	47
Lave-vaisselle	page	51
Lave-vaisselle Brandt	page	54
Réfrigération et congélation	page	59
Service FORS – Conseil et vente – Service après-vente – Garantie et extension de garantie – Commande de prospectus	page	103

FORS – des appareils à encastrer pour toute la cuisine. Nous offrons un assortiment complet d'appareils à encastrer de haute qualité en matière de cuisinières, fours, hottes de ventilation, lave-vaisselle, réfrigérateurs et congélateurs.

Plus de 4000 partenaires compétents du commerce spécialisé font confiance à FORS

Bienvenue à notre exposition
Vous pouvez voir tous les appareils dans nos locaux d'exposition et vous faire une opinion.
Nos spécialistes parfaitement formés se feront un plaisir de vous conseiller.

Siège principal Studen BE: Flagshipstore + Factory-Outlet 1200 m² / démonstration culinaire
Schaftenholzweg 8, 2557 Studen BE
Heures d'ouverture de l'exposition:
Lu – Ve 09.00 – 11.30 h, 13.30 – 17.00 h

Showroom à Baar ZG: Flagshipstore 600 m² / démonstration culinaire
Oberneuhofstrasse 12, 6340 Baar ZG
Heures d'ouverture de l'exposition:
Lu – Ve 09.00 – 11.30 h, 13.30 – 17.00 h

Showroom à Crissier VD: Flagshipstore 400 m² / démonstration culinaire
Route Sous-Riette 15, 1023 Crissier VD
Heures d'ouverture de l'exposition:
Lu – Ve 09.00 – 11.30 h, 13.30 – 17.00 h
Sa 09.00 – 14.00 h

Showroom à Manno TI: Expo 200 m² / démonstration culinaire
Via Cantonale 27, 6928 Manno TI
Heures d'ouverture de l'exposition:
Lu – Ve 09.00 – 11.30 h, 13.30 – 17.00 h

Nouveau Showroom à Bironico TI: Flagshipstore 800 m² / démonstration culinaire (à partir de l'automne 2021)

Veuillez consulter notre site internet pour connaître les heures d'ouverture actuelles des showrooms régionaux ainsi que les informations sur les jours fériés.

Afin de garantir une prise en charge optimale, nous vous demandons de bien vouloir prendre un rendez-vous. En dehors des heures d'ouverture, nous serons heureux de vous conseiller sur rendez-vous.

FORS
Premium Products
SWISS GARANTIE
5
YEARS

FORS – Visible au premier coup d'œil

Grâce aux indications figurant juste à côté des images du produit, l'essentiel est visible d'emblée. La comparaison en vaut la peine: veillez à la consommation d'énergie des appareils et faites des économies à long terme!

Système de niche 55 cm norme suisse. Hauteur de niche définie en cadre 1/6 = 12,7 cm	SMS
Système européen pour cuisines avec largeur de porte de 60 cm.	EURO
A+: meilleure classe d'efficacité énergétique des fours et cuisinières	A+
W: blanc	
N: noir	
ES: acier inox	
SPF: face miroir	
VarioHeat: chaleur multifonction, combinaison entre air chaud et autres types de chaleur	Vario
Air chaud	
Chaleur voûte et sol, air chaud, gril infrarouge	
Air chaud avec vapeur: cuisson sans déshydratation	
Chaleur voûte et sol, gril infrarouge	
Chaleur voûte et sol, air chaud	
Chaleur voûte et sol, air chaud humide	
PizzaPlus	

▲ DSM – Distribution Sélective de Modèles, exclusivement livrables au partenaire contractuel

Prix TVA incl., hors TAR. Prix valables jusqu'au 31.03.2022. Sous réserve de modifications de prix, modèles et caractéristiques techniques.
Déclaration de marchandise consultable sur www.fors.ch

Générateur de vapeur intégré dans l'appareil pour une cuisson douce et régulière	
Sonde de cuisson intégrée: saisit la température à cœur au degré près	
Régénération Réchauffe les plats comme s'ils venaient d'être cuisinés	
Cuisson pro Combinaison parfaite de vapeur et d'air chaud pour le pain et les pâtisseries de tout genre	
Rôtissage doux Viandes tendres à souhait	
Nettoyage pyrolyse	P 500°C
Cool Door	
Clean & Steam La vapeur a une double fonction: aide au nettoyage et apport d'humidité pendant la cuisson.	
Volume four	73 l
Cuisson sur 6 niveaux	6 1
Raccordement 230 V ou 400 V	230V 400V
Fonction Micro-ondes	
Recettes intégrés	
Plan de cuisson en vitrocéramique	HiLight
Plan de cuisson à induction	Induction
Induction avec zones rectangulaires	
Concept horiZone	horiZone
Table sans cadre	
1 espace horiZone	H1
DuoZone	D
Largeur	77 cm
Couverts	12

L’efficacité énergétique en un coup d’œil

Nouvelles normes énergétiques européennes
L’Union européenne a adopté de nouvelles normes énergétiques pour les appareils électroménagers, valables à partir du 1er mars 2021. Les nouvelles classes énergétiques de A à G sont établies selon des procédés de mesure plus stricts, mais aussi complètement différents, entraînant des exigences plus élevées à l’égard de la consommation d’énergie.

Les anciennes classes de A+++ à D dans le domaine vaisselle ont également été remplacées par les nou-velles classes d’efficacité énergétique à partir du 1er mars 2021. La correspondance par rapport aux an-ciennes classes est à peu près la suivante:

Exemple A+++ **désormais C**

Détail des changements:

Lave-vaisselle
- Consommation énergétique en tant que consommation pondérée dans le programme éco pour 100 cycles de lavage
- Consommation d’eau pondérée par cycle dans le programme éco
- Durée du programme éco
- Niveau sonore et catégorie de niveau sonore

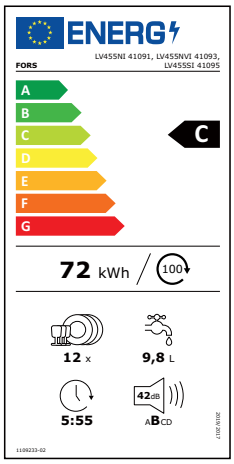

Réfrigérateurs et congélateurs
- Modification du pictogramme pour les différents compartiments de réfrigération
- Modification du pictogramme pour le niveau sonore et indication complémentaire de la catégorie de niveau sonore

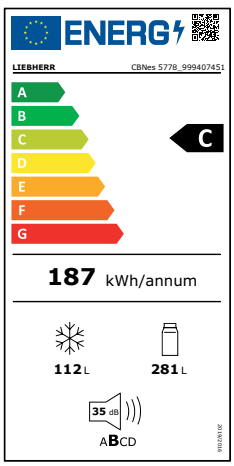

LIEBHERR – Visible au premier coup d’œil

– Norme européenne pour cuisines, largeur de porte 60 cm

Bio Fresh
– Température idéale comprise entre 0 °C et 1 °C
– Hygrométrie idéale et réglable entre 65% et 95%
– Technologie de conservation 3 fois plus longue pour viandes, poissons, fruits et légumes

Bio Fresh Professional
– Réfrigération digne des professionnels
– Une brume fraîche permet de conserver le croquant et la fraîcheur et améliore également leur structure
– Un résultat impressionnant pour les fruits et légumes dans le compartiment BioFresh

Easy Fresh
– EasyFresh Box avec hygrométrie idéale pour mieux préserver les fruits et légumes
– Curseur de régulation

Light Tower
– Le nouveau concept d’éclairage LightTower éclaire uniformément l’intérieur tout en servant de support aux tablettes en verre
– Flexible, peu encombrant, unique

Duo Cooling
– Un froid humide dans le réfrigérateur, idéal pour la conservation des produits frais
– Un froid anti-givre dans le congélateur
– Pas de mélange d’air et d’odeur entre les 2 zones

No Frost
– Fini la corvée de dégivrage
– Un froid ventilé dans chaque tiroir pour une congélation de qualité
– Les aliments ne collent plus entre eux

Smart Frost
– Jusqu’à 70 % de givre en moins
– Dégivrage facile: quelques minutes suffisent
– Excellente répartition du froid pour une congélation de qualité

Infinity Spring
– Le distributeur d’eau parfaitement intégré est toujours là lorsque vous avez besoin de lui
– Il peut remplir presque toutes les tailles des récipients et convient également pour les carafes ou bouteilles
– Le système de filtrage intégré vous garantit une qualité d’eau optimale

Soft System
– Fermeture assistée sur verin
– Fermeture en douceur, même en cas de chargement lourd de la porte
– Fermeture automatique à partir d’un angle de 45°

Soft-Telescopic
– Tiroirs montés sur rails téléscopiques avec fermeture assistée et amortie
– Manipulation confortable et sécurisée, même avec une ouverture de porte à 90°

Telescopic Rails
– Tiroirs montés sur rails téléscopiques
– Manipulation sécurisée, confort d’accès
– Retrait facile des tiroirs avec un angle d’ouverture de 90°

Smart Device
– SmartDevice-Box intégré en série (modèles «i») ou équipable ultérieurement comme accessoire (modèles «Smart Device Ready») et connectable au réseau WiFi
– Beaucoup des nouvelles possibilités offertes par notre application SmartDevice et de l’intégration du réfrigé-rateur dans un environnement Smart Home existant

Tip Open
– La porte en verre s’ouvre de 7 cm au toucher.
– Si on ne l’ouvre pas davantage après 3 secondes, la porte est fermée automatiquement par le système SoftSystem.

La vie en fors

Jean-Pierre Senn

Chère lectrice, cher lecteur,

Notre meilleur à votre intention!

En achetant un appareil de l'assortiment FORS, vous faites le choix d'une valeur sûre. Ces appareils allient réflexion écologique, exigences qualitatives et ergonomie élevée. Leur principale mission consiste à vous faciliter la vie. FORS est ainsi la seule entreprise suisse à accorder une **garantie complète de 5 ans** sur tous ses modèles. Si vous souhaitez encore plus de sécurité, vous pouvez prolonger cette garantie de trois ans supplémentaires, soit 8 ans au total. Vous pouvez procéder vous-même à cette prolongation de garantie en toute simplicité sur le site internet www.fors.ch.

Comptant plus de 100 employés, FORS est une entreprise familiale suisse sise dans le Seeland et présente sur le marché suisse depuis plus de 40 ans. La philosophie et l'action de l'entreprise sont marquées par des valeurs typiquement suisses: honnêteté, fiabilité et efficacité.

Grâce à une étroite collaboration avec plus de 4000 partenaires du commerce spécialisé ainsi que les 4 succursales régionales, vous trouverez toujours FORS à proximité de chez vous.

Vous souhaitez en savoir plus? Les collaborateurs FORS se réjouissent de votre prise de contact.

Cordiales salutations
Jean-Pierre Senn, propriétaire de FORS SA

FORS
Premium Products
SWISS GARANTIE
5
YEARS

Garantie de 5 ans

Depuis 2015, FORS est la **première entreprise de Suisse** à proposer une garantie de 5 ans (FORS Swiss Garantie 5) ainsi qu'une prolongation de garantie (FORS Swiss Security 8), soit un total de 8 ans pour tous les appareils électroménagers. En font partie les marques **FORS**, **Liebherr**, **ASKO**, **De Dietrich**, **Brandt** et **Falmec**.

Vous trouverez les documents correspondants sur notre site internet FORS.

Nouveau: enregistrement en ligne et extension à 8 ans sur notre site internet (www.fors.ch).

Taillé sur mesure par FORS: la gamme la mieux assortie

Fondée en 1979 par Werner J. Senn, FORS est aujourd'hui l'une des entreprises leaders suisses dans le domaine de l'électroménager. Parce que nous savons à quel point nous, Suissesses et Suisses, sommes exigeants, nous avons composé dans les pages suivantes une gamme complète d'appareils encastrables pour l'ensemble de la cuisine afin de vous simplifier la tâche.

Des normes strictes de la qualité helvétique

L'harmonie grâce à FORS: qualité, confort et écologie

En tant qu'entreprise familiale suisse, nous posons les plus hautes exigences à nos appareils électroménagers: matériaux résistants, fabrication robuste, technologie moderne et simple à la fois, faible consommation d'eau et d'énergie, design intemporel. Conclusion: un appareil électroménager FORS doit ménager l'environnement et vous faire plaisir longtemps. Et si un appareil est défectueux, vous trouverez de l'aide sur: **www.fors.ch/fr/sav-conseil**

LIEBHERR

FORS: importateur général suisse de LIEBHERR

Spécialiste des réfrigérateurs et congélateurs, LIEBHERR développe et fabrique depuis plus de 65 ans des produits résolument nouveaux et convaincants. Cette philosophie permet de garantir la qualité LIEBHERR déjà proverbiale, et donc une solidité qui convainc chaque jour pendant de nombreuses années.

FORS près de chez vous: grâce à 4000 partenaires spécialisés

Tous les appareils rigoureusement testés sont disponibles en exclusivité dans le commerce spécialisé le plus proche de chez vous. Des spécialistes vous y offriront un conseil compétent et un montage minutieux. Nous entretenons une étroite relation avec les commerçants spécialisés que nous formons et perfectionnons, pour que vous puissiez compter sur FORS là où vous habitez.

		GRATUIT	①	②	③	④
Prestations		**FORS Swiss Garantie 5** Par appareil	**FORS Swiss Security 8** Par appareil	**FORS Swiss Security 8** Par cuisine	**FORS Swiss Security 8** Par colonne de lavage maison individuelle	**FORS Swiss Security 8** Par colonne de lavage immeuble locatif
Catégories 1–2 Ménager 3 Lavage/séchage commercial 4 Commercial, Mediline 5 Forfait Combi maison individuelle		**Période de garantie + 3 ans = 5 ans de garantie complète**	**Période de garantie + 3 ans = 8 ans de garantie complète (5 ans offert par le partenaire)**	**Période de garantie + 3 ans = 8 ans de garantie complète (5 ans offert par le partenaire)**	**Période de garantie + 3 ans = 8 ans de garantie complète**	**Période de garantie + 3 ans = 8 ans de garantie complète**
1	Tous les appareils ménagers qui ne sont pas dans la catégorie 2 ou 3	Fr. 140.– (excl. TVA) **Fr. 150.80** (incl. TVA)	Fr. 270.– (excl. TVA) **Fr. 290.80** (incl. TVA)	Fr. 990.– (excl. TVA) **Fr. 1066.25** (incl. TVA)	—	—
2	Lave-vaisselle, combinés Side-by-Side, réfrigérateur avec IceMaker, lavage et séchage maison individuelle	Fr. 250.– (excl. TVA) **Fr. 269.25** (incl. TVA)	Fr. 370.– (excl. TVA) **Fr. 398.50** (incl. TVA)		Fr. 590.– (excl. TVA) **Fr. 635.45** (incl. TVA)	—
3	Lavage et séchage immeuble locatif commercial, armoire de séchage, lave-vaisselle commercial	Fr. 490.– (excl. TVA) **Fr. 527.75** (incl. TVA)	Fr. 670.– (excl. TVA) **Fr. 721.60** (incl. TVA)	—	—	Fr. 990.– (excl. TVA) **Fr. 1066.25** (incl. TVA)
4	Appareils de réfrigération/congélation et caves à vin commerciaux, Mediline, automates à glace, minibars	Fr. 250.– (excl. TVA) **Fr. 269.25** (incl. TVA)	—	—	—	—
5	Forfait Combi: maison individuelle 1 cuisine et 1 colonne de lavage	Fr. 1310.– (excl. TVA) **Fr. 1410.90** (incl. TVA)	—	1 cuisine et 1 colonne de lavage Fr. 1580.– (excl. TVA) **Fr. 1701.70** (incl. TVA) ②+③		—

Les prix actuels et valables de nos services de garantie sont disponibles sur le site internet de FORS. www.fors.ch

FORS
FORS

La cuisson à vapeur avec FORS – une cuisson saine pour les amateurs de bonne cuisine

Avec nos appareils hightech, vous faites de chaque plat un repas de fête: la cuisson à vapeur ménage et préserve donc les vitamines, les minéraux et le goût des aliments. Plus besoin non plus de surveiller la cuisson – finis les plats qui débordent ou attachent. Les appareils sont fabriqués en Suisse.

Equipement

L'Electronic Steam System (ESS)

Les appareils équipés de ce générateur de vapeur externe bénéficient d'une production de vapeur et d'un changement de climat très rapides. Grâce à un réservoir d'eau intégré, aucune installation particulière n'est nécessaire. Après la cuisson, l'eau est refoulée dans le réservoir d'eau. Ainsi, aucun résidu liquide ne s'accumule dans l'enceinte de cuisson ou dans les conduites d'eau.

Le tiroir entièrement extractible

Avec les nouveaux tiroirs robustes entièrement extractibles, vous pouvez sortir entièrement les plats et pâtisseries hors de l'enceinte de cuisson. Facilement et confortablement.

Programmes plaisir de dégustation

Cuisson à vapeur

La cuisson à vapeur à des températures individuellement adaptées ménage les précieuses vitamines et les minéraux. Les aliments ne sont pas délavés et conservent toutes leurs substances aromatiques.

Rôtissage doux breveté

(Modèles ST-XXSL/ST-SL/F-XXSE)
Une viande tendre à souhait exactement au moment voulu. Cette innovation raffinée assure automatiquement et dynamiquement une cuisson à cœur grâce à une sonde. La viande est prête à être servie exactement au moment programmé.

Régénération

Une combinaison spéciale de vapeur et d'air chaud réchauffe en douceur les menus préparés. Sans qu'ils ne perdent rien de leur qualité et de leur moelleux. Vos repas ont la même saveur que s'ils venaient juste d'être concoctés.

Gourmet-Vapeur

Vous cuisinez des recettes préprogrammées du chef cuisinier.

Cuisson pro

(Modèles ST-XXSL/ST-SL)
La combinaison de vapeur et d'air chaud est parfaite pour toutes les viennoiseries à pâte levée. Vous obtenez une croûte brillante des plus appétissantes – et tout aussi croustillante que si elle venait tout droit du boulanger du coin.

Cuisson matic

(Modèles ST-XXSL/ST-SL)
Vous réussissez vos menus automatiquement – sans devoir entrer manuellement la durée, la température, le mode de fonctionnement et le poids. Et vous savez toujours, à la seconde près, quand vos plats sont prêts.

Recettes intégrées

(Modèles ST-XXSL/ST-SL/F-XXSE)
52 recettes de Chefs. Jamais il n'a été aussi facile de cuisiner. Préparer les ingrédients dans la quantité prescrite, mettre le plat dans l'enceinte et choisir la recette enregistrée. Laissez-vous séduire.

A+

EURO

Vario

23012

ST-XXSL 60 SpF Fr. 5990.– / Fr. 5561.75

– **Combisteamer norme Euro**
– **ESS avec générateur de vapeur externe** (cf. p. 7)
– **Enceinte de cuisson en DualEmail**
– Porte à fenêtre panoramique à triple vitrage
– **Réservoir d'eau intégré** 0,9 litres avec extension automatique, aucune prise d'eau n'est nécessaire
– Display entièrement en couleur en 6 langues
– Eclairage intérieur: 2 lampes halogènes
– **6 fonctions four:** chaleur voûte et sol, Varioheat, PizzaPlus, air chaud humide, gril infrarouge à grande surface, rôtissage doux
– **Fonctions steamer:** vapeur, vacuisine, cuisson doux à vapeur, automatique de régénération, régénération, cuisson professionnelle pour le pain, air chaud humide
– Utilisation conviviale avec températures conseillées et recettes intégrées
– 1 plaque à gâteau TopClean, 1 plaque inox, 1 plaque inox perforée, 1 grille
– Livre de recettes

Caractéristiques techniques:
– Raccordement: 400 V 2 N~ 2 x 10 A
230 V 1 N~ 1 x 16 A
– Volume intérieur: 55 litres
– Niche: H x L x P 594 x 560 x 570 mm

Accessoires (images: cf. p. 16/17):
– Tiroir sur roulettes 2 niveaux, 1045108, Fr. 299.–

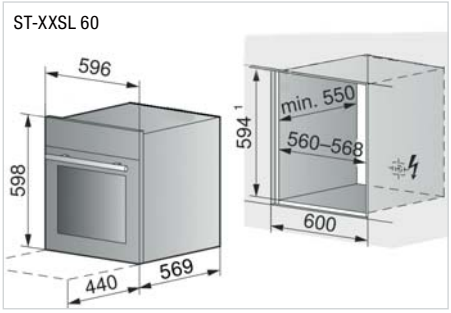

FORS

Toujours au courant

Choix de programmes facile par le grand bouton central. Le display coloré montre les réglages choisis.

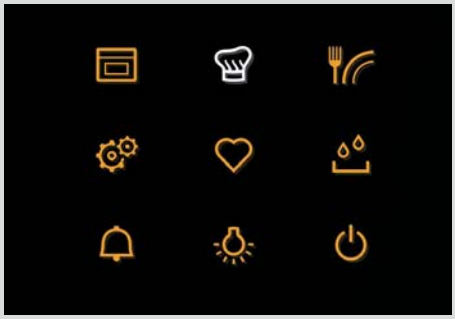

Choisissez le réglage préféré pour une cuisson individuelle ou un des nombreux programmes entièrement automatiques.
GourmetVapeur avec des menus gourmands préprogrammés, **RôtissageDoux** à air chaud ou à vapeur pour une viande tendre, **CuissonMatic** sans programmation de la durée, la température et la quantité ou **CuissonPro** pour un pain aussi frais que chez le boulanger.
EasyCook vous renseigne avec plus de 100 conseils pour le choix du programme idéal.

L'utilisation est facilitée par les **tiroirs entièrement extractibles** en option ou la touche pour **éjecter le bac à eau**.

Livres de recettes

Additionellement aux 69 recettes ajoutées au steamers «Magie de cuisson à vapeur», vous pouvez commander des livres de recettes additionelles et surprendre vos invités avec des créations originales.
Ce nouveau programme de délices exclusifs susitera votre enthousiasme et vous épatera.
Bonne réusite!

Pour ST-XXSL
Gourmet-Vapeur
F 54 recettes J23005014, Fr. 38.–
Gourmet-Dämpfen
D 54 recettes J23005015, Fr. 38.–

Pour ST-XXSL, F-XXSE
Cuisson variées
F 52 recettes J21021930, Fr. 38.–
Vielseitig Backen
D 52 recettes J21021931, Fr. 38.–

FORS
11:42
Swiss Premium ST-XXSL

La cuisson au four avec FORS – un grand choix de modèles pour une grande diversité culinaire

FORS propose un vaste choix de modèles de fours et de cuisinières dotés de fonctions très diverses. Ces modèles sont idéaux pour le style de vie moderne et une grande diversité culinaire. Quoi que vous vouliez, cela est possible avec FORS.

Equipement

Sécurité élevée

Tout l'assortiment de fours et cuisinières est équipé d'un triple vitrage miroir réfléchissant la chaleur – grâce à lui, la face avant du four reste froide.

Les nouvelles grilles de support facilitent encore la manipulation et augmentent la sécurité. Les plaques à gâteaux et les grilles peuvent être introduites et retirées sans peine. La forme a été optimisée, vos mets ne risquent plus de basculer ou de glisser.

Enceinte de cuisson spacieuse

Les nouveaux fours et cuisinières offrent toute la place nécessaire pour confectionner de bons petits plats. Même les mets ou récipients de cuisson les plus volumineux y sont à l'aise – grâce au volume important, de jusqu'à 68 litres, de l'enceinte de cuisson.

Glissière extension totale très confortable

(Modèles FCSE et F-XXSE) Pour un confort d'utilisation encore plus grand: avec les nouvelles glissières extension totale robustes, vous pouvez sortir entièrement vos plats et pâtisseries de l'enceinte de cuisson. Facilement et confortablement.

Nettoyage

TopClean

(Modèle F-XXSE) Ce nouveau revêtement anti-adhérent de l'émail permet de nettoyer sans peine l'enceinte de cuisson et les plaques à gâteaux.

BrillantEmail

Le revêtement lisse et résistant est particulièrement facile à entretenir et réduit le nettoyage à un strict minimum.

Programmes plaisir de dégustation

Air chaud

Ce mode de fonctionnement vous permet de faire cuire simultanément plusieurs plats sur jusqu'à trois niveaux. Le nouveau marquage latéral des supports facilite l'introduction correcte des plats.

PizzaPlus

(Modèles F-XXSE, F-XXT)
La pizza comme chez l'Italien du coin – grâce à l'air chaud, combiné avec la chaleur sol réglée avec précision. La pâte de la pizza, de la quiche ou du gâteau aux fruits n'a jamais été aussi croustillante.

Air chaud humide ainsi que chaleur voûte/sol humide

La chaleur humide réduit l'évacuation d'air hors de l'enceinte de cuisson. Elle fait économiser de l'énergie – et grâce à elle, les gratins conservent tout leur mœlleux.

Rôtissage doux breveté

(Modèle F-XXSE) Une viande tendre à souhait exactement au moment voulu. Cette innovation raffinée assure automatiquement et dynamiquement une cuisson à cœur grâce à une sonde. La viande est prête à être servie exactement au moment programmé.

Recettes intégrées

(Modèle F-XXSE)
52 recettes de Chefs. Jamais il n'a été aussi facile de cuisiner. Préparer les ingrédients dans la quantité prescrite, mettre le plat dans l'enceinte et choisir la recette enregistrée. Laissez-vous séduire.

A

EURO

Vario

21016

F-XXSE 60 SpF Fr. 3290.–/Fr. 3054.80

– **Four norme Euro**
– **Enceinte de cuisson avec BrillantEmail et TopClean**
– Porte à fenêtre panoramique à triple vitrage
– Commande du four par montre électronique
– Display graphique en 7 langues
– **Recettes intégrées**
– **Sonde de cuisson et rôtissage doux**
– Bandeau avec symboles
– Eclairage intérieur: 2 lampes halogènes
– Swiss Made
– **Varioheat**
– Gril infrarouge à petite et grande surface
– **Avec chaleur sol extérieure**
– Ventilation de la niche
– **Mise en température rapide**
– Aération automatique après arrêt
– 2 plaques à gâteaux TopClean, 1 grille

Caractéristiques techniques:
– Raccordement: 400 V 2 N~ 2 x 10 A
230 V 1 N~ 1 x 16 A
– Volume intérieur: 68 litres
– Niche: H x L x P 594 x 560 x 570 mm

Accessoires (images: cf. p. 16):
– Tiroirs entièrement extractibles 3 niveaux, K40207, Fr. 299.–
(Ne pas utiliser de feuille de protection en alu)

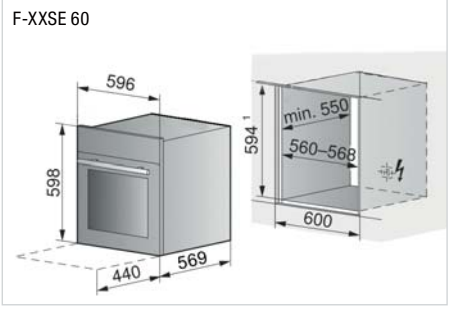

A

EURO

Vario

21041

F-XXT 60 W ☐ Fr. 2790.–/Fr. 2590.55
F-XXT 60 N ■ Fr. 2790.–/Fr. 2590.55

– **Four norme Euro**
– Boutons de commande
– Commande du four par montre électronique Display LED
– Porte à fenêtre panoramique à triple vitrage
– Bandeau avec symboles
– Eclairage intérieur: lampes halogènes
– Swiss Made
– Chaleur voûte/sole, air chaud, PizzaPlus, gril/gril avec air chaud, préchauffage rapide, chauffe-plats
– Aération automatique après arrêt
– 2 plaques à gâteaux, 1 grille

Caractéristiques techniques:
– Raccordement: 400 V 2~ 2 x 10 A
– Volume intérieur: 69 litres
– Niche: H x L x P 600 x 560 x 550 mm

Accessoires (images: cf. p. 16):
– Tiroirs entièrement extractibles 3 niveaux, 1060456, Fr. 299.–

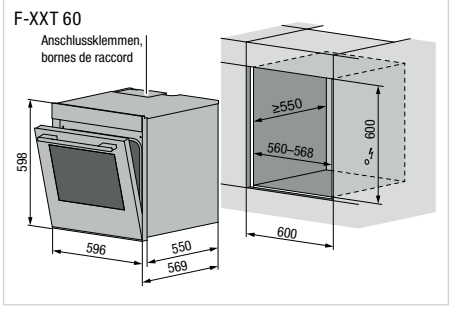

22008

CC 460 N

■ Fr. 2390.–/Fr. 2219.15

Jusqu'à épuisement du stock

– **Cuisinière norme Euro**
– **Enceinte de cuisson en BrillantEmail**
– Commande du plan de cuisson avec 4 régulateurs d'énergie (deux à 2 circuits), sans plaques
– Boutons de commande escamotables
– Porte à fenêtre panoramique à triple vitrage
– Bandeau avec symboles
– Eclairage intérieur: 2 lampes halogènes
– **Varioheat**
– Gril infrarouge à petite et grande surface
– Chaleur voûte et sol
– Ventilation de la niche
– 2 plaques à gâteaux, 1 grille, 1 feuille de protection

Caractéristiques techniques:
– Raccordement: 400 V 3~ 3 x 16 A
400 V 2~ 2 x 20 A
– Volume intérieur: 52 litres
– Niche: H x L x P 600 x 560 x 580 mm

Accessoires (images: cf. p. 16/17 et 28/29):
– Set de plaques PLB 412E/423, Fr. 290.–
– Tiroir sur roulettes 3 niveaux, K44374, Fr. 299.–

Plans de cuisson: cf. p. 27
– Plan vitrocéramique GKT 642 ES, Fr. 1390.–
– Plan vitrocéramique GKU 642 ES, Fr. 1590.–

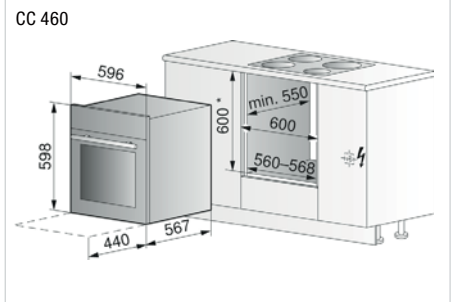

22005

CLS 460 N

■ Fr. 1990.–/Fr. 1847.75

Jusqu'à épuisement du stock

CLS 460 W

□ Fr. 1990.–/Fr. 1847.75

Jusqu'à épuisement du stock

– **Cuisinière norme Euro**
– **Enceinte de cuisson en BrillantEmail**
– Commande du plan de cuisson avec 4 régulateurs d'énergie (deux à 2 circuits), sans plaques
– Porte à fenêtre panoramique à triple vitrage
– Bandeau avec symboles
– Eclairage intérieur: 1 lampe halogène
– Gril infrarouge à petite et grande surface
– Chaleur voûte et sol
– Ventilation de la niche
– 1 plaque à gâteaux, 1 grille, 1 feuille de protection

Caractéristiques techniques:
– Raccordement: 400 V 3~ 3 x 10 A
400 V 2~ 2 x 10–20 A
– Volume intérieur: 56 litres
– Niche: H x L x P 600 x 560 x 580 mm

Accessoires (images: cf. p. 16/17 et 28/29):
– Set de plaques PLB 412E/423, Fr. 290.–
– Tiroir sur roulettes 3 niveaux, K44374, Fr. 299.–

Plans de cuisson: cf. p. 27
– Plan vitrocéramique GKT 642 ES, Fr. 1390.–
– Plan vitrocéramique GKU 642 ES, Fr. 1590.–

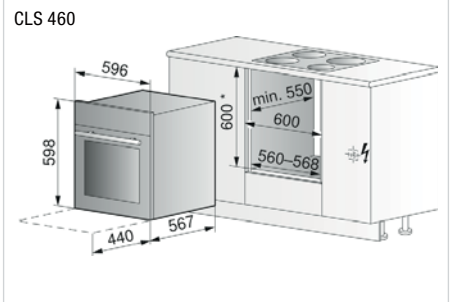

22002

CL 460 W

□ Fr. 1890.–/Fr. 1754.85

Jusqu'à épuisement du stock

– **Cuisinière norme Euro**
– **Enceinte de cuisson en BrillantEmail**
– Commande du plan de cuisson avec 4 régulateurs d'énergie (1 circuit) pour 4 zones de cuisson, sans plaques
– Commande du four avec programmes et températures séparés
– Porte à fenêtre panoramique à triple vitrage
– Bandeau avec symboles
– Eclairage intérieur: 1 lampe halogène
– Chaleur voûte et sol
– Ventilation de la niche
– 1 plaque à gâteaux, 1 grille, 1 feuille de protection

Caractéristiques techniques:
– Raccordement: 400 V 3~ 3 x 10 A
400 V 2~ 2 x 20 A
– Volume intérieur: 56 litres
– Niche: H x L x P 600 x 560 x 580 mm

Accessoires (images: cf. p. 16/17 et 28/29):
– Set de plaques PLB 412E/423, Fr. 290.–
– Tiroir sur roulettes 3 niveaux, K44374, Fr. 299.–

Plans de cuisson: cf. p. 27
– Plan vitrocéramique GKT 604 ES, Fr. 1190.–

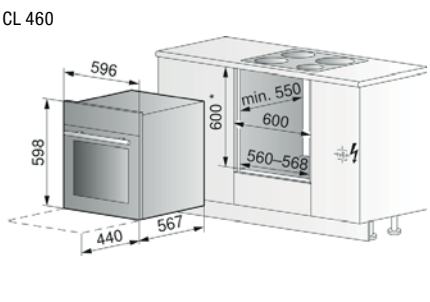

Cuisinière norme Euro

Cuisinière exclusive norme Euro au look moderne avec bandeau et poignée en acier inox ou laqué en blanc ou en noir.
Montage simple dans une niche standard norme Euro niche. H x L x P: 600 x 560 x 550 mm

Boutons escamotables
Boutons rétractables avec fonction de sécurité uniquement en position éteinte.

Poignée de four maniable en acier inox

Porte pleine UltraCoolDoor
La plus grande sécurité grâce au triple vitrage. Deux verres d'isolation sont munis d'une couche à réflexion métallique afin d'obtenir des températures très basses. La porte et le verre à l'intérieur sont facilement démontables. Basses températures dans la niche et protection des meubles adjacents par la ventilation du four et ensuite par l'arrêt différé.

Enceinte XXL
Avec un volume utile de 71 litres, 4 niveaux de cuisson et un éclairage clair par une lampe halogène 25 W.

Auto nettoyage catalytique
La paroi catalytique peut être facilement remplacée en cas d'entretien.

Horloge électronique avec contrôle du four

Réglage facile de la durée de fonctionnement, du départ différé et de la minuterie ainsi que du verrouillage d'enfant. En plus, le volume de la sonnerie et le contraste de l'affichage peuvent être réglées.

Possibilités de cuisson nombreuses grâce à 11 fonctions de cuisson

- **Préchauffage rapide** raccourcit le temps d'attente à la température choisie.
- **Chaleur voûte/sole** pour une cuisson sur un niveau en gardant l'humidité
- **Petit/grand gril** pour un brunissement optimale de la volaille et des rôtis
- **Gril ventilé**, la combinaison optimale d'air chaude avec les ondes de brunissement infrarouge
- **Air chaud, air chaud avec chaleur sole,** rend un fond croustillant aux tartes et aux pizzas
- **Chaleur sole ventilée**, pour la cuisson de mets plats ou réduction de fruits et légumes
- **Chauffe plat**, afin que les mets puissent être savourés plus longtemps à chaud.
- **AquaClean, auto nettoyage pratique** en seulement 30 minutes
- **Décongélation**, pour une décongélation spéciale et ménageant les aliments congelés

Vitrocérame HiLight

Avec un élégant cadre de protection en acier. Encastrable dans une découpe standard (490 x 560 mm). Réglage précis grâce à des régulateurs de 9 niveaux dont deux régulateurs de deux zones pour petites et grandes casseroles et zone ovale pour des poêles à rôtir ou poissonnières. Affichage de la température résiduelle pour chaque zone.

Accessoires pratiques

Système de rails sortants partiels (pour 2 plaques) ou entièrement (pour 3 plaques). Les plaques restent à l'horizontale et facilite ainsi l'extraction des récipients.

EURO

Vario

CHD 6042 ES ■ Fr. 1790.–/Fr. 1662.–
CHD 6042 W □ Fr. 1790.–/Fr. 1662.–
CHD 6042 N ■ Fr. 1790.–/Fr. 1662.–

– **Cuisinière norme Euro**
– Classe A
– Bandeau et poignée en inox ou blanc ou noir
– Commande du four par montre électronique
– Commande du plan de cuisson avec 4 régulateurs d'énergie **escamotables**, (2 x 2 circuits)
– **11 fonctions du four:** préchauffage rapide, chaleur voûte/sole, petit/grand gril, gril ventilé, air chaud avec chaleur sole, air chaud, chaleur sol ventilé, chauffe plats, AquaClean, defrost
– Cooldoor, porte avec fenêtre panoramique à triple vitrage et deux réflecteurs métalliques, démontables
– Bandeau avec symboles
– Eclairage intérieur: 1 lampe
– Ventilation de la niche
– Aération automatique après arrêt
– 1 plaque à gâteaux
– 1 grille

Caractéristiques techniques:
– Raccordement: 400 V 3 N 3 x 16 A
– Volume intérieur: 71 litres
– Niche: H x L x P 600 x 560 x 550 mm

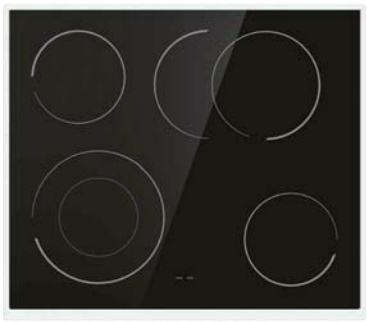

EURO

HiLight

GKD 6042 ES ■ Fr. 990.–/Fr. 919.20

– **Vitrocérame HiLight (seulement pour les modèles CHD)**
– Cadre en inox
– Zones de cuisson:
  – ø 2 x 150 mm, 1200 W
  – 1 x commutable ø 120/210 mm, 800/2200 W
  – 1 x zone de rôtissage ø 170/265 mm, 1500/2400 W
– Affichage de la température résiduelle
– Verre: H x L x P 54 x 600 x 525 mm

Accessoires:
– Plaque à gâteaux 222886, Fr. 30.–
– Tiroirs partiellement extractable 2 niveaux 640248, Fr. 80.–
– Tiroirs entièrement extractable 3 niveaux 640245, Fr. 230.–

CHD 6042

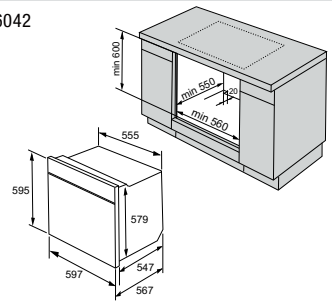

GKD 6042

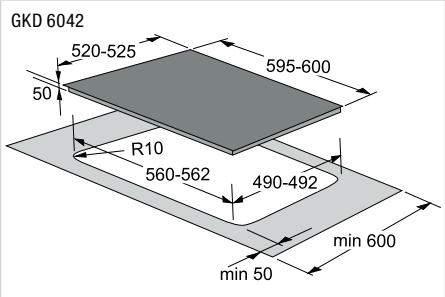

Tiroir chauffant

WS 60/144 SpF Fr. 1490.–
WS 60/144 ES Fr. 1590.–
H x L = 14,4 x 60 cm
Gamme de températures 30–80 °C
Capacité: vaisselle pour 6 personnes ou 14 assiettes
Pour tous les modèles SpF/ES norme Euro

WS 60/162 SpF Fr. 1530.–
WS 60/162 ES Fr. 1630.–
H x L = 16,2 x 60 cm
Gamme de températures 30–80 °C
Capacité: vaisselle pour 10 personnes ou 20 assiettes
Poignée-barre
Pour tous les modèles SpF/ES norme Euro

Tiroir sur roulettes

K44374 Fr. 299.–
Tiroir sur roulettes 3 niveaux
pour FCS, CCS, FC, CC, CL, CLS

1060456 Fr. 299.–
Tiroirs entièrement extractibles 3 niveaux
pour F-XXT, C

K50880 Fr. 299.–
Tiroir sur roulettes 2 niveaux
pour ST-XXSL

K40207 Fr. 299.–
Tiroirs entièrement extractibles 3 niveaux
pour F-XXSE

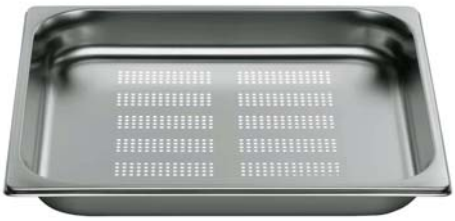

Bac de cuisson perforé, grille

K42363 Fr. 73.–
Perforé, 40 mm, 2/3 GN CNS gastronorme
pour ST-XXSL

K23208 Fr. 63.–
Perforé, 40 mm, 1/3 GN CNS gastronorme
pour ST-XXSL

K27357 Fr. 73.–
Perforé, 65 mm, 1/3 GN CNS gastronorme
pour ST-XXSL

K40011 Fr. 83.–
Perforé, 25 mm, CNS
pour ST-XXSL

K44119 Fr. 21.–
Grille
pour F-XXT, CT, CM, C, FCS, CCS, FC, CC, CL, CLS

K44120 Fr. 62.–
Grille
pour ST-XXSL

Plaque à gâteaux, bac de cuisson

K44006 Fr. 37.–
BrillantEmail
pour FCS, CCS, FC, CC, CL, CLS, ST-XXSL

K44005 Fr. 47.–
BrillantEmail
pour F-XXSE

Plat en porcelaine, moule en porcelaine, thermobox

K27626 Fr. 63.–
Moule en porcelaine 1/3 GN gastronorme
pour tous les steamer

K27622 Fr. 84.–
Moule en porcelaine 1/2 GN gastronorme
pour tous les steamer

K27621 Fr. 104.–
Moule en porcelaine 2/3 GN gastronorme
pour tous les steamer

K21252 Fr. 30.–
Plaque perforée ES pour plat 1/3 GN gastronorme
pour tous les steamer

K21243 Fr. 36.–
Plaque perforée ES pour plat 1/2 GN gastronorme
pour tous les steamer

K21254 Fr. 40.–
Plaque perforée ES pour plat 2/3 GN gastronorme

K37234 Fr. 78.–
Thermobox 1/3 GN gastronorme
pour tous les steamer

Accessoires divers

B28005 Fr. 17.–
Détartrant
pour ST-XXSL

K50572 Fr. 84.–
Set de montage
Pour le montage colonne de steamer
et fours courts

Livre de recettes «Gourmet-Vapeur» Fr. 38.–
Cf. p. 9

Livre de recettes «Cuisson variées» Fr. 38.–
Cf. p. 9

Brandt
Brandt

Design, fonctionnalité et performance

Cette nouvelle collection signée Brandt révèle une passion authentique pour le design, la recherche et le soin rigoureux apportés aux détails. Les matériaux nobles des façades verre sur inox, plein verre noir ou blanc répondent à toutes les sensibilités esthétiques. L'élégance des lignes se conjugue au raffinement des bandeaux de commandes épurés, tout particulièrement sur les fours de verre blanc, au style affirmé et à l'ergonomie repensée de la poignée.

De nouvelles interfaces simples et intuitives

Commandes sensitives avec contrôle des modes de cuisson choisis par **un subtil rétro-éclairage blanc, sélecteur mono-manette** central, retour d'information des fonctions par LED blanc sur un ou deux afficheurs… La programmation électronique des nouveaux fours Brandt se révèle claire, précise et fiable, quel que soit le modèle choisi.

Brandt innove avec cette double fonction Clean & Steam

Clean: profitez des bienfaits de l'eau pour rendre le nettoyage du four beaucoup plus facile. Versez de l'eau dans la lèchefrite profonde et en 30 minutes c'est fait. La vapeur ainsi dégagée aidera à éliminer les tâches et les résidus de nourriture. Un simple chiffon humide suffit a nettoyer l'intérieur de votre four.

Steam: un simple geste suffit pour profiter de la cuisson vapeur: versez 500 ml d'eau dans la lèchefrite et choisissez l'un des trois programmes automatiques de cuisson et de vapeur. Volaille, poisson ou viande blanche. Le four sélectionne automatiquement le mode de cuisson, la température idéale et le temps de cuisson requis, 20% d'économie.

La «Multifonction» Brandt: goûtez la différence

Brandt réinvente la chaleur tournante. Grâce à un **nouveau procédé de diffusion de la chaleur** Injection accélérée de l'air chaud et ouïes entièrement retravaillées, la température est homogène dans 100% de la cavité pour garantir à vos cuissons multiples et tous vos plats une qualité et un résultat invariablement parfaits.

De nouvelles recettes d'efficacité

- **Smart Assist.** En fonction du mode de cuisson choisi, le four préconise non seulement la température idéale, mais également la **durée de cuisson** adaptée.
- **Easy Start.** Cette fonction permet de **mémoriser vos préférences** et les paramètres des plats les plus souvent réalisés.

La dimension du confort

Un volume optimisé de 73 litres

Ces nouveaux fours vous invitent à cuisiner de grands et nombreux plats. Les **six niveaux de gradins** permettent d'exploiter pleinement et librement l'espace intérieur disponible.

Porte Soft Close

Ce système de fermeture de porte progressive, en douceur et sans bruit, est aussi l'assurance de préserver durablement votre four.

Fonction Pyro Express

Ultra rapide et 50% plus économique, cette fonction utilise la chaleur résiduelle d'une cuisson précédente pour nettoyer la cavité en 59 minutes chrono.

Porte froide

Composée de 4 vitres, elle vous assure pendant la cuisson ou la pyrolyse d'une température de surface toujours inférieure au seuil de brûlure.

BOP 7533 BB/BBH ■ Fr. 1990.–*/Fr. 1847.75
BOP 7533 B/BH ▨ Fr. 1990.–*/Fr. 1847.75
BOP 7537 W/WH □ Fr. 1990.–*/Fr. 1847.75

– **Four norme Euro**
– Multifonction Plus
– Nettoyage: Pyrolyse et Clean 39'
– 11 fonctions de cuisson dont Clean & Steam (3 fonctions avec ajout de vapeur)
– Gestion et régulation électronique
– Smart Assist: cuisson assistée avec préconisation des températures (+/-5 °C)
– Programmateur durée et fin de cuisson
– Minuterie indépendante 59 minutes
– Cool Door, 4 vitres
– Classe d'efficacité énergétique A+
– Volume du four: 73 l
– Cuisson sur 6 niveaux
– 1 grille sécurité avec poignée
– 1 plat 20 mm **
– 1 plat 40 mm

Caractéristiques techniques:
– Puissance totale de 3385 W
– 1 câble de raccordement:
BOP 7533 B/BB/BOP 7537 W:
230 V 1 N 1 x 16 A
BOP 7533 BH/BBH/BOP 7537 WH:
400 V 2 PN 2 x 10 A
– Niche: H x L x P 590 x 560 x 550 mm

* Plus value de Fr. 120.– (TVA excl.) pour la version 400 V

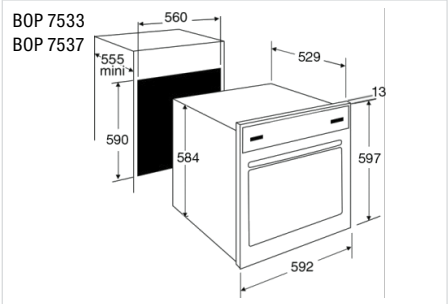

BOH 7532 B/BH ▨ Fr. 1390.–*/Fr. 1290.60
BOH 7532 BB/BBH ■ Fr. 1390.–*/Fr. 1290.60
BOH 7532 W/WH □ Fr. 1390.–*/Fr. 1290.60

– **Four norme Euro**
– Multifonction Plus
– Nettoyage: manuel et hydrolyse (aide au nettoyage par la vapeur d'eau)
– 8 fonctions de cuisson dont Clean & Steam (2 fonctions avec ajout de vapeur)
– Gestion électronique de cuisson
– Smart Assist: cuisson assistée avec préconisation des températures (+/-5 °C)
– Porte ventilée
– Classe d'efficacité énergétique A
– Volume du four: 73 l
– Cuisson sur 6 niveaux
– 1 grille sécurité avec poignée
– 1 plat 20 mm
– 1 plat 40 mm

Caractéristiques techniques:
– Puissance totale: 2650 W
– 1 câble de raccordement:
BOH 7532 B/BB/W: 230 V 1 N 1 x 16 A
BOH 7532 BH/BBH/WH: 400 V 2 PN 2 x 10 A
– Niche: H x L x P 590 x 560 x 550 mm

* Plus value de Fr. 120.– (TVA excl.) pour la version 400 V

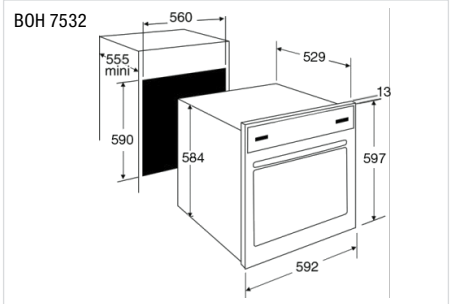

EURO

17 l

BMS 6112 X

Fr. 790.–/Fr. 733.50

– **Micro-ondes norme Euro**
– Volume 17 l
– Programmateur électronique
– Micro-ondes 700 W
– Micro-ondes pour installation dans un amoire haute ou amoire supérieure
– 3 fonctions de cuisson
– Diamètre maximum de plat: 24 cm
– Minuterie 60 minutes
– Intérieur cavité inox (H x L x P): 205 x 290 x 299 mm
– Câble de raccordement sans fiche 130 cm
– Kit inox d'encastrement
– Couleur: Inox

Caractéristiques techniques:
– Raccordement: 230 V/10 A
– Niche: H x L x P 360 x 560 x 310 mm

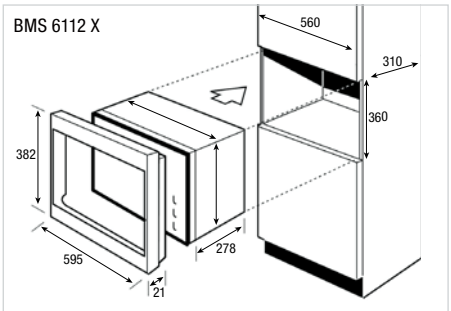

Une installation facile

Tout intégrables, ils ont leur place partout!
Pour la simplicité d'encastrement:
- Les micro-ondes tout intégrables disposent de multiples atouts, dont celui de se glisser tout simplement dans une niche standard de 38 cm.
- Parfaitement adaptés aux meubles hauts d'une profondeur de 31 cm
- Ils sont fournis avec leur propre kit d'encastrement

Cavité inox
Les micro-ondes intégrables disposent d'une cavité inox qui est le matériau de référence en matière d'hygiène alimentaire. Ses propriétés de réflexion de la lumière permettent également une meilleure visibilité des aliments.

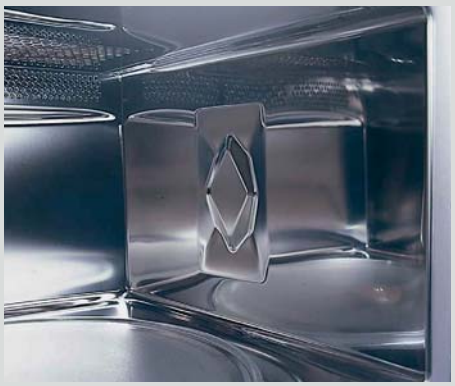

La cuisine avec FORS – des plans de cuisson hautement perfectionnés qui allient élégance et économie

Les plans de cuisson FORS ont tout ce qu'un utilisateur exigeant attend d'eux: un design élégant, une manipulation simple et une qualité robuste. Tout en respectant les prescriptions légales. Pour cuisiner moderne, économique, propre et sûr.

L'induction conviviale

Grâce à la reconnaissance automatique des récipients de cuisson, l'induction est activée seulement si une casserole se trouve sur le plan de cuisson. Le plan de cuisson s'arrête automatiquement lorsque vous enlevez le récipient.
La cuisson par induction nécessite 50% d'énergie en moins. La température de la surface du plan de cuisson est toujours inférieure à celle de la casserole et de son contenu.
Cela réduit considérablement les risques de brûlures – et facilite le nettoyage si une casserole venait à déborder.

Autres avantages

– Commande sensorielle résistante à l'usure et aux salissures
– Régulation de température très précise et réaction immédiate pour une cuisson au degré près
– Régulation de puissance des plus précises: neuf degrés de puissance et jusqu'à quatre degrés Booster pour une puissance maximale quadruplée

Zones de cuisson HiLight rapides

Les zones de cuisson HiLight sont un système très perfectionné qui fait venir à température la zone de cuisson en quelques secondes seulement. Elles permettent de faire chauffer un plat très rapidement. Ce système convient pour tous les types de récipients de cuisson. Comme le plan de cuisson vitrocéramique est très résistant, il peut également servir de surface de travail lorsqu'il est à l'arrêt.

Utilisation simple

Commande coulissante sans contact

Pour un réglage encore plus rapide des degrés de puissance, il vous suffit de glisser votre doigt vers la gauche ou la droite.

Automatisme de cuisson rapide

Garantit la pleine puissance dès le début de la cuisson. Est complété par le libre réglage du degré de cuisson suivant.

Minuterie

Arrête automatiquement la zone de cuisson utilisée au bout de la durée présélectionnée. Sert également de minuterie.

Sécurité élevée

Touche Stop-and-go

Pour interrompre et redémarrer la cuisson.

Affichage de la température résiduelle

Indique quelles sont les zones de cuisson encore chaudes.

Commande Touch-Control avec sécurité anti-débordement

Arrête le plan de cuisson dès que le liquide qui a débordé recouvre la zone de commande.

Fonction de verrouillage

Protège contre un enclenchement inopiné durant le nettoyage.

Différents types de cadres

Plans de cuisson sans cadre (FB)

Intégration idéale et compacte dans le cas d'un montage à fleur ou par dessus.

Plans de cuisson avec bord à facettes (FA)

Aspect élégant et haut de gamme.

Plans de cuisson avec cadre en acier inox (ES)

Cadre en acier inox sus-jacent dans un design classique.

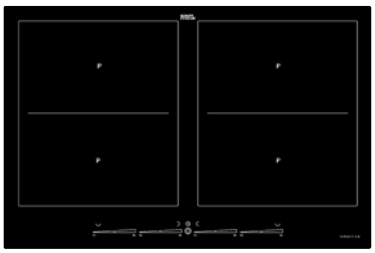

SMS

EURO

Induction

TIFS 844 FB Fr. 2890.–/Fr. 2683.40
TIFS 844 ES Fr. 2990.–/Fr. 2776.25

– **Table à induction à 4 zones rectangulaires combinables**
– **Surface montage à fleur FB ou cadre en inox extra plat ES**
– **Commande par Slider**
– 4 zones de cuisson à induction surface
– Minuterie pour les 4 zones de cuisson
– **4 niveaux Booster**
– Fonction pause, sécurité enfants
– Automatisme de cuisson rapide, fonction tenir au chaud, fondre
– Fonction pontage
– 4 plans de cuisson à induction
– 4 x 19 x 22 cm 2100/3700 W
– Joint

Caractéristiques techniques:
– Raccordement: 400 V 2 N~ 7400 W
– Découpe: FB/ES H x L x P 50 x 750 x 490 mm
Verre: FB H x L x P 50 x 764 x 504 mm
R = 5 mm
ES H x L x P 50 x 770 x 510 mm

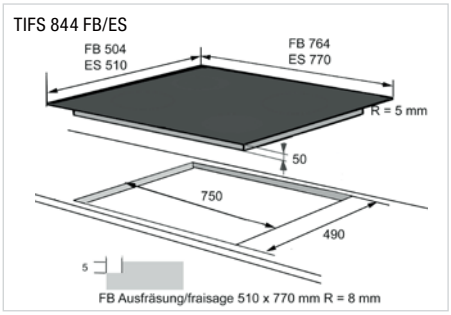

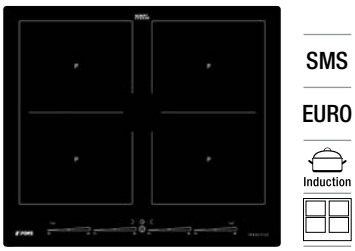

SMS

EURO

Induction

TIFS 644 FB Fr. 2590.–/Fr. 2404.85
TIFS 644 ES Fr. 2690.–/Fr. 2497.70

– **Table à induction à 4 zones rectangulaires combinables**
– **Surface montage à fleur FB ou cadre en inox extra plat ES**
– **Commande par Slider**
– 4 zones de cuisson à induction surface
– Minuterie pour les 4 zones de cuisson
– **4 niveaux Booster**
– Fonction pause, sécurité enfants
– Automatisme de cuisson rapide, fonction tenir au chaud, fondre
– Fonction pontage
– Fonction pontage centre
– 4 plans de cuisson à induction
– 4 x 19 x 22 cm 2100/3700 W
– Joint

Caractéristiques techniques:
– Raccordement: 400 V 2 N~ 7400 W
– Découpe: FB/ES H x L x P 50 x 560 x 490 mm
Verre: FB H x L x P 50 x 574 x 504 mm
R = 5 mm
ES H x L x P 50 x 580 x 510 mm

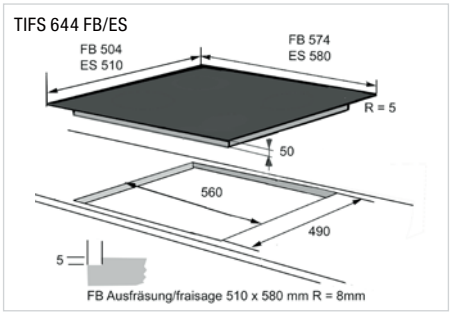

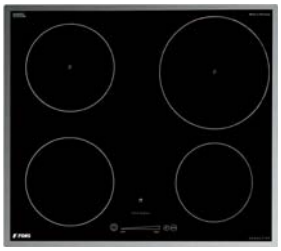

SMS

EURO

Induction

TIST 604 FB Slider Fr. 1990.–/Fr. 1847.75
TIST 604 ES Slider Fr. 1990.–/Fr. 1847.75

– **Table à induction**
– **Commande Slider**
– 4 zones de cuisson
– **Sans cadre FB**
– **Cadre en acier inox ES**
– Minuterie pour les 4 zones de cuisson
– 4 plans de cuisson à induction avec 9 degrés de puissance
– 1 x 16 cm 1400 W
– 1 x 18 cm 1400/2000 W Booster
– 1 x 23 cm 2300/3000 W Booster
– 1 x 18 cm 1400 W
– Joint, set d'encastrement avec pinces de fixation

Caractéristiques techniques:
– Raccordement: 400 V 2 N~ 7100 W
– Découpe: H x L x P 55 x 560 x 490 mm
Verre FB: H x L x P 4 x 574 x 504 mm R = 5 mm
ES: L x P 580 x 510 mm

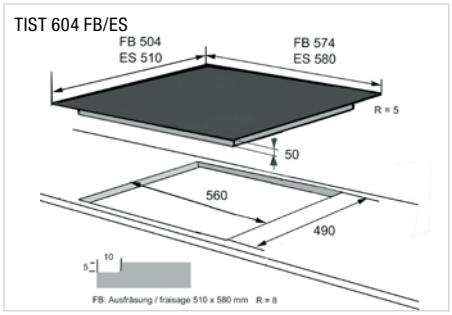

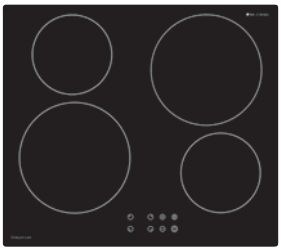

SMS

EURO

Induction

TI 64 FB Fr. 1190.–/Fr. 1104.90
TI 64 ES Fr. 1190.–/Fr. 1104.90

Délai de livraison sur demande

– **Table à induction à 4 zones à fleur FB ou cadre en inox ES**
– 2 x 14,5 cm 1200 W/1600 W
– 2 x 21 cm 1500 W/2000 W
– 4 fois booster
– 4 fois timer
– Affichage de la température résiduelle
– Total stop, sécurité enfants
– Joint, set d'encastrement avec pinces de fixation
– Raccordement sur l'appareil

Caractéristiques techniques:
– Raccordement: 400 V 2 N~ 7200 W
– Découpe: H x L x P 78 x 560 x 490 mm
Verre FB: H x L x P 58 x 580 x 510 mm R = 7 mm
ES H x L x P 58 x 583 x 513 mm

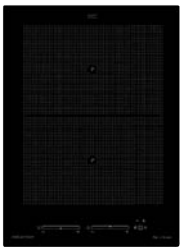

SMS

EURO

Induction

TIFS 382 FB Fr. 1890.–/Fr. 1754.85

Jusqu'à épuisement du stock

– **Table à induction à 2 zones rectangulaires combinables**
– **Surface montage à fleur FB**
– **Commande par Slider**
– 2 zones de cuisson à induction surface
– Minuterie pour les 2 zones de cuisson
– **2 niveaux Booster**
– Fonction pause, sécurité enfants
– Automatisme de cuisson rapide, fondre 42 °C, tenir au chaud 70 °C, frémir 94 °C
– Fonction pontage
– 2 plans de cuisson à induction 2 x 19 x 22 cm 2100/3700 W
– Joint

Caractéristiques techniques:
– Raccordement: 230 V 3700 W
– Découpe: H x L x P 50 x 350 x 490 mm
Verre: H x L x P 50 x 380 x 520 mm
R = 3 mm

SMS

EURO

Induction

TITYS 382 Teppan Yaki FB Fr. 3990.–/Fr. 3704.75

Jusqu'à épuisement du stock

– **Teppan Yaki à induction 2 zones induction combinables**
– **Surface montage à fleur FB**
– **Commande par Slider**
– **Zones de cuisson en inox**
– 2 x 16 cm 1400 W
– Fonction autonettoyage
– Minuterie pour les 2 zones de cuisson
– Sécurité enfants
– Joint

Caractéristiques techniques:
– Raccordement: 400 V 2 N 2800 W 16 A
– Découpe: H x L x P 60 x 360 x 490 mm
Verre: H x L x P 60 x 380 x 520 mm

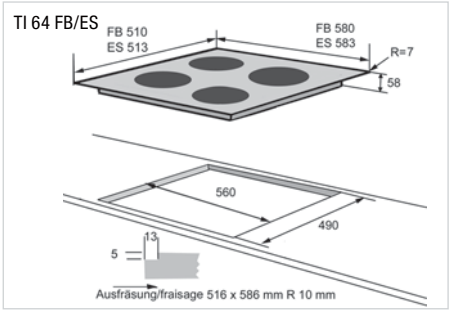

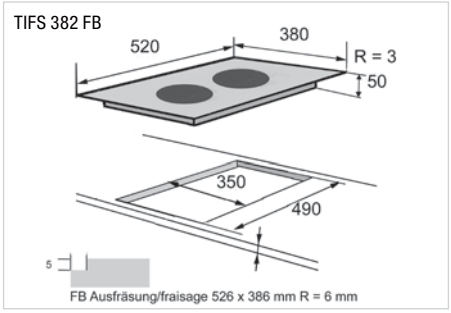

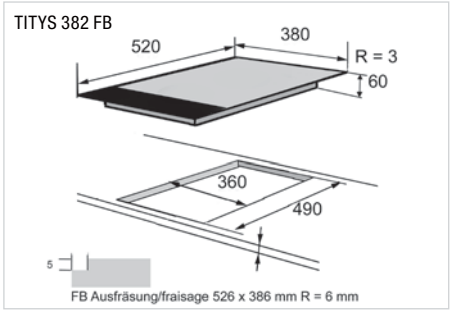

SMS
EURO
HiLight

HCN 8042 ES

Fr. 1990.–/Fr. 1847.75

– 4 zones de cuisson HiLight avec **cadre en inox**
– 1 x 18 cm 1800 W
– 1 x 14,5 cm 1200 W
– 1 zone à 2 circuits commutable de 12 à 21 cm, 2200 W
– 1 zone commutable de 12 à 18 cm, 1800 W
– 1 zone de rôtissage 18 x 27 cm 2400 W
– Affichage de la température résiduelle
– 4 fois booster
– Total-Stopp, sécurité enfants
– Joint, set d'encastrement avec pinces de fixation

Caractéristiques techniques:
– Raccordement: 400 V **3N~** 7600 W
– Découpe: H x L x P 70 x 750 x 490 mm
Verre: H x L x P 55 x 770 x 510 mm

SMS
EURO
HiLight

HCN 6042 FB
Fr. 1850.–/Fr. 1717.75

HCN 6042 ES
Fr. 1850.–/Fr. 1717.75

– 4 zones de cuisson HiLight **à fleur (FB)** ou **cadre en inox (ES)**
– 2 x 14,5 cm, 1200 W
– 1 zone commutable de 12 à 21 cm, 2200 W
– 1 zone de rôtissage 18 x 27 cm, 2400 W
– Automatisme de cuisson rapide, affichage de la température résiduelle, timer
– Total stop, sécurité enfants
– Joint, set d'encastrement avec pinces de fixation

Caractéristiques techniques:
– Raccordement: 400 V **2N~** 7000 W
– Découpe: H x L x P 70 x 560 x 490 mm
Verre FB: H x L x P 55 x 574 x 504 mm R = 5 mm
Verre ES: H x L x P 55 x 580 x 510 mm

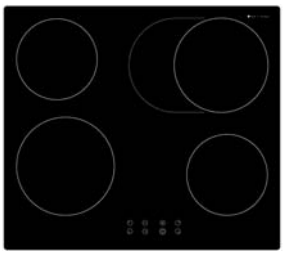

SMS
EURO
HiLight

HC 641 FB
Fr. 990.–/Fr. 919.20

HC 641 ES
Fr. 990.–/Fr. 919.20

Délai de livraison sur demande

– 4 zones de cuisson HiLight **à fleur (FB)** ou **cadre en inox (ES)**
– 2 x 14,5 cm 1200 W
– 1 x 18 cm 1800 W
– 1 zone de rôtissage 17 x 26,5 cm 2400 W
– Automatisme de cuisson rapide, booster, affichage de la température résiduelle, timer
– Total stop, sécurité enfants
– Joint, set d'encastrement avec pinces de fixation
– Raccordement sur l'appareil

Caractéristiques techniques:
– Raccordement: 400 V 2N 6600 W
– Découpe: H x L x P 67 x 560 x 490 mm
Verre FB: H x L x P 47 x 580 x 510 mm R = 7 mm
Verre ES H x L x P 47 x 583 x 513 mm

HCN 8042 ES

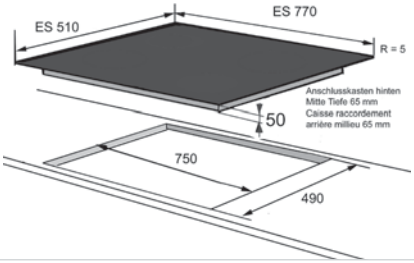

HCN 6042 FB/ES

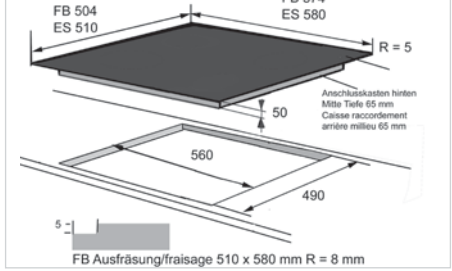

HC 641 FB/ES

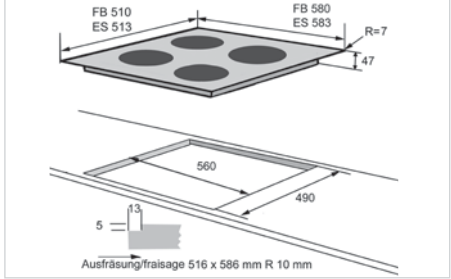

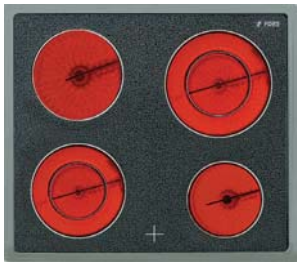

SMS
EURO
HiLight

GKU 642 ES

Fr. 1590.–/Fr. 1476.30

– 4 zones de cuisson avec **cadre extra-large en acier inox**
– **Cadre extra-large pour remplacer des plaques en fonte**
– 1 x ø18 cm
1 x ø14,5 cm
1 x ø12/21 cm 2 circuits
1 x ø12/19 cm 2 circuits
– **Montage rapide «klick-in» par le haut à l'aide de clips**
– Affichage de la température résiduelle
– Mise en température ultra-rapide

Caractéristiques techniques:
– Raccordement: 400 V/7000 W
– Découpe: H x L x P 50 x 560 x 490 mm
Verre: H x L x P 50 x 605 x 545 mm

Cuisinières: cf. p. 13/14
– CT 554 W/N
– CM 554 W/N
– C 554 W

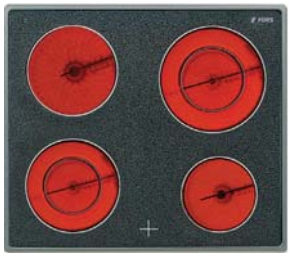

SMS
EURO
HiLight

GKT 642 ES

Fr. 1390.–/Fr. 1290.60

– 4 zones de cuisson avec **cadre en acier inox**
– 1 x ø18 cm
1 x ø14,5 cm
1 x ø12/21 cm 2 circuits
1 x ø12/19 cm 2 circuits
– **Montage rapide «klick-in» par le haut à l'aide de clips**
– Affichage de la température résiduelle
– Mise en température ultra-rapide

Caractéristiques techniques:
– Raccordement: 400 V/7000 W
– Découpe: H x L x P 50 x 560 x 490 mm
Verre: H x L x P 50 x 580 x 510 mm

Cuisinières: cf. p. 13/14
– CT 554 W/N
– CM 554 W/N
– C 554 W

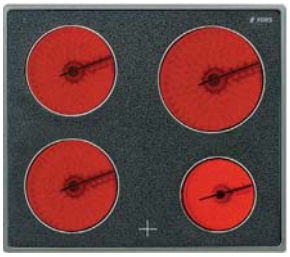

SMS
EURO
HiLight

GKT 604 ES

Fr. 1190.–/Fr. 1104.90

– 4 zones de cuisson avec **cadre en acier inox**
– 1 x ø21 cm
2 x ø18 cm
1 x 14,5 cm
– **Montage rapide «klick-in» par le haut à l'aide de clips**
– Affichage de la température résiduelle
– Mise en température ultra-rapide

Caractéristiques techniques:
– Raccordement: 400 V/7000 W
– Découpe: H x L x P 50 x 560 x 490 mm
Verre: H x L x P 50 x 580 x 510 mm

Tableaux de commande cf. p. 24
– RE-4 W/N
– TC-4 SpF

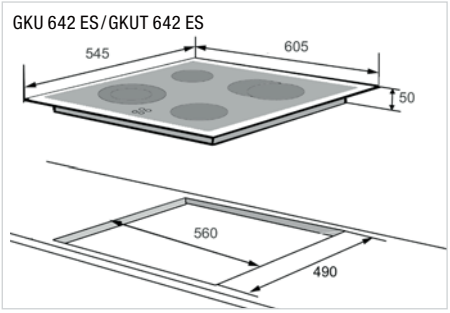

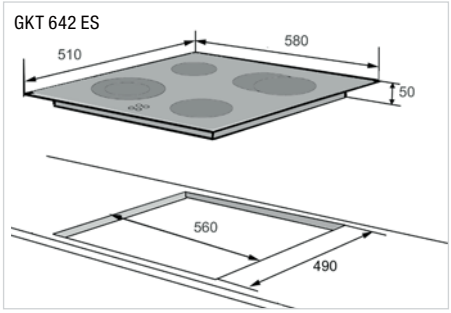

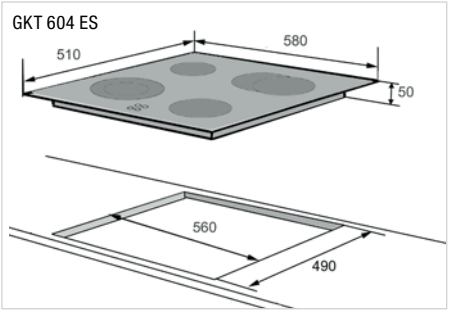

SMS

EURO

33014

TC-4 SpF

Fr. 590.–/Fr. 547.80

– **1/6 SMS superposé ou Euro**
– Tableau de commande avec 4 régulateurs d'énergie pour plaques et tous les plans de cuisson GKU/GKT
– Boutons de commande
– 1 témoin de fonction
– Face avant chromée ou miroir
– Couleurs et design assortis à tous les fours
– Niche: H x L x P 80 x 355 x 210 mm
– Face: H x L x P 89 x 367 x 184 mm

Adaptée aus plans vitrocéramiques:
– GKT 604 ES
– GKT 642 ES
– GKU 642 ES

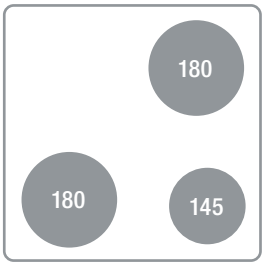

PLB-302E

Fr. 290.–/Fr. 269.25

– Set de 3 plaques pour régulateurs d'énergie
– 1 x ø 18 cm 1500 W
– 1 x ø 18 cm 2000 W (rapide)
– 1 x ø 14,5 cm 1500 W (rapide)
– Raccordement: 400 V/50 Hz, 5000 W

Accessoires:
– Jeu de fixation de plaques PLBS 302 Fr. 65.–

Adaptée aux cuisinière:
– C 553 W

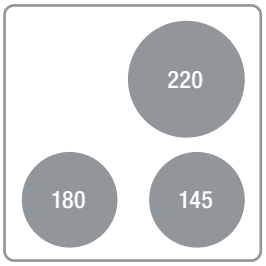

PLB-303E

Fr. 290.–/Fr. 269.25

– Set de 3 plaques pour régulateurs d'énergie
– 1 x ø 18 cm 2000 W (rapide)
– 1 x ø 22 cm 2000 W
– 1 x ø 14,5 cm 1500 W (rapide)
– Raccordement: 400 V/50 Hz, 5500 W

Accessoires:
– Jeu de fixation de plaques PLBS 303, Fr. 65.–

Adaptée aux cuisinière:
– C 553 W

TC-4

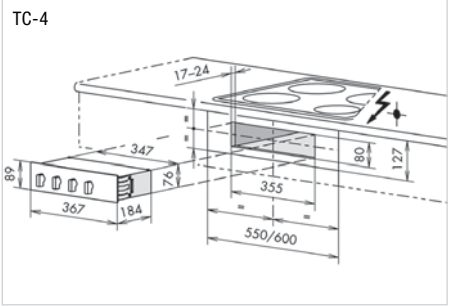

FORS

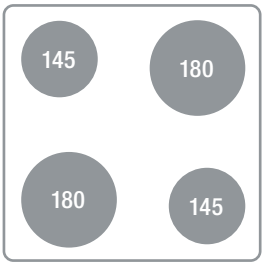

PLB-412E

Fr. 290.– / Fr. 269.25

– Set de 4 plaques pour régulateurs d'énergie
– 2 x ø 18 cm 2000/1500 W (rapide)
– 2 x ø 14,5 cm 1000/1500 W (rapide)
– Raccordement: 400 V/50 Hz, 6000 W

Accessoires:
– Jeu de fixation de plaques PLBS-412, Fr. 65.–

Adaptée aux cuisinière:
– CT 554 W
– CM 554 W
– C 554 W

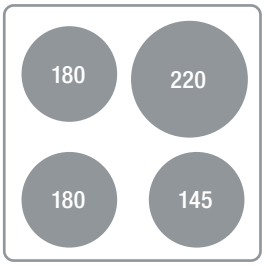

PLB-423E

Fr. 290.– / Fr. 269.25

– Set de 4 plaques pour régulateurs d'énergie
– 2 x ø 18 cm 2000/1500 W (rapide)
– 1 x ø 14 cm 1500 W (rapide)
– 1 x ø 22 cm 2000 W
– Raccordement: 400 V/50 Hz, 7000 W

Accessoires:
– Jeu de fixation de plaques PLBS-423, Fr. 65.–

Adaptée aux cuisinière:
– CT 554 W
– CM 554 W
– C 554 W

induction

Une expertise avant-gardiste

Brandt a développé et lancé la technologie de l'induction à la fin des années 1980 et a bouleversé le marché des tables de cuisson.

Derrière la nouvelle esthétique de sa surface verre noire se cachent de nouveaux foyers inducteurs aux performances inégalées et aux grandes capacités de chauffe, allant de 2000 à 3600 W. Brandt offre une large collection de tables dotées de 2 à 4 foyers de 16 cm à 21 cm de diamètre, et du meilleur de la modularité conférée par horiZone, zone libre de 40 x 23 cm, ou encore duoZone, espace de 38 x 18 cm.

L'alliance de l'efficacité et du confort

Efficacité et précision du résultat de cuisson

Toutes les tables arborent de nouvelles commandes électroniques à la lecture simplifiée. Les **touches sensitives** et les **10 allures de chauffe** vous permettent de réaliser vos plats avec la même **efficacité et précision** que les professionnels. Pour gagner en rapidité, **la fonction Booster** vous permet d'accéder directement à la puissance maximale.

Fonction UltraBoost

La fonction ultraboost permet une montée en chauffe du foyer, jusqu'à 35% plus rapide que la fonction boost classique. La puissance des foyers induction DuoZone de 3700 W redouble de performance, pour réduire d'un tiers le temps de montée en température. Alors qu'il faut attendre 6 à 7 minutes pour porter à ébullition deux litres d'eau en mode Boost, **4 minutes 30 secondes suffisent à UltraBoost** pour atteindre la température 100 °C.

Une sécurité sans failles

Le pack 10 sécurités l'induction: le meilleur de la cuisson

Toutes nos tables en disposent et il vous assure une cuisine sereine et sans danger pour passer des moments de pur plaisir.

Ce pack comprend:

- **L'indicateur de chaleur résiduelle** pour vous éviter de toucher les zones encore chaudes (après une utilisation intensive).
- **La sécurité «petits objets»** qui permet de ne pas chauffer un objet de petite dimension (cuillère, bague...).
- **La protection en cas de débordement** qui éteint automatiquement la table.
- **L'Auto-Stop system** qui coupe automatiquement une zone de cuisson que vous avez oublié d'éteindre.
- **Le verrouillage clavier** possible à l'arrêt ou en cours de cuisson.
- **La détection automatique de casseroles.**
- **L'anti-surchauffe récipient:** cette sécurité brevetée et exclusive limite la température sous le foyer à 300 °C. Elle permet de réguler la chaleur d'un récipient vide pour ne pas le détériorer. Elle évite par exemple tout risque d'auto-inflammation de l'huile.
- **La détection faible voltage.**
- **La détection d'un mauvais branchement:** un bip sonore est alors émis.
- **La détection de surtension** qui évite d'endommager les circuits, notamment en cas de foudre.

Enfin, pour sécuriser totalement la table lors du nettoyage des foyers, **la fonction Clean lock** offre la possibilité de verrouiller temporairement (3 minutes) les commandes.

Moins de temps pour cuisiner, plus de temps pour profiter du dîner

Pour une cuisson maîtrisée

Les tables induction Brandt sont dotées de **plusieurs minuteries** pour programmer la durée de cuisson et couper automatiquement le foyer à la fin du temps écoulé sans surveillance.

La fonction **Recall** permet de retrouver tous les réglages effectués (puissance ou minuterie) en cas de coupure inopinée d'une zone de cuisson.

Une nouvelle platforme technique

Elle a été conçue pour améliorer les performances des tables induction et **garantir le bon refroidissement de leur électronique**, grâce à:

- une grande ouïe située à l'arrière pour aspirer l'air frais,
- un carter moins épais de 6 mm, et au décrochement en façade améliorant l'évacuation de l'air chaud à l'avant.

Pour faciliter l'installation et l'intégration de la table, le carter est conçu à l'arrière avec une coupe en biseau. Le câble d'alimentation en position centrale est également très flexible pour optimiser l'accès aux branchements.

Les tables horiZone Brandt

HoriZone: Bienvenue dans l'infiniment
En tant que pionnier et expert, Brandt propose une nouvelle génération de tables induction, dotées du **meilleur de la modularité et du confort**: la technologie **horiZonetech**.
Ce concept zone libre vous offre de laisser libre cours à votre imagination culinaire, vous faisant disposer de l'un des plus grands foyers modulables du marché.
Synthèse du savoir-faire technologique Brandt, **horiZonetech** se définit par son **espace de cuisson modulable de 40 x 23 cm:** c'est la zone de cuisson la plus complète du marché. Larges, ovales, rectangulaires… Elle peut accueillir tous types de récipients: de la poêle de 23 cm à la cocotte ovale de 40 cm. **HoriZonetech** est une véritable zone libre de 40 x 23 cm.

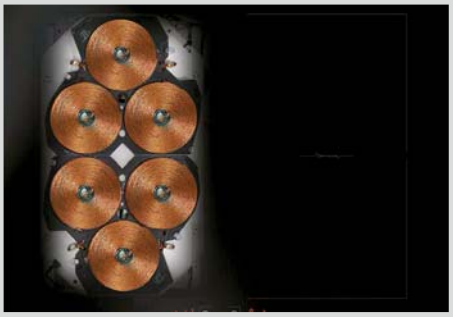

1 zone libre + 2 foyers classiques
Les tables horiZone et DuoZone sauront vous séduire. Elles vous font bénéficier des avantages de la zone libre à gauche tout en conservant une configuration classique à droite.

Les tables DuoZone Brandt

1, 2, 3 ou 4 foyers pour donner libre cours à vos envies culinaires
La singularité de **DuoZone** est de pouvoir offrir à gauche de la table un espace modulable d'une seule ou de deux zones distinctes et autonomes. Cet espace de 37 x 18 cm autorise par exemple le positionnement d'une grande cocotte ovale ou d'une poissonnière, ou de deux ustensiles de taille classique à l'avant et à l'arrière.

BPI 184 HUB

Fr. 2290.–/Fr. 2126.30

– **Table induction 77 cm**
– Plan de cuisson sans cadre pour le montage à fleur, profil sérigraphié à l'avant
– Commandes digitales
– 10 niveaux de puissances
– Gauche: HoriZone 3700 W (400 x 230 mm)
– Arrière droit: 3100 W (ø210 mm)
– Avant droit: 2400 W (ø160 mm)
– 4 minuteries indépendantes de 99 min.
– Fonction UltraBoost
– Affichage de chaleur résiduelle
– Verrouillage dédié avec fonction nettoyage
– Recall: mémoire des derniers réglages en cas d'arrêt
– Détection automatique des casseroles

Caractéristiques techniques:
– Puissance totale de 7400 W
– 1 câble de raccordement: 400 V 2 PN 2 x 16 A
– Verre: H x L x P 4 x 770 x 510 mm
– Découpe: H x L x P 59 x 750 x 490 mm
– Fraisage: H x L x P 5 x 776 x 516 mm

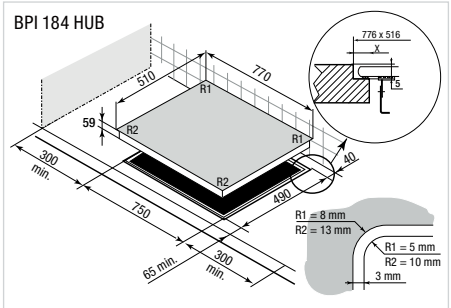

BPI 164 DUB

Fr. 1690.–/Fr. 1569.15

– **Table induction 58 cm**
– Plan de cuisson sans cadre pour le montage à fleur, profil sérigraphié à l'avant
– Commandes digitales
– Gauche: DuoZone 3700 W (370 x 180 mm) avec fonction pontage
– Arrière droit: 3100 W (ø210 mm)
– Avant droit: 2400 W (ø160 mm)
– 4 minuteries indépendantes de 99 min.
– Fonction UltraBoost
– Affichage de chaleur résiduelle
– Verrouillage dédié avec fonction nettoyage
– Recall: mémoire des derniers réglages en cas d'arrêt
– Détection automatique des casseroles

Caractéristiques techniques:
– Puissance totale de 7400 W
– 1 câble de raccordement: 400 V 2 PN 2 x 16 A
– Verre: H x L x P 4 x 580 x 510 mm
– Découpe: H x L x P 59 x 560 x 490 mm
– Fraisage: H x L x P 5 x 586 x 516 mm

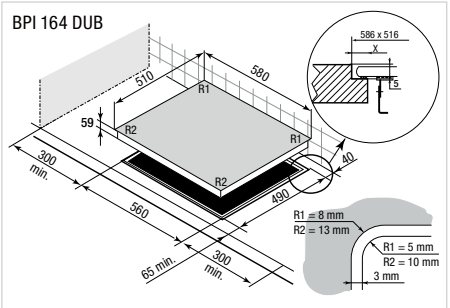

EURO
58 cm
Induction

BPI 6420 B

■ Fr. 1590.–/Fr. 1476.30

– **Table induction 58 cm**
– Plan de cuisson sans cadre pour le montage à fleur, profil sérigraphié à l'avant
– Commandes digitales
– Arrière gauche: 2800 W (ø 180 mm)
– Arrière droit: 3100 W (ø 210 mm)
– Avant gauche: 2800 W (ø 180 mm)
– Avant droit: 2000 W (ø 160 mm)
– 4 minuteries indépendantes de 99 min.
– Booster: accès à la puissance maximale
– Affichage de chaleur résiduelle
– Verrouillage dédié avec fonction nettoyage

Caractéristiques techniques:
– Puissance totale de 7200 W
– 1 câble de raccordement: 400 V 2 PN 2 x 16 A
– Verre: H x L x P 4 x 580 x 510 mm
– Découpe: H x L x P 59 x 560 x 490 mm
– Fraisage: H x L x P 5 x 586 x 516 mm

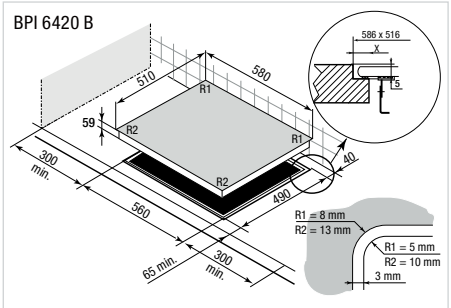

EURO
59 cm
Induction

BPI 6464 B

■ Fr. 1490.–/Fr. 1383.45

– **Table induction 59 cm**
– Plan de cuisson sans cadre pour le montage à fleur, profil sérigraphié à l'avant
– Commandes digitales
– Arrière gauche: 2400 W (ø 180 mm)
– Arrière droit: 2400 W (ø 210 mm)
– Avant gauche: 2400 W (ø 180 mm)
– Avant droit: 2000 W (ø 160 mm)
– 4 minuteries indépendantes de 99 min.
– Booster: accès à la puissance maximale
– Affichage de chaleur résiduelle
– Verrouillage dédié avec fonction nettoyage

Caractéristiques techniques:
– Puissance totale de 7200 W
– 1 câble de raccordement: 400 V 2 PN 2 x 16 A
– Verre: H x L x P 4 x 590 x 520 mm
– Découpe: H x L x P 59 x 560 x 490 mm
– Fraisage: H x L x P 5 x 596 x 526 mm

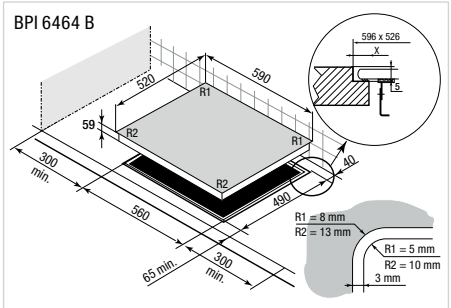

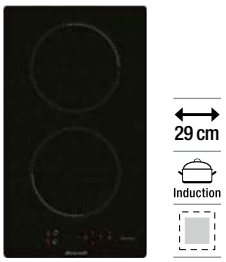

Induction

BPI 6210 B

■ Fr. 990.–/Fr. 919.20

– **Table induction 29 cm**
– Plan de cuisson sans cadre pour le montage à fleur, profil sérigraphié à l'avant
– Commandes digitales
– Arrière: 2800 W (ø 180 mm)
– Avant: 2800 W (ø 180 mm)
– 2 minuteries indépendantes de 99 min.
– Booster: accès à la puissance maximale
– Affichage de chaleur résiduelle
– Verrouillage dédié avec fonction nettoyage

Caractéristiques techniques:
– Puissance totale de 2800 W
– 1 câble de raccordement: 230 V 1 N 1 x 13 A
– Verre: H x L x P 4 x 288 x 510 mm
Avant R = 10 mm/Arrière R = 5 mm
– Découpe: H x L x P 55 x 265 x 490 mm
– Fraisage: H x L x P 5 x 294 x 516 mm

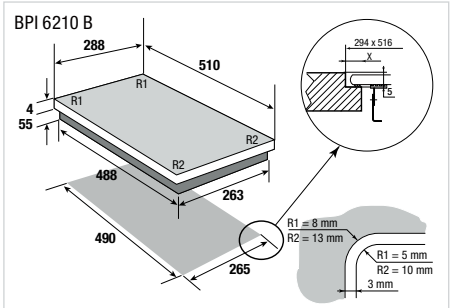

Brandt

Robustesse et éco-conception

Ce matériau présente de nombreux avantages. Il possède une résistance thermique élevée (jusqu'à 700 °C) qui lui permet de supporter les chocs thermiques, et est aussi particulièrement robuste: il est très résistant aux agents chimiques et ne subit aucune dilatation sous l'effet de la chaleur, même intense.

Dans le plus grand respect de l'environnement

Tenant compte des différentes étapes du cycle de vie des produits, Brandt a fait le choix en amont d'un produit éco-performant. Ses tables offrent une surface en **verre céramique fabriqué à partir de matériaux naturels;** les verres Schott Ceran® n'utilisent aucun métal toxique, ni produit chimique nuisible, pour un moindre impact sur l'environnement et une planète plus propre.

L'alliance de l'efficacité et du confort

Foyers radiants quicklight: une qualité de cuisson maîtrisée

Ils assurent **une parfaite répartition de la chaleur** et favorisent les cuissons qui nécessitent de longs mijotages. Ces foyers intelligents possèdent un **limiteur de sécurité** et se régulent donc automatiquement: ils s'allument et s'éteignent pour maintenir la puissance sélectionnée. Ainsi, la température reste homogène et adaptée à la cuisson de vos aliments. La fréquence de régulation varie selon la puissance sélectionnée.

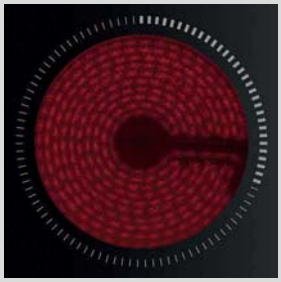

Précision et rapidité obligent

Chaque foyer est commandé soit par des **touches sensitives**, contrôlées par une simple pression du doigt, soit par des **manettes ergonomiques**, offrant **9 allures de chauffe** clairement identifiées sur le clavier.

Design et sécurité

Une nouvelle esthétique

Les tables vitrocéramique de Brandt se distinguent par leur surface épurée sur laquelle les 2 ou 4 zones de cuisson se dessinent d'un jeu subtil de traits fins ou épais et symbolisées autour du clavier sensitif dédié, ou des manettes, pour être clairement identifiées.

Cuisson et nettoyage en toute sécurité

Equipées du verrouillage clavier, du témoin de chaleur résiduelle, de l'auto-stop et de l'anti-débordement, ces tables sont sûres et fiables pour vous permettre de cuisiner sereinement. Pour sécuriser totalement la table lors du nettoyage des foyers, la **fonction Clean lock** offre la possibilité de verrouiller temporairement (3 minutes) les commandes.

EURO

58 cm

HiLight

BPV 6420 B

■ Fr. 1090.–/Fr. 1012.45

– **Table vitrocéramique 58 cm**
– Plan de cuisson sans cadre pour le montage à fleur, profil sérigraphié à l'avant
– Commandes digitales
– Arrière gauche: 1200 W (ø 165 mm)
– Arrière droit: 1800 W (ø 200 mm)
– Avant gauche: 1800 W (ø 200 mm)
– Avant droit: 1200 W (ø 165 mm)
– 9 niveaux de puissance
– Affichage de chaleur résiduelle
– 5 niveaux de sécurité

Caractéristiques techniques:
– Puissance totale: 6000 W
– 1 câble de raccordement: 400 V 2 PN 2 x 16 A
– Verre: H x L x P 4 x 580 x 510 mm
– Découpe: H x L x P 59 x 560 x 490 mm
– Fraisage: H x L x P 5 x 586 x 516 mm

29 cm

HiLight

BPV 6210 B

■ Fr. 690.–/Fr. 640.65

– **Table vitrocéramique 29 cm**
– Table sans cadre
– 2 manettes de commandes
– Arrière: 1800 W (ø 20 cm)
– Avant: 1200 W (ø 16,5 cm)
– 9 positions de cuisson
– Affichage de chaleur résiduelle
– Pack 5 sécurités

Caractéristiques techniques:
– Puissance: 3000 W
– Raccordement: 1 câble 230 V 1 N 1 x 16 A
– Verre: H x L x P 4 x 288 x 510 mm
Avant R = 10 mm/Arriere R = 5 mm
– Découpe standard: H x L x P 59 x 268 x 490 mm
– Découpe affleuré: H x L x P 5 x 294 x 516 mm

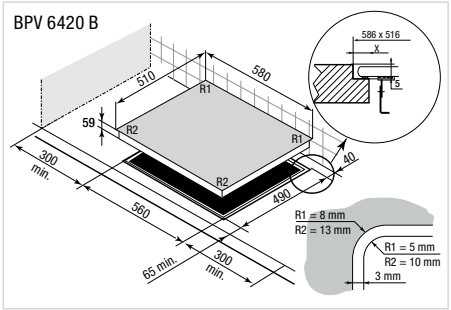

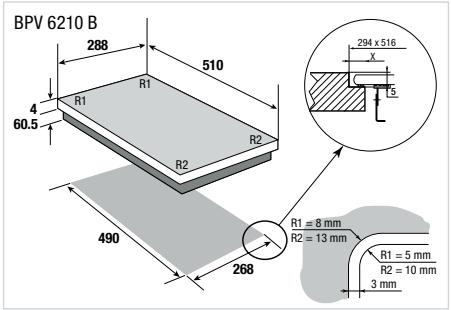

Brandt

La ventilation avec FORS – hottes design modernes pour exigences les plus variées

Les hottes de ventilation FORS sont à la fois pratiques et élégantes – un point de mire dans toute cuisine moderne. Notre vaste assortiment offre des solutions de ventilation pour tous les goûts. Tous les modèles sont dotés de la technique la plus moderne. Hotte murale ou îlot: FORS a ce qu'il vous faut.

Caractéristiques de qualité

Eclairage très pratique

Nos hottes de ventilation éclairent parfaitement la surface de cuisson. Avec une lampe économique, une lumière halogène ou un éclairage LED des plus modernes.

Utilisation simple

Par touches ou commande électronique.
Le réglage du niveau de puissance est orienté vers les besoins de la cuisson – d'un bas niveau jusqu'à la performance d'aspiration maximale.
Le niveau de puissance sélectionné est clairement affiché.

Faible émission de bruit

Nous utilisons des moteurs dont le niveau sonore a été optimisé – cela réduit à un strict minimum les valeurs de bruit.
Même quand la hotte fonctionne à plein régime.

Assortiment complète

En tant qu'importateur général de hottes de qualité FALMEC nous disposons d'une gamme de plus de 280 différents modèles. Demandez notre documentation ou rendez-nous visite sur www.falmec.ch.

Montage simple

Nos appareils se montent facilement et rapidement. Cela permet un gain de temps considérable lors du montage.

Design attrayant

Nous attachons de l'importance à un design moderne et orienté vers l'avenir – adapté aux besoins très variés de la fabrication de cuisines haut de gamme.

Qualité durable

FORS utilise de l'acier inox sélectionné avec soin et doté d'un revêtement de surface qualité supérieure. L'acier est découpé au laser, ce qui garantit une qualité de fabrication optimale et des tolérances de production minimales.

Valeur utilitaire élevée

Filtres métalliques lavables

Les filtres à graisse métalliques robustes sont lavables au lave-vaisselle. Ils conservent toute leur efficacité même après plusieurs lavages. Les filtres se démontent et se remontent en un tournemain.

Mode circulation d'air écologique

Vous pouvez commuter facilement toutes nos hottes de ventilation du mode évacuation d'air sur circulation d'air et les équiper de filtres à charbon actif – ce mode de fonctionnement empêche que l'air ambiant chaud ne soit évacué à l'air libre. Cela permet donc d'économiser de la chaleur de chauffage.

Aspiration périmétrale

Les vapeurs et les odeurs sont aspirées à grande vitesse – et donc avec un maximum d'efficacité – à travers une mince fente au-dessus de l'ensemble du plan de cuisson.

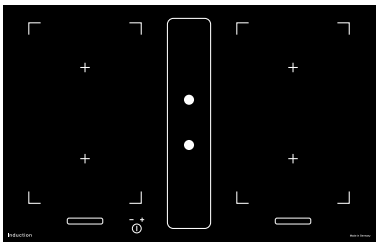

SMS
EURO
Induction

Integral 80 MIR ES
Fr. 5590.–/Fr. 5190.35

Jusqu'à épuisement du stock

Integral 80 G5 MI FB ▲
Fr. 6490.–/Fr. 6026.–

– **Table à induction MIRADUR à 4 zones et hotte intégrée surface extrêmement résistante**
– **Grille d'aération alu clair**
– Surface montage à fleur FB ou cadre en inox
– Commande par slider
– 4 zones de cuisson à induction surface
– Minuterie pour les 4 zones de cuisson
– 4 niveaux Booster
– Fonction automatique de cuisson
– Fonction pontage
– 4 plans de cuisson à induction
– 4 x 19 x 22 cm 2 x 1850/2 x 3000 W
– Modèle G5 4 x 19 x 22 cm 2 x 2100/2 x 3700 W
– Modèle G5 avec étages de températures 42 °C, 70 °C, 94 °C

Hotte de ventilation:
– Moteur dans le socle. Débit d'air 750 m³/h
– Evacuation ou recirculation d'air
– 4 vitesses
– Fonction temporisation

Caractéristiques techniques:
– Raccordement: 400 V 3 N~ 7400 W & 115 W
– Découpe: FB/ES H x L x P 170 x 750 x 500 mm
Verre: FB H x L x P 170 x 800 x 520 mm
Verre: ES H x L x P 170 x 803 x 523 mm

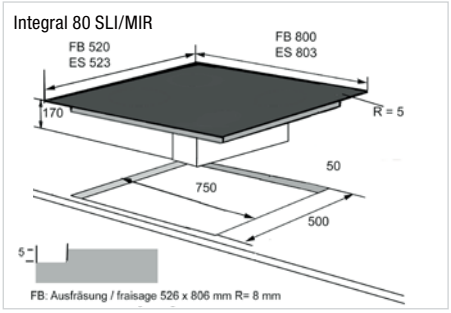

SMS
EURO
Induction
80 cm

Integral 80 FB SLI
Fr. 4990.–/Fr. 4633.25

Integral 80 ES SLI
Fr. 4990.–/Fr. 4633.25

– **Table à induction à 4 zones et hotte intégrée**
– **Grille d'aération alu clair et cache en verre**
– Surface montage à fleur FB ou cadre en inox
– Commande par slider
– 4 zones de cuisson à induction surface
– Minuterie pour les 4 zones de cuisson
– 4 niveaux Booster
– Fonction automatique de cuisson
– Fonction pontage
– 4 plans de cuisson à induction
– 4 x 19 x 22 cm 2 x 1850/2 x 3000 W

Hotte de ventilation:
– Moteur dans le socle. Débit d'air 750 m³/h
– Evacuation ou recirculation d'air
– 4 vitesses
– Fonction temporisation

Caractéristiques techniques:
– Raccordement: 400 V 3 N~ 7400 W & 115 W
– Découpe: FB/ES H x L x P 170 x 750 x 500 mm
Verre: FB H x L x P 170 x 800 x 520 mm
Verre: ES H x L x P 170 x 803 x 523 mm

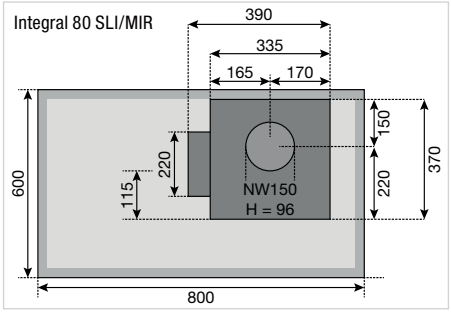

Miradur

Pour que les tables de cuisson conservent leurs éclats malgré le temps qui passe

Cuisiner c'est réveiller notre créativité… mais pris dans la passion on n'est pas à l'abri du désordre et des petits incidents! Que faire? La solution passe par Miradur™ qui procure confort et satisfaction tout au long de la préparation du repas. Libéré de toute contrainte le cuisinier peut ainsi rester focaliser sur la réussite de son plat et ce pour le plus grand plaisir visuel et gustatif de ses invités.

La conception inaltérable du verre garde la table de cuisson indifférente aux influences et agressions extérieures quotidiennes. Usure, traces et chocs de toutes sortes n'ont aucune emprise sur ce verre qui reste neuf comme au premier jour.

Made in Germany

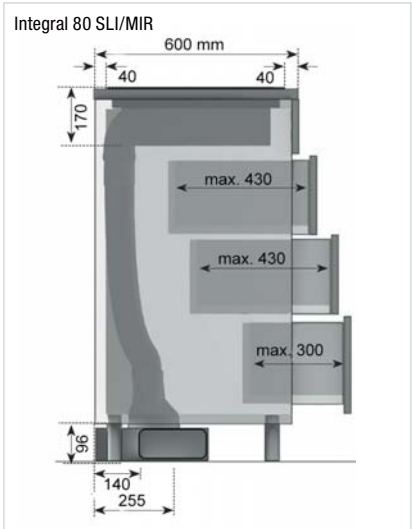

Accessoires Integral en option

– Kit filtre 200 x 430 x 95 mm, AKB 200 O, Fr. 260.–
  Remplacement du filtre après 9 à 12 mois
– Filtre de remplacement pour AKB 200 O, AKZ 200, Fr. 99.–

– Kit filtre 500 x 305 x 95 mm, AKB 500 O, Fr. 320.–
  Remplacement du filtre après 12 à 15 mois
– Filtre de remplacement pour AKB 500 O, AKZ 500, Fr. 129.–

– Plasmabox 500 x 305 x 95 mm, PB 500 O, Fr. 930.–
  Remplacement du filtre après 5 ans
– Filtre de remplacement pour PB 500 O, AKZ 500, Fr. 129.–

– Grille d'aération noir, Fr. 70.–

– Cache Miradur, Fr. 95.–

– Adaptateur flexible sans moteur, 9500000202, Fr. 99.–

AKB 200 O

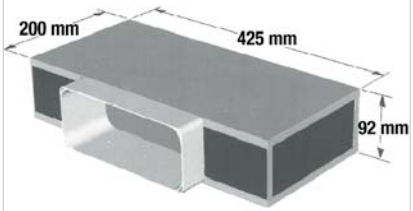

AKB 500 O/PB 500 O

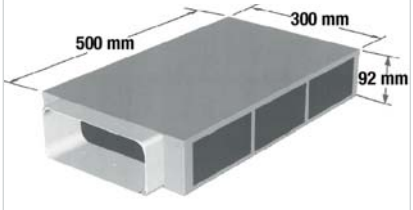

C

Mercurio 60 ■ Fr. 990.–/Fr. 919.20
Mercurio 90 ■ Fr. 1190.–/Fr. 1104.90

– Hotte de ventilation en acier inox
– **Débit d'air 600 m³/h**
– Niveau sonore 41 à 58 dB(A)
– 1 moteur avec ventilateur
– 3 vitesses, à commande mécanique
– Eclairage LED 2 x 1,2 W 3200 K
– 2/3 filtres à graisse métalliques lavables

Caractéristiques techniques:
– Puissance: max 180 W
– Pression: 50 mm H_2O
– Raccord: ø120 mm
– Dimensions: H x L x P
520–1080 x 600/900 x 450 mm
– Classe énergétique: C

Accessoires:
– Filtre à charbon actif pour mode circulation d'air type 3, Fr. 50.–

B

Plane 90 ▲ ■ Fr. 1790.–/Fr. 1662.–
Plane 120 ▲ ■ Fr. 1890.–/Fr. 1847.75

– Hotte de ventilation en acier inox
– **Débit d'air 800 m³/h**
– Niveau sonore 47 à 62 dB(A)
– 1 moteur avec ventilateur
– 4 vitesses, à commande électronique
– Eclairage LED 2 x 1,2 W (3200 K)
– Filtres à graisse métallique lavable «AirFalmec»
– Filtres à charbon actif pour mode circulation inclus

Caractéristiques techniques:
– Puissance: max. 280 W
– Pression: 50 mm H_2O
– Raccord: ø150 mm
– Dimensions: H x L x P
580–1080 x 600/900 x 490 mm
– Classe énergétique: B

Accessoires:
– Filtre à charbon actif pour mode circulation d'air, remplacement, type 3, Fr. 50.–
– Déflecteur pour circulation d'air, KACL.864, Fr. 130.–

A

Quasar 60 N ▲ ■ Fr. 2390.–/Fr. 2219.15
Quasar 90 N ▲ ■ Fr. 2490.–/Fr. 2312.–

– Hotte murale en verre et acier chromé (AISI 304)
– **Débit d'air 800 m³/h**
– Niveau sonore 46 à 66 dB(A)
– 1 moteur avec ventilateur
– 4 vitesses, à commande électronique
– Eclairage LED Dynamic 2/3 x 1,2 W (2700–5600 K)
– Filtres à graisse métallique lavable
– Filtre à charbon actif pour mode circulation inclus

Caractéristiques techniques:
– Puissance: max. 280 W
– Pression: 51 mm H_2O
– Raccord: ø150 mm
– Dimensions: H x L x P
595 x 600/900 x 462 mm
– Classe énergétique: A

Accessoires:
– Filtre à charbon actif pour mode circulation d'air, remplacement, type 6, Fr. 50.–
– Déflecteur pour circulation d'air, KACL.865, Fr. 130.–
– Cheminée noir KCQAN.00#N, Fr. 190.–

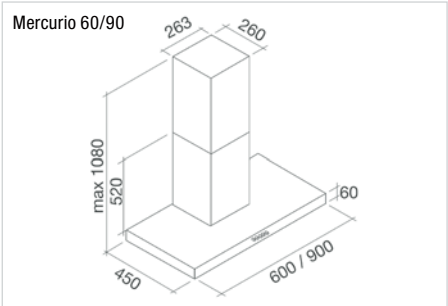

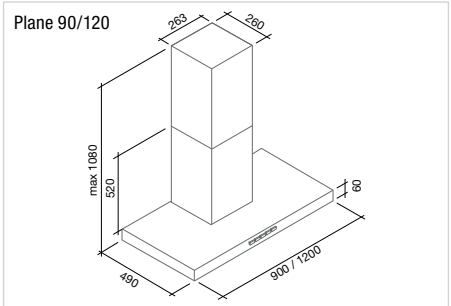

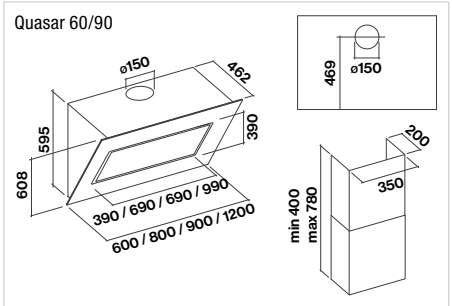

A

Flipper 85 N ▲ ■ Fr. 1990.–/Fr. 1847.75

– Hotte murale en verre et acier chromé (AISI 304)
– **Débit d'air 800 m³/h**
– Niveau sonore 46 à 66 dB(A)
– 1 moteur avec ventilateur
– 4 vitesses, à commande électronique
– Eclairage LED 2 x 1,2 W (3200 K)
– Filtres à graisse métallique lavable
– Filtres à charbon actif pour mode circulation inclus

Caractéristiques techniques:
– Puissance: max. 280 W
– Pression: 51 mm H_2O
– Raccord: ø150 mm
– Dimensions: H x L x P 510 x 850 x 349 mm
– Classe énergétique: A

Accessoires:
– Filtre à charbon actif pour mode circulation d'air, remplacement, type 6, Fr. 50.–
– Déflecteur pour circulation d'air, KACL.865, Fr. 130.–
– Cheminée noir KCQAN.00#N, Fr. 190.–

A

Verso 85 W ▲ □ Fr. 1890.–/Fr. 1754.85
Verso 85 N ▲ ■ Fr. 1890.–/Fr. 1754.85

– Hotte murale en verre
– **Débit d'air 800 m³/h**
– Niveau sonore 46 à 66 dB(A)
– 1 moteur avec ventilateur
– 4 vitesses, à commande électronique
– Eclairage LED 2 x 1,2 W (3200 K)
– Filtres à graisse métallique lavable
– Filtre à charbon actif pour mode circulation inclus

Caractéristiques techniques:
– Puissance: max. 280 W
– Pression: 51 mm H_2O
– Raccord: ø150 mm
– Dimensions: H x L x P 400 x 850 x 378 mm
– Classe énergétique: A

Accessoires:
– Filtre à charbon actif pour mode circulation d'air, remplacement, type 6, Fr. 50.–
– Déflecteur pour circulation d'air, KACL.865, Fr. 130.–
– Cheminée blanc KCQAN.00#B, Fr. 190.–
– Cheminée noir KCQAN.00#N, Fr. 190.–

B

Mizar 60 ▲ Fr. 1490.–/Fr. 1383.45
Mizar 90 ▲ Fr. 1590.–/Fr. 1476.30

– Hotte murale en acier chromé (AISI 304)
– **Débit d'air 800 m³/h**
– Niveau sonore 49 à 68 dB(A)
– 1 moteur avec ventilateur
– 4 vitesses, à commande électronique
– Eclairage LED 2 x 1,2 W (3200 K)
– Filtres à graisse métallique lavable «AirFalmec»
– Filtre à charbon actif pour mode circulation inclus

Caractéristiques techniques:
– Puissance: max. 280 W
– Pression: 50 mm H_2O
– Raccord: ø150 mm
– Dimensions: H x L x P 480 x 600/900 x 500 mm
– Classe énergétique: B

Accessoires:
– Filtre à charbon actif pour mode circulation d'air, remplacement, type 3, Fr. 50.–
– Déflecteur pour circulation d'air, KACL.864, Fr. 130.–

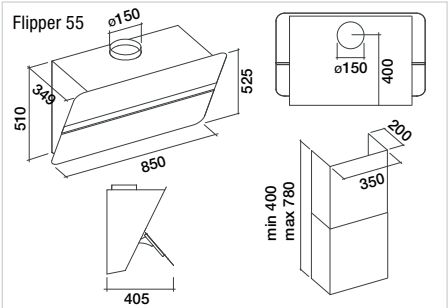

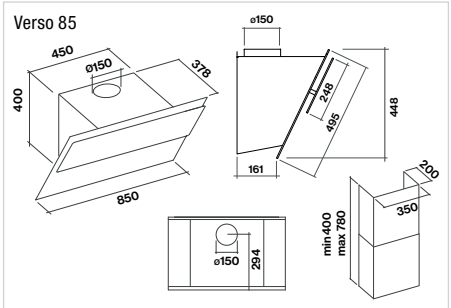

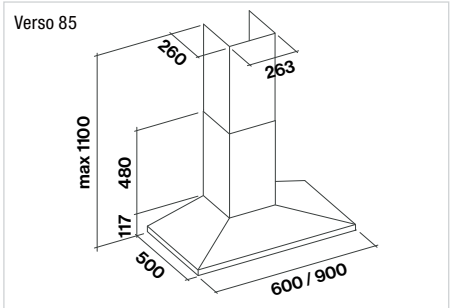

B

Plane Isola 90 ▲ Fr. 2490.–/Fr. 2312.–
Plane Isola 120 ▲ Fr. 2590.–/Fr. 2404.85

– Hotte îlot en acier chromé (AISI 304)
– **Débit d'air 800 m³/h**
– Niveau sonore 47–62 dB(A)
– 1 moteur avec ventilateur
– 4 vitesses, à commande électronique
– Eclairage LED 2 x 1,2 W/3 x 1,2 W (3200 K)
– Filtres à graisse métallique lavable «AirFalmec»
– Filtre à charbon actif pour mode circulation inclus

Caractéristiques techniques:
– Puissance: max. 280 W
– Pression: 50 mm H_2O
– Raccord: ø150mm
– Dimensions: H x L x P 670 -1240 x 900/1200 x 550mm
– Classe énergétique: B

Accessoires:
– Filtre à charbon actif pour mode circulation d'air, remplacement, type 3, Fr. 50.–
– Déflecteur pour circulation d'air, KACL.866, Fr. 130.–

C

Pulsar Isola 35 Fr. 1990.–/Fr. 1847.75

– Hotte îlot en acier inox
– **Débit d'air 600 m³/h**
– Niveau sonore 41 à 58 dB(A)
– 1 moteur avec ventilateur
– 3 vitesses, à commande mécanique
– Eclairage LED 4 x 1,2 W (3200 K)
– Filtre à graisse métallique lavable

Caractéristiques techniques:
– Puissance: max. 180 W
– Pression: 50 mm H_2O
– Raccord: ø125 mm
– Dimensions: H x L x P 760–1225 x ø350 mm
– Classe énergétique: C

Accessoires:
– Filtre à charbon actif pour mode circulation d'air type 3, Fr. 50.–

B

Mira Top Isola 40 ▲ Fr. 2190.–/Fr. 2033.45

– Hotte îlot en acier chromé Fasteel (anti-trace)
– **Débit d'air 800 m³/h**
– Aspiration périmétrale
– Niveau sonore 45 à 64 dB(A)
– 1 moteur avec ventilateur
– 4 vitesses, à commande électronique
– Eclairage LED 4 x 1,2 W (3200 K)
– Filtres à graisse métallique lavable
– Filtre à charbon actif pour mode circulation inclus

Caractéristiques techniques:
– Puissance: max. 280 W
– Pression: 50 mm H_2O
– Raccord: ø150 mm
– Dimensions: H x L x P 750–1202 x 400 x 400 mm
– Classe énergétique: B

Accessoires:
– Filtre à charbon actif pour mode circulation d'air, remplacement, type 6, Fr. 50.–
– Déflecteur pour circulation d'air, KACL.866, Fr. 130.–

Plane Isola 90/120

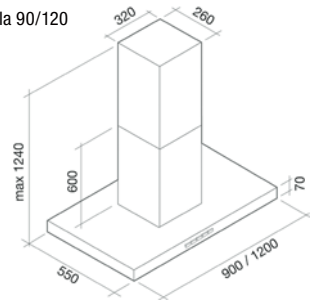

Pulsar Isola 35

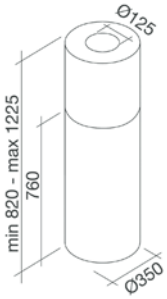

Mira Top Isola 40

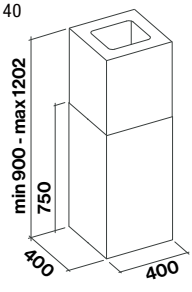

B

EURO

Slide 60 N ■ Fr. 890.–/Fr. 862.35
Slide 60 W □ Fr. 890.–/Fr. 862.35
Slide 60 ES ▨ Fr. 990.–/Fr. 919.20

– Hotte de ventilation en métal extra-plate
– **Débit d'air 275 à 713 m³/h sortie libre**
– Niveau sonore 51 à 72 dB(A)
– 1 moteur, 3 vitesses
– **Pour le montage derrière une armoire à épices standard**
– **Déflecteur télescopique**
– Commande mécanique
– Eclairage LED 2 x 3 W
– 2 filtres à graisse métalliques
– Clapet anti-retour
– Réduction 150/120 mm
– Mode évacuation et recirculation d'air

Caractéristiques techniques:
– Puissance: 260 W
– Pression: 36,3 mm H_2O
– Raccord: ø150 mm
– Dimensions: H x L x P
365 x 598 x 309–422 mm
– Classe énergétique: B

Accessoires:
– **Face en inox** (incl. dans Slide 60 ES), «Blende Slide 60», Fr. 39.–
– Filtre à charbon actif pour mode recirculation recirculation d'air, AKF Slide, Fr. 60.–

B

Move 60 W/N ▲ Fr. 1990.–/Fr. 1847.75
Move 90 W/N ▲ Fr. 2190.–/Fr. 2033.45

– Hotte armoire en acier chromé (AISI 304)
– **Débit d'air 800 m³/h**
– Niveau sonore 49 à 68 dB(A)
– 1 moteur avec ventilateur
– 4 vitesses, à commande électronique
– Dynamic Eclairage LED 2/3 x 1,2 W (2700–5600 K)
– Filtres à graisse métallique lavable

Caractéristiques techniques:
– Puissance: max. 280 W
– Pression: 50 mm H_2O
– Raccord: ø150 mm
– Dimensions: H x L x P
336 x 561/861 x 277 mm
– Classe énergétique: B

Accessoires:
– Filtre Carbon.Zeo KACL.934, Fr. 150.–
– Etagère en verre 60cm KACL.106, Fr. 150.–
– Etagère en verre 90cm KACL.107, Fr. 160.–
– Cheminée télescopique 185 + 185 mm KCVJN#3, Fr. 90.–

C

Virgola 60 ▲ Fr. 1290.–/Fr. 1197.75
Virgola 90 ▲ Fr. 1390.–/Fr. 1290.60

– Hotte armoire en acier chromé
– **Débit d'air 600 m³/h**
– Niveau sonore 49 à 65 dB(A)
– 1 moteur avec ventilateur
– 3 vitesses, à commande électronique
– Eclairage LED Dynamic 2 x 1,2 W (2700–5600 K)
– Filtres à graisse métallique lavable
– Filtre à charbon actif pour mode circulation inclus

Caractéristiques techniques:
– Puissance: max. 230 W
– Pression: 50 mm H_2O
– Raccord: ø120 mm
– Dimensions: H x L x P
340 x 563/863 x 310 mm
– Classe énergétique: C

Accessoires:
– Filtre à charbon actif pour mode circulation d'air, remplacement, type 3, Fr. 50.–
– Cheminée Télescopique 185 + 185 mm KCVJN#3, Fr. 90.–

Slide 60

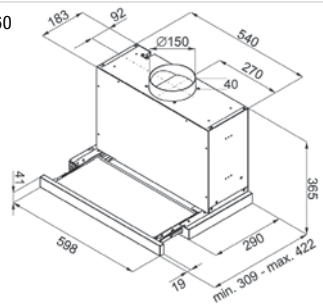

Move 60/90

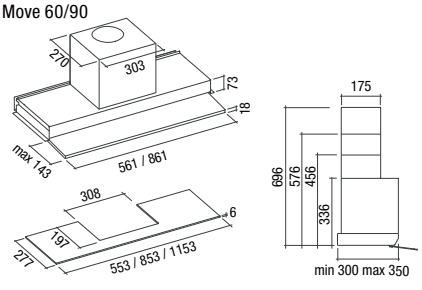

Virgola 60/90

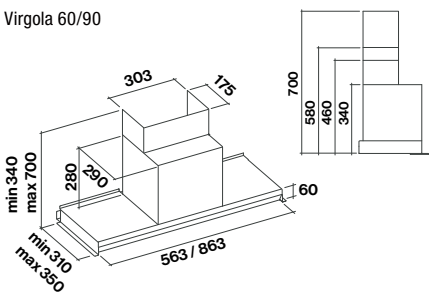

FORS

C

SMS

EURO

Built In 50

Fr. 790.–/Fr. 733.50

– Aérateur à encastrer en acier inox, pour le montage dans une hotte à manteau ou une armoire
– **Débit d'air 600 m³/h**
– Niveau sonore 41 à 58 dB(A)
– 1 moteur avec ventilateur
– 3 vitesses, commande par Slider
– Eclairage LED 2 x 1,2 W 3200 K
– 2/3 filtres à graisse métalliques lavables

Caractéristiques techniques:
– Puissance: max. 180 W
– Pression: 50 mm H_2O
– Raccord: ø120 mm
– Dimensions: H x L x P 260 x 560 x 300 mm
– Découpe: 262 x 506/751 mm
– Classe énergétique: C

Accessoires:
– Filtre à charbon actif pour mode circulation d'air type 2, réf. 103050102 (double), Fr. 50.–

B

SMS

EURO

Incasso 50 ▲ Fr. 1390.–/Fr. 1290.60
Incasso 70 ▲ Fr. 1490.–/Fr. 1383.45

– Hotte à intégrer en acier chromé (AISI 304)
– **Débit d'air 800 m³/h**
– Aspiration périmétrale
– Niveau sonore 49 à 61 dB(A)
– 1 moteur avec ventilateur
– 4 vitesses, à commande électronique
– Eclairage LED Dynamic 2 x 1,2 W (1700–5600 K)
– Filtres à graisse métallique lavable
– Filtre à charbon actif pour mode circulation inclus

Caractéristiques techniques:
– Puissance: max. 280 W
– Pression: 50 mm H_2O
– Raccord: ø150 mm
– Dimensions: H x L x P 331 x 526/771 x 291 mm
– Classe énergétique: B

Accessoires:
– Filtre à charbon actif pour mode circulation d'air, remplacement, type 6, Fr. 50.–

B

SMS

EURO

Incasso 50 NRS ▲ Fr. 2490.–/Fr. 2312.–
Incasso 70 NRS ▲ Fr. 2690.–/Fr. 2497.70

– Hotte à intégrer en acier chromé (AISI 304)
– **Technologie silencieuse NRS®**
– **Débit d'air 610 m³/h**
– Niveau sonore **37 à 54,5 dB(A)!**
– 1 moteur avec ventilateur
– 4 vitesses, à commande électronique
– Eclairage LED Dynamic 2 x 1,2 W (2700–5600 K)
– Filtres à graisse métallique lavable «TOP»

Caractéristiques techniques:
– Puissance: max. 280 W
– Pression: 58,2 mm H_2O
– Raccord: ø150 mm
– Dimensions: H x L x P 558 x 531/777 x 293 mm
– Classe énergétique: B

Accessoires:
– Carbon.Zeo filtre haute performance, mode circulation KACL.961, Fr. 100.–

Built In 50

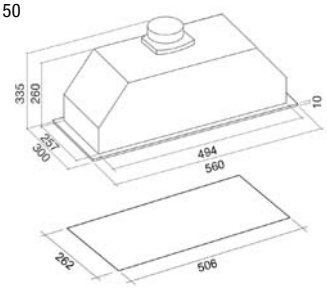

Incasso 50/70

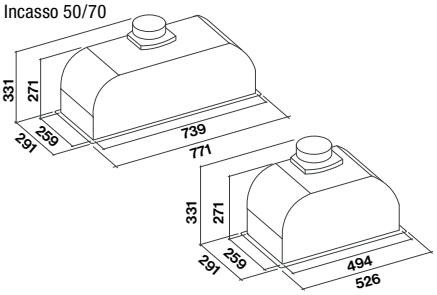

Incasso
50/70 NRS

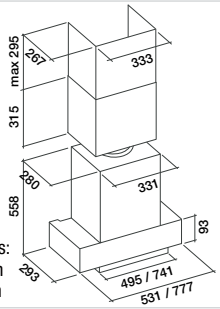

Dimensions découpes:
50 cm 506 x 262 mm
70 cm 751 x 262 mm

D

EURO

FA 1560 W
□ Fr. 490.–/Fr. 454.95

FA 1560 N
■ Fr. 490.–/Fr. 454.95

– Hotte de ventilation en métal
– **Débit d'air 295 m³/h**
– Puissance sonore 69 dB(A)
– 1 moteur, 3 vitesses
– 2 lampes LED 3000 K
– Déflecteur inclinable
– Commande mécanique
– 2 filtres à graisse métalliques en cassettes
– Clapet anti-retour

Caractéristiques techniques:
– Puissance: 125 W
– Pression: 32 mm H_2O
– Raccord: ø120/100 mm
– Dimensions: H x L x P 150 x 598 x 525 mm
– Classe énergétique: D

Accessoires:
– Filtre à charbon: FA Aktivkohlefilter, Fr. 50.–

C

EURO

Compact 60 ES
▨ Fr. 490.–/Fr. 454.95

– Hotte de ventilation en inox
– **Débit d'air 130 à 201 m³/h sortie libre**
– Niveau sonore 54 à 63 dB(A)
– 1 moteur, 3 vitesses
– Caisse en inox
– Commande mécanique
– 2 filtres à graisse métalliques
– Eclairage LED 2 x 3 W
– Clapet anti-retour
– Mode évacuation et recirculation d'air

Caractéristiques techniques:
– Puissance: 95 W
– Pression: 18,8 mm H_2O
– Raccord: ø120 mm
– Dimensions: H x L x P 150 x 598 x 500 mm
– Classe énergétique: C

Accessoires:
– Filtre à charbon pour reirculation d'air:
AKF Compact, set 2 pièces, Fr. 60.–

FA 1560

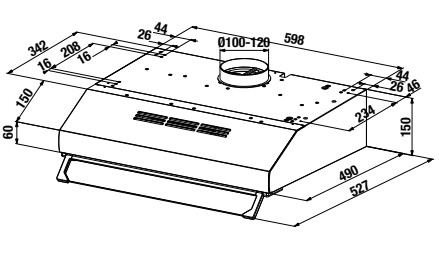

Compact 60

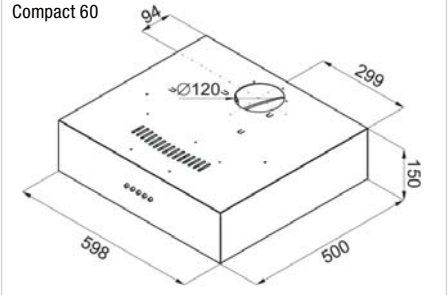

FORS

Brandt

Une gamme s'adaptant aux besoins de chacun

Hotte décorative pour répondre à vos exigences de design; hotte tiroir pour se fondre dans le décor, s'installe dans un meuble de cuisine tout en laissant de la place aux rangements; la collection Brandt s'inscrit avec élégance dans l'air du temps.

Installation: la bonne inspiration

Pour s'adapter au maximum aux contraintes de votre cuisine, **2 types d'installation** vous sont proposés: **évacuation ou recirculation.** Les hottes Brandt sont livrées avec un équipement complet pour une parfaite installation dans les deux modes.

Evacuation

Une installation en évacuation est la solution idéale, car l'air aspiré (chargé d'odeurs, de vapeur et de fumée) est définitivement refoulé vers l'extérieur. Raccordez votre hotte à une sortie vers l'extérieur pour évacuer les vapeurs qui passent au préalable à travers le filtre à graisse cassette.

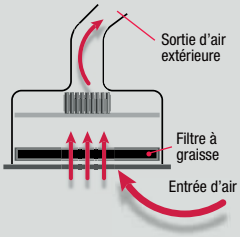

Pour une installation parfaite, les hottes sont équipées d'un clapet anti-retour, l'accessoire indispensable pour que l'air évacué ne soit pas refoulé vers l'intérieur par le vent.

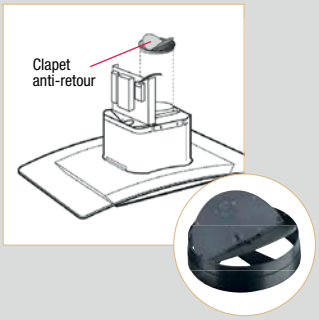

Recirculation

Si vous ne pouvez pas évacuer l'air vers l'extérieur, une installation avec recyclage permet de renvoyer dans la cuisine l'air assaini et débarrassé de ses odeurs grâce au filtre à charbon.

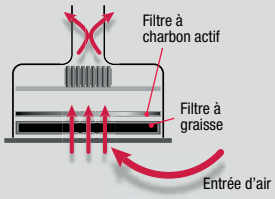

Pour une performance optimale, les hottes sont dotées d'un déflecteur, l'accessoire indispensable qui permet de renvoyer l'air par les ouïes.

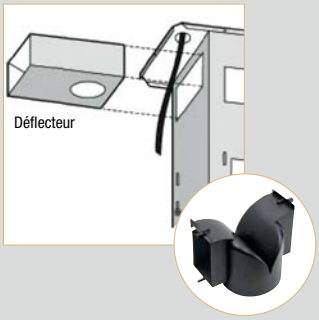

Les hottes Brandt sont livrées avec un équipement complet pour une parfaite installation en évacuation ou en recirculation.

La fonctionnalité au service de la performance

Pour évacuer efficacement les odeurs et fumées

Vous disposez de 3 ou 4 vitesses pour adapter la puissance d'aspiration selon la nature des plats, pour une efficacité maîtrisée. **Equipées de filtres cassette et de filtres à charbon actif**, les hottes assurent un filtrage des graisses et une captation des odeurs optimum. Un **voyant de saturation des filtres** (selon les modèles) vous indique également à quel moment il est nécessaire de les nettoyer ou de les changer.

Pour plus de confort aux commandes

Laissez-vous guider par le système de commandes électroniques avec **afficheur de vitesse, touches rétroéclairées ou touches sensitives!** Quant à l'éclairage, vous aurez le choix entre les lampes halogènes diffusant une luminosité douce et subtile sur les cuissons en cours, et **l'éclairage LED** des nouvelles hottes, plus économique et 25 fois plus durable qu'une ampoule à incandescence.

BHB 6902 X

Fr. 1290.–/Fr. 1197.75

– **Hotte mural 90 cm**
– Débit d'air 600 m³/h
– Niveau sonore: 58–68 dB(A)
– Classe énergétique B
– 3 vitesses
– Eclairage LED
– Distance minimale de plan de cuisson: 70 cm
– Livré en version recirculation
– Filtre à charbon actif fourni
– Installation en recirculation ou en évacuation possible
– Couleur: inox

Caractéristiques techniques:
– Puissance: 196 W
– Raccordement: 230 V/10 A
– Raccord: ø120/150 mm
– Dimensions: H x L x P
578–1060 x 900 x 500 mm

Accessoires:
– Filtre à charbon actif pour mode recirculation, Réf. AFC-62, Fr. 70.–

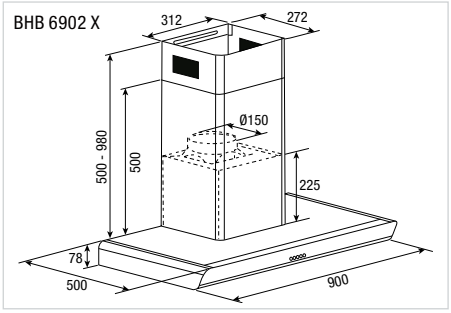

BHB 6602 X

Fr. 1190.–/Fr. 1104.90

– **Hotte mural 60 cm**
– Débit d'air 600 m³/h
– Niveau sonore: 58–68 dB(A)
– Classe énergétique B
– 3 vitesses
– Eclairage LED
– Distance minimale de plan de cuisson: 70 cm
– Livré en version recirculation
– Filtre à charbon actif fourni
– Installation en recirculation ou en évacuation possible
– Couleur: inox

Caractéristiques techniques:
– Puissance: 196 W
– Raccordement: 230 V/10 A
– Raccord: ø120/150 mm
– Dimensions: H x L x P
578–1060 x 600 x 500 mm

Accessoires:
– Filtre à charbon actif pour mode recirculation, Réf. AFC-62, Fr. 70.–

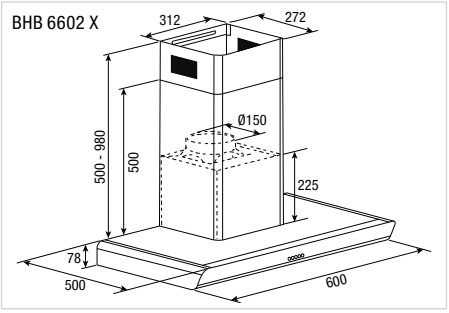

D

90 cm

AT 1349 X

Fr. 890.–/Fr. 826.35

– **Hotte télescopique 90 cm**
– Commandes mécaniques
– Débit d'air 400 m³/h
– Niveau sonore: 60–69 dB(A)
– 1 moteur, 2 turbines
– 3 vitesses
– Eclairage halogène 2 x 28 W
– Livré en version recirculation
– Filtre à charbon actif fourni
– Installation en recirculation ou en évacuation possible
– Classe énergétique D
– Couleur: inox

Caractéristiques techniques:
– Puissance: 186 W
– Raccordement: 230 V/10 A
– Raccord: ø 120 mm
– Dimensions: H x L x P
182 x 898 x 302–457 mm

Accessoires:
– Filtre à charbon actif pour mode recirculation, Réf. AFC-36, Fr. 70.–

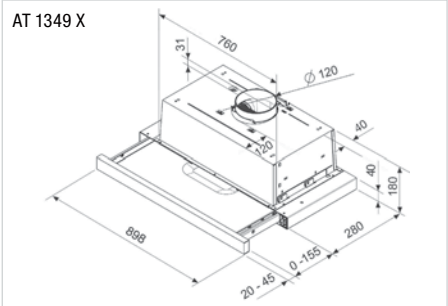

D

EURO

60 cm

AT 1346 X

Fr. 690.–/Fr. 640.65

– **Hotte télescopique 60 cm**
– Commandes mécaniques
– Débit d'air 400 m³/h
– Niveau sonore: 60–69 dB(A)
– 1 moteur, 2 turbines
– 3 vitesses
– Eclairage halogène 2 x 28 W
– Livré en version recirculation
– Filtre à charbon actif fourni
– Installation en recirculation ou en évacuation possible
– Classe énergétique D
– Couleur: inox

Caractéristiques techniques:
– Puissance: 186 W
– Raccordement: 230 V/10 A
– Raccord: ø 120 mm
– Dimensions: H x L x P
182 x 598 x 302–457 mm

Accessoires:
– Filtre à charbon actif pour mode recirculation, Réf. AFC-36, Fr. 70.–

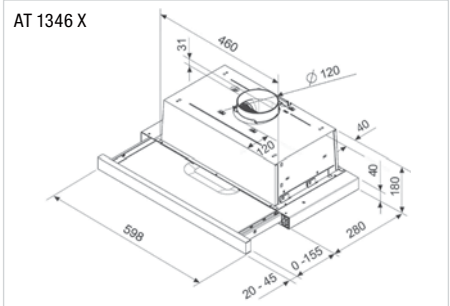

Le lavage de la vaisselle avec FORS – une vaisselle brillante et parfaitement propre pour cuisines de tout genre

Chez FORS, vous trouvez le lave-vaisselle idéal pour chaque cuisine. Grâce à un montage individuel – en norme européenne avec 13 couverts. Nos lave-vaisselle ont tous un point commun: ils donnent une vaisselle étincelante et d'une propreté parfaite, même avec des salissures tenaces!

Caractéristiques de qualité

Swiss Made

Les modèles LV sont fabriqués en Suisse selon des standards élevés de qualité répondant aux exigences spécifiques des utilisateurs et utilisatrices suisses.

Incroyablement silencieux

Les lave-vaisselle sont tellement silencieux qu'ils s'acquittent discrètement de leur tâche – par exemple pendant que vous dormez tranquillement. Cela est possible grâce au système de lavage extrêmement silencieux et à l'insonorisation multi-composants.

Extrêmement économiques

Vous pouvez laver votre vaisselle à partir de 8 litres d'eau et 0,71 kWh de courant seulement. Cela est nettement plus économique et respectueux de l'environnement que de la laver à la main – et cela vous fait en outre gagner beaucoup de temps. Utilisez un raccord d'eau chaude et économisez en tout 90% d'énergie. En fin de programme, nos lave-vaisselle passent automatiquement en mode Standby.

Etonnamment spacieux

(Modèles NGI et SLGVi) Nos lave-vaisselle vous font gagner une place précieuse. La cuve des lave-vaisselle grand volume a une hauteur augmentée de 6,5 cm – des assiettes d'un diamètre de jusqu'à 33 cm peuvent donc être rangées dans le panier inférieur.

Programmes

Départ différé

Pour un lavage de la vaisselle à un tarif plus avantageux pendant la nuit.

Touche économie d'énergie

Abaisse la température de 5 °C et permet ainsi d'économiser 10% d'énergie.

Option All-in-1

Idéale lorsqu'on utilise des tablettes All-in-1. Le lavage s'adapte au produit vaisselle utilisé – votre vaisselle est d'une propreté parfaite, sans taches, indépendamment du produit utilisé. Utilisable pour tous les programmes.

Programme automatic

(Modèles S et SL) Lave votre vaisselle exactement comme il faut – et économise encore jusqu'à 30% d'eau, de courant et de sel régénérant. La durée du programme est contrôlée automatiquement. Elle varie entre 45 et 85 minutes.

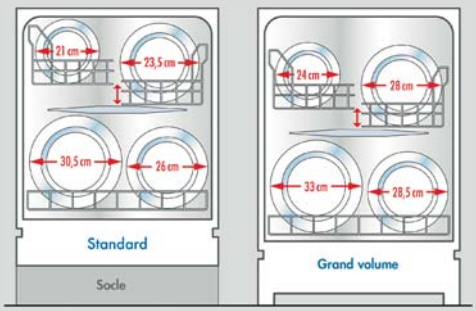

Programme hygiène

(Modèles S et SL) Pour un lavage hygiénique des planches à découper, biberons et autres objets similaires.

Programme fondue

(Modèles S et SL) Enlève les restes de fromage même les plus tenaces. Nettoie parfaitement vos caquelons, petites coupelles à raclette et moules à soufflé ou gratin, sans qu'il soit nécessaire de les mettre à tremper.

Dosage de la brillance

(Modèles S et SL) Le dosage automatique de la brillance adapte automatiquement la dose de liquide de rinçage à la dureté de l'eau et à la charge.

Steamfinish

(Modèles SL) Le programme à vapeur unique pour un résultat de séchage extraordinaire.

41050 EURO

LV 460 Si N ■ Fr. 3190.–/Fr. 2961.95

Jusqu'à épuisement du stock

– **Norme Euro**
– Système d'intégration/encastrement
– 13 couverts assiettes jusqu'à ø 30,5 cm
– Porte et cuve en acier chromé-nickelé
– Swiss Made
– All-in-1, dosage automatique de la brillance
– Rinçage à impulsions
– Porte décor nécessaire
– 9 programmes: automatique, court, verres, fondue/raclette, intensif, prélavage, hygiène, éco, séchage+
– Départ différé jusqu'à 24 heures
– Options: économie d'énergie, demi charge
– Capteurs de turbidité
– Affichage à 7 segments
– Système de séchage actif avec poussoir porte

Caractéristiques techniques:
– Consommation du programme quotidien 0,73 kWh / 9 l
Classe d'efficacité: A+++ (A-10%)
Niveau sonore 44 dB(A)
– Raccordement: 230 V, eau froide et chaude
– Niche: H x L x P 786–902 x 600 x 580 mm

41110 EURO

LV 460 Si N ■ Fr. 3290.–/Fr. 3054.80
LV 460 Si W □ Fr. 3290.–/Fr. 3054.80

– **Norme Euro**
– Système d'intégration/encastrement
– Affichage LCD
– 13 couverts assiettes jusqu'à ø 30,5 cm
– Porte et cuve en acier chromé-nickelé
– Swiss Made
– All-in-1, dosage automatique de la brillance
– Rinçage à impulsions
– Porte décor nécessaire
– 9 programmes: automatique, court 30 min, verres, fondue/raclette, intensif, prélavage, hygiène, éco, séchage+
– Départ différé jusqu'à 24 heures
– Options: économie d'énergie, demi charge
– Capteurs de turbidité
– Eclairage intérieur LED
– Système de séchage actif avec ouverture de porte

Caractéristiques techniques:
– Consommation du programme éco
Classe d'énergie: C
Consommation d'énergie/cycle: 0,73 kWh
Consommation d'eau/cycle: 9,8 litres
Classe d'émission de bruit: B, 42 dB(A)
– Raccordement: 230 V, eau froide et chaude
– Niche: H x L x P 786–902 x 600 x 580 mm

41106 EURO

LV 460 Ni W □ Fr. 2890.–/Fr. 2683.40
LV 460 Ni N ■ Fr. 2890.–/Fr. 2683.40

– **Norme Euro**
– Système d'intégration/encastrement
– Display LCD
– 13 couverts assiettes jusqu'à ø 30,5 cm
– Porte et cuve en acier chromé-nickelé
– Swiss Made
– All-in-1, dosage automatique de la brillance
– Rinçage à impulsions
– Porte décor nécessaire
– 8 programmes: automatique, court 39 min, verres, intensif, pré rinçage, rinçage+, éco, séchage+
– Départ différé jusqu'à 24 heures
– Système de séchage actif avec ouverture de porte

Caractéristiques techniques:
– Consommation du programme éco
Classe d'énergie: C
Consommation d'énergie/cycle: 0,73 kWh
Consommation d'eau/cycle: 9,8 litres
Classe d'émission de bruit: B, 42 dB(A)
– Raccordement: 230 V, eau froide et chaude
– Niche: H x L x P 786–902 x 600 x 580 mm

LV 460 Si

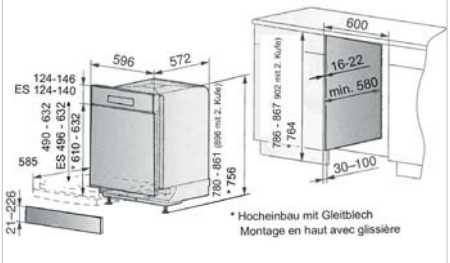

LV 460 Si

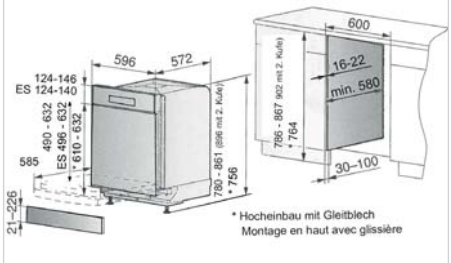

LV 460 Ni

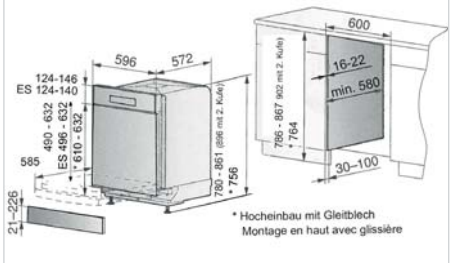

41108 EURO

LV 460 NVi

Fr. 2890.–/Fr. 2683.40

– **Norme Euro**
– Système d'intégration entièrement
– 13 couverts assiettes jusqu'à ø 30,5 cm
– Porte et cuve en acier chromé-nickelé
– Swiss Made
– All-in-1, dosage automatique de la brillance
– Rinçage à impulsions
– Face décor nécessaire, fonction Light
– 8 programmes: automatique, court 39 min, verres, intensif, pré rinçage, rinçage+, éco, séchage+
– Départ différé jusqu'à 24 heures
– Système de séchage actif avec ouverture de porte

Caractéristiques techniques:
– Consommation du programme éco
Classe d'énergie: C
Consommation d'énergie/cycle: 0,73 kWh
Consommation d'eau/cycle: 9,8 litres
Classe d'émission de bruit: B, 42 dB(A)
– Raccordement: 230 V, eau froide et chaude
– Niche: H x L x P 786–902 x 600 x 580 mm

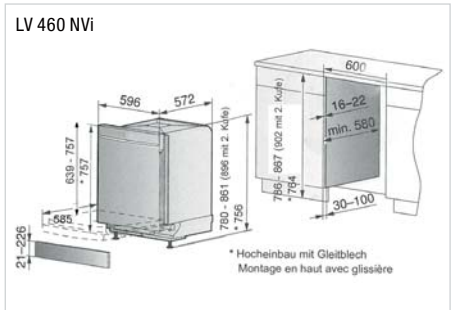

41111 EURO

LV 460 SGi W ☐ Fr. 3490.–/Fr. 3240.50
LV 460 SGi N * ■ Fr. 3490.–/Fr. 3240.50

– **Norme Euro**
– Système d'intégration/encastrement
– Display LCD
– 13 couverts assiettes jusqu'à ø 30,5 cm
– Porte et cuve en acier chromé-nickelé
– Swiss Made
– All-in-1, dosage automatique de la brillance
– Rinçage à impulsions
– Porte décor nécessaire
– 9 programmes: automatique, court 30 min, verres, fondue/raclette, intensif, prélavage, hygiène, éco, séchage+
– Départ différé jusqu'à 24 heures
– Options: économie d'énergie, demi charge
– Capteurs de turbidité
– Eclairage intérieur LED
– Système de séchage actif avec poussoir porte

Caractéristiques techniques:
– Consommation du programme éco
Classe d'énergie: C
Consommation d'énergie/cycle: 0,73 kWh
Consommation d'eau/cycle: 9,8 litres
Classe d'émission de bruit: B, 42 dB(A)
– Raccordement: 230 V, eau froide et chaude
– Niche: H x L x P 851–932 x 600 x 580 mm

* avec échange du bandeau sur demande

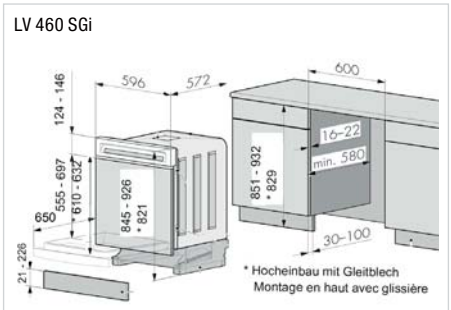

Accessoires lave-vaisselle

Support pour couverts vario
W83586, Fr. 61.–

Panier inférieur pour verres
Euro 1013007, Fr. 200.–

Porte décor
Norme Euro:
LV 460 Ni W/N 41052 EURO,
LV 460 Si W/N 41050 EURO
– Version à encastrer porte décor avec cadre décor:
blanc, W81458, Fr. 115.–
noir, W81459, Fr. 115.–

Norme Euro grand volume:
LV 460 SGi
– Version à encastrer grand volume porte décor:
blanc, W83572, Fr. 130.–
noir, W83567, Fr. 130.–

Le lavage de la vaisselle avec Brandt – Technologie innovante pour des résultats de lavage parfaits et des verres brillants

Nous avons conçu et fabriqué ce produit en pensant à vous, à votre mode de vie, à vos besoins, pour qu'il réponde au mieux à vos attentes. Nous y avons mis notre savoir-faire, notre esprit d'innovation et toute la passion qui nous anime depuis plus de 60 ans.

Des lave-vaisselle performants

… et l'assurance d'un résultat parfait

Le **Programme Auto** permet au lave-vaisselle de détecter et d'analyser la quantité de vaisselle et le niveau de salissure. Il calcule ainsi tous les paramètres (la température, la durée du cycle…) pour obtenir un résultat parfait et économique. **OptiA 60 min** est un programme qui garantit la meilleure efficacité de lavage et de séchage pour une charge moyenne de vaisselle en seulement une heure.

Fonction 4 en 1

Idéale pour l'utilisation de produits de lavage multifonctions
Cette fonction exclusive dédiée à l'utilisation des pastilles multifonctions permet d'optimiser les cycles de lavage et de séchage, quel que soit le programme choisi.

L'ergonomie au service du quotidien

Flexibilité des aménagements

Chaque panier est conçu pour **un maximum de modularité** avec de multiples combinaisons de chargement: le **panier supérieur** confère plus d'aisance, avec le réglage en hauteur et une sortie fluide, tandis que le **panier inférieur** offre un maximum de fonctionnalités avec le rangement intuitif de la vaisselle quotidienne.

Une conception à toute épreuve

De la **cuve 100% inox** à la porte, dont le bruit de fermeture donne l'impression de masse recherchée dans l'automobile, en passant par les pompes toujours plus silencieuses, tout est pensé pour répondre à une très haute exigence de solidité et de durabilité.

Des produits conçus pour offrir une efficacité optimale

Pour la qualité du résultat

Brandt a doté sa gamme de **programmes ultra performants** pour une efficacité de lavage et de séchage optimale, et un respect toujours plus grand de l'environnement en limitant au maximum les rejets polluants.

Une nouvelle fonction lavage

Présente sur la nouvelle gamme de lave-vaisselle Brandt, **la fonction «lavage panier supérieur/inférieur»** permet en cas de faible charge de vaisselle de délimiter le lavage au panier du dessus ou du dessous.

BDJ 424 LB

Fr. 1990.–/Fr. 1847.75

– **Lave-vaisselle norme Euro entièrement intégrable avec porte fixe**
– Commandes électroniques (LED)
– 14 couverts
– Départ différé 3–6–9–12 h
– 6 programmes (rapide, intensif, automatique)
– 4 températures
– Ouverture de porte automatique
– Spotlight: affichage LED au sol qui indique l'avancement du programme
– Sécurité Aquasafe et anti débordement

Caractéristiques techniques:
– Consommation du programme éco
Classe d'énergie: D
Consommation d'énergie/cycle: 0,85 kWh
Consommation d'eau/cycle: 10 litres
Classe d'émission de bruit: B, 44 dB(A)
– Puissance: 1930 W
– Raccordement: 230 V/10 A
– Niche: H x L x P 825–875 x 600 x 580 mm

VH 1772 J

Fr. 1690.–/Fr. 1569.15

– **Lave-vaisselle norme Euro entièrement intégrable avec porte fixe**
– Commandes électroniques (LED)
– 12 couverts
– Départ différé 3–6–9 h
– 5 programmes (rapide, intensif)
– 4 températures
– Sécurité Aquasafe et anti débordement

Caractéristiques techniques:
– Consommation du programme éco
Classe d'énergie: E
Consommation d'énergie/cycle: 0,92 kWh
Consommation d'eau/cycle: 11 litres
Classe d'émission de bruit: C, 47 dB(A)
– Puissance: 1800–1930 W
– Raccordement: 230 V/10 A
– Niche: H x L x P 820–880 x 600 x 550 mm

Un panier supérieur réglable

Pour faciliter la vaisselle de tous les jours et celle des grands jours!
Le panier du haut est réglable en hauteur, même chargé, pour plus de modularité.

- **Le chargement de grands plats** encombrants dans la partie inférieure du lave-vaisselle nécessite de relever le panier supérieur en position haute.
- Il suffit simplement de le soulever doucement de chaque côté jusqu'à enclenchement (selon modèle).

Position basse

Position haute

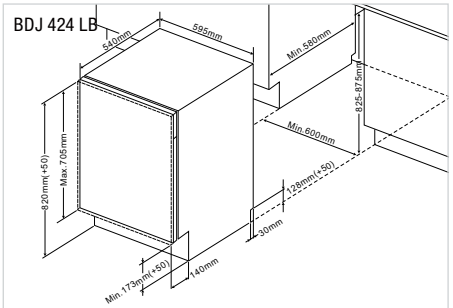

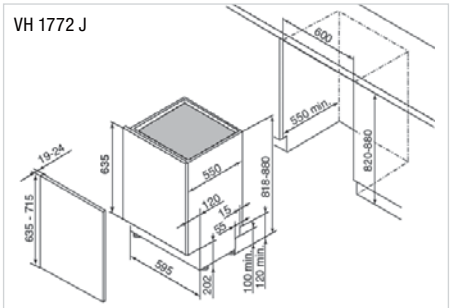

Brandt

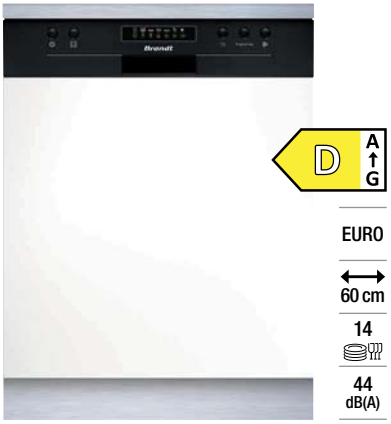

BDB 424 LB

■ Fr. 1990.–/Fr. 1847.75

– **Lave-vaisselle norme Euro intégrable avec bandeau noir**
– Commandes électroniques (LED)
– 14 couverts
– Départ différé 3–6–9–12 h
– 6 programmes (rapide, intensif, automatique)
– 4 températures
– Ouverture de porte automatique
– Sécurité Aquasafe et anti débordement

Caractéristiques techniques:
– Consommation du programme éco
Classe d'énergie: D
Consommation d'énergie/cycle: 0,85 kWh
Consommation d'eau/cycle: 10 litres
Classe d'émission de bruit: B, 44 dB(A)
– Puissance: 1930 W
– Raccordement: 230 V/10 A
– Niche: H x L x P 825–875 x 600 x 580 mm

BDB 325 LX

Fr. 1790.–/Fr. 1662.–

– **Lave-vaisselle norme Euro intégrable avec bandeau inox**
– Commandes électroniques (LED)
– 13 couverts
– Départ différé 3–6–9–12 h
– 6 programmes (rapide, intensif, automatique)
– 3 températures
– Ouverture de porte automatique
– Sécurité Aquasafe et anti débordement

Caractéristiques techniques:
– Consommation du programme éco
Classe d'énergie: D
Consommation d'énergie/cycle: 0,84 kWh
Consommation d'eau/cycle: 10 litres
Classe d'émission de bruit: C, 45 dB(A)
– Puissance: 1930 W
– Raccordement: 230 V/10 A
– Niche: H x L x P 825–875 x 600 x 580 mm

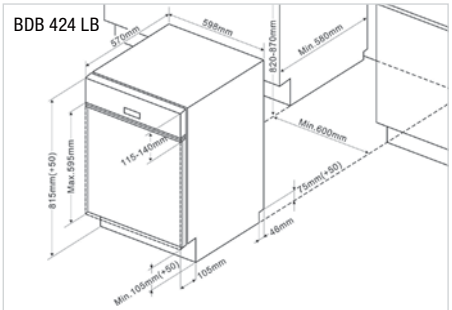

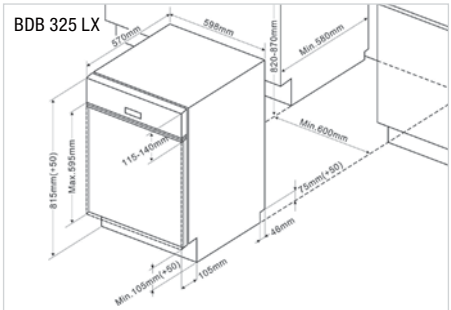

Brandt

Réfrigération et congélation avec LIEBHERR

Produits d'un très haut niveau de qualite

Afin de garantir la fiabilité de nos produits, nous utilisons pour la production de nos appareils uniquement des matériaux et composants de la plus grande qualité. Dès le processus de fabrication, la qualité et la fonctionnalité de chaque appareil sont testées à plusieurs reprises. Les perfectionnements continuels apportés aux appareils ainsi que l'optimisation de tous les composants et une fabrication parfaite jusque dans les moindres détails, garantissent la qualité proverbiale Liebherr – et une longévité qui convainc jour après jour pendant de nombreuses années.

Votre centre de fraîcheur personnalisé

Liebherr offre avec son «centre de fraîcheur» un système révolutionnaire au niveau mondial. Ce système unique en son genre permet de combiner un réfrigérateur, un nouvel appareil full BioFresh ainsi qu'un congélateur et une cave à vin. En raison du système intégré dans la niche, des possibilités de stockage flexibles sont créées et les appareils peuvent être combinés individuellement selon vos besoins personnels. Bénéficiez en même temps de toutes les technologies innovantes du froid de Liebherr. Profitez du BioFresh pour un plaisir fraîcheur longue durée et de vos vins à la température idéale, d'une efficacité énergétique exemplaire et du confort de ne plus jamais devoir dégivrer votre congélateur.

Nouvelles normes énergétiques européennes

L'UE a adopté de nouvelles normes énergétiques plus strictes pour les appareils ménagers, qui ont été introduites le **1er mars 2021**. Selon celles-ci, les nouvelles classes énergétiques A–F entrent en vigueur et sont déterminées – en comparaison avec les normes précédentes – par des méthodes de mesure complètement différentes qui posent donc des exigences beaucoup plus élevées en matière de consommation d'énergie.
L'objectif est que les fabricants ne soient pas encore en mesure d'atteindre la meilleure classe énergétique, afin qu'ils doivent apporter d'autres améliorations techniques aux appareils.
La Suisse va beaucoup plus loin que l'UE dans le secteur des appareils ménagers, en particulier pour la réfrigération et la congélation, en autorisant seulement les classes d'énergie A à E, et en permettant uniquement une exception avec la classe d'énergie F en ce qui concerne les réfrigérateurs monoporte avec un petit compartiment de congélation.
Les anciennes classes A++ jusqu'à A+++ -20% pour la réfrigération et la congélation ont été remplacées par les nouvelles classes d'efficacité énergétique A–E (F) depuis le 1er mars 2021 et correspondent approximativement aux anciennes classes énergétiques comme suit:

A++	**nouveau F ou E**
A+++	**nouveau D ou E**
A+++ -20%	**D ou C, en partie B**

Les valeurs énergétiques, qui sont encore plus strictes pour la Suisse que pour le reste de l'Europe, signifient également que certains appareils sortiront de gamme durant l'année 2021, raison pour laquelle ils ne pourront plus être importés en Suisse. D'autres modèles devront être spécialement développés pour la Suisse, avec un coût supplémentaire très élevé, ce qui est disproportionné par rapport aux économies d'énergie. Néanmoins, avec Liebherr, nous avons décidé de suivre cette voie et avons défini des variantes spéciales pour la Suisse, afin de pouvoir maintenir ces modèles dans la gamme suisse. FORS a assumé la grande partie de ces coûts supplémentaires comme ses propres frais.

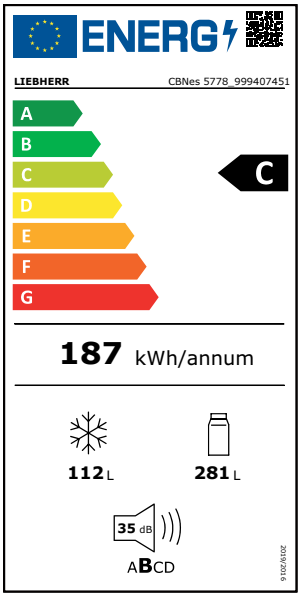

Pour une bonne vue d’ensemble, même avant d’ouvrir le réfrigérateur.

○ Pure ◊ Plus ⬡ Prime △ Peak

Quel est l’appareil qui me convient le mieux?

Il n’existe pas de réponse toute prête à cette question posée par de nombreux clients. Afin de faciliter votre recherche et celle de vos clients, nous avons divisé notre gamme en quatre séries distinctes.

Il est ainsi plus facile de convaincre vos clients de se tourner vers une série mieux équipée.

○ Série Pure

La série Pure est notre entrée de gamme: simple et claire, elle n'en reste pas moins parfaitement équipée pour répondre à tous vos besoins essentiels. Les appareils de la série Pure renoncent aux éléments superflus, mais pas à l'excellente qualité Liebherr.

◊ Série Plus

La série Plus reprend les caractéristiques de notre série Pure et s'en distingue par des détails supplémentaires. «Plus» s'applique ici avant tout au confort. Les appareils ne se contentent pas de fournir d'excellentes performances de réfrigération et de congélation, mais disposent également d'une plus grande intelligence pour faciliter encore un peu plus la vie quotidienne des utilisateurs.

⬡ Série Prime

La série Prime se pare d'une note élégante distinctive, aussi bien en ce qui concerne le design que les matériaux utilisés. En effet, l'intérieur de l'appareil fait principalement appel à des matériaux nobles, tels que l'acier inoxydable, tandis que des solutions d'éclairage originales attirent tous les regards.

△ Série Peak

La série Peak trône au sommet de notre gamme. Pour la réaliser, nous avons sélectionné uniquement les meilleurs composants, sans compromis. La technologie innovante de Liebherr s'associe à un design haut de gamme et à des solutions de confort de première classe afin de répondre aux exigences les plus élevées.

203

ECBN 6256 ▲ Fr. 10990.–/Fr. 10204.25

– 203 cm Premium Plus, intégrable
– Volume utile: partie réfrigération 292,2 l, partie BioFresh 70,6 l, **partie congélation NoFrost** 159,5 l
– Consommation d'énergie: 341 kWh/an (E)
– MagicEye avec affichage LCD
– Paroi arrière à l'intérieur en acier inox et nouvelles balconnets de contre-porte
– Partie BioFresh avec 2 tiroirs sur glissières Telescopic et contrôle de l'humidité
– **Eclairage LED en colonnes**
– **IceMaker** avec prise d'eau fixe Production de glaçons en 24 h: 1,3 kg
– Porte: montage fixe
– Niveau/classe sonore: 40 dB(A)/C

Caractéristiques techniques:
– Raccordement: 220–240 V/1,5 A
– Raccordement prise d'eau fixe 3/4"
– Niche: H x L x P 2032 x 915 x 625 mm

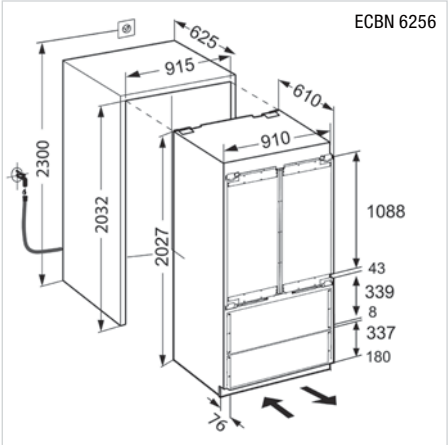

LIEBHERR

Bio Fresh Professional

Une réfrigération digne des professionnels.

Nous avons repris et adapté cette idée à notre concept: une brume fraîche enveloppe les fruits et les légumes comme un baume. Elle permet non seulement de conserver le croquant et la fraîcheur des fruits et légumes, mais améliore également leur structure dans le compartiment BioFresh Professional pour un résultat impressionnant.

Infinity Spring

De l'eau à la demande.

Le distributeur d'eau parfaitement intégré est toujours là lorsque vous avez besoin de lui et presque invisible lorsque vous ne l'utilisez pas. Il peut remplir des récipients de toute taille (ou presque) et convient également pour les carafes ou bouteilles. Le système de filtrage intégré vous garantit une qualité d'eau optimale.

Light Tower

Comme de la lumière. En mieux.

Le nouveau concept d'éclairage LightTower éclaire uniformément l'intérieur tout en servant de support aux tablettes en verre. Flexible, peu encombrant, unique. La précision de la finition, le souci du détail et la combinaison harmonieuse des matériaux, des formes et des couleurs créent un ensemble très esthétique, délicatement mis en valeur par le nouveau concept d'éclairage.

Combinés réfrigérateur-congélateur

○ Série Pure ◇ Série Plus ⬡ Série Prime △ Série Peak

	○ Série Pure	◇ Série Plus	⬡ Série Prime	△ Série Peak
Technologie fraîcheur	EasyFresh	EasyFresh	EasyFresh sur rails télescopiques	EasyFresh sur rails télescopiques
		BioFresh sur rails télescopiques	BioFresh avec SoftTelescopic	BioFresh Professional avec SoftTelescopic
	DuoCooling	DuoCooling	DuoCooling	DuoCooling
	Filtre FreshAir	Filtre FreshAir	Filtre FreshAir	Filtre FreshAir
	SmartFrost	SmartFrost	SmartFrost	SmartFrost
	NoFrost	NoFrost	NoFrost	NoFrost sur rails télescopiques
Confort et flexibilité		Tablette en verre séparable	Tablette en verre séparable	Tablette en verre séparable
		Amortissement de fermeture SoftSystem	Amortissement de fermeture SoftSystem	Amortissement de fermeture SoftSystem
		VarioSafe	VarioSafe	VarioSafe
			VarioBox	VarioBox
			Beurrier	Beurrier
	Bac à œufs	Bac à œufs	Bac à œufs variable	Bac à œufs variable
		Range-bouteilles	Range-bouteilles	Range-bouteilles
		Bac à glaçons	Bac à glaçons avec couvercle	Bac à glaçons avec couvercle
				FlexSystem
				Tablette de congélation
Design	Plafonnier Partie réfrigérateur	Plafonnier Partie réfrigérateur	LightTower	LightTower
			Eclairage du compartiment BioFresh	Eclairage du compartiment BioFresh
			Eclairage de la partie congélateur	Eclairage de la partie congélateur
				Eclairage de l'IceMaker
				Eclairage du ventilateur
			Paroi arrière SmartSteel	Paroi arrière SmartSteel
				Porte intérieure SmartSteel
	Verre transparent	Verre transparent	Verre satiné	Verre satiné
	Tablette finition look inox	Tablette finition look inox	Tablettes en verre et en acier inoxydable	Tablettes en verre et en acier inoxydable
	Ecran tactile	Ecran tactile	Ecran Touch & Swipe	Ecran Touch & Swipe
Connectivity (SmartDeviceBox)	à installer ultérieurement	à installer ultérieurement ou intégrée (modèles «i»)	à installer ultérieurement ou intégrée (modèles «i»)	à installer ultérieurement ou intégrée (modèles «i»)
Eau et glace		IceMaker	IceMaker	IceMaker
				InfinitySpring

L'équipement de série mentionné ci-dessus peut varier selon le modèle. Consulter la description du modèle pour plus de détails.

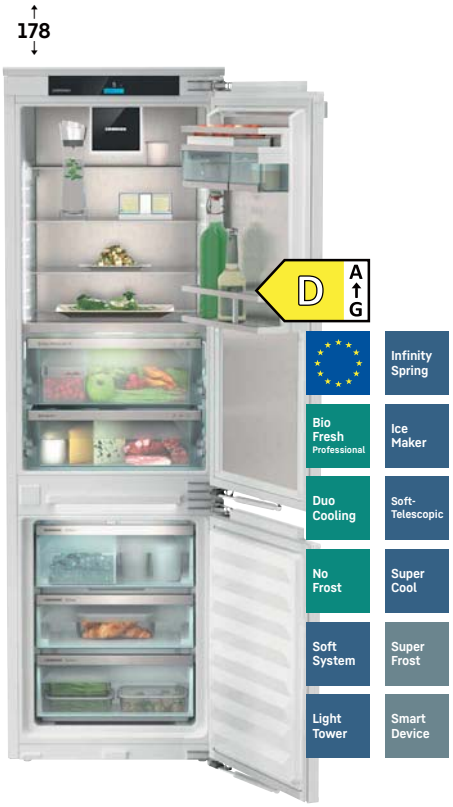

ICBNdi 5183 ▲ Fr. 5990.–/Fr. 5561.75

Livrable dès 06.2021

– 178 cm PEAK
– Volume utile: partie réfrigération 104,5 l, partie BioFresh 70,7 l, partie congélation NoFrost 70,9 l
– Consommation d'énergie: 208 kWh/an (D)
– 2,4" TFT-Display couleur, Touch & Swipe
– Réfrigération par air brassé avec filtre à charbon actif FreshAir
– Partie BioFresh Professional avec 2 tiroirs sur glissières SoftTelescopic, tiroir supérieur avec contrôle d'humidité
– Panneau éclairé LED sur les deux côtés, éclairage LED partie BioFresh, partie congélation, IceMaker et ventilateur
– Paroi arrière et porte à l'intérieure en acier inox
– IceMaker et distr. d'eau avec prise d'eau fixe 3/4"
– Porte: montage fixe
– Niveau sonore/classe: 34 dB(A)/B

Caractéristiques techniques:
– Raccordement: 220–240 V/1,4 A
– Niche: H x L x P 1772–1788 x 560–570 x 550 mm

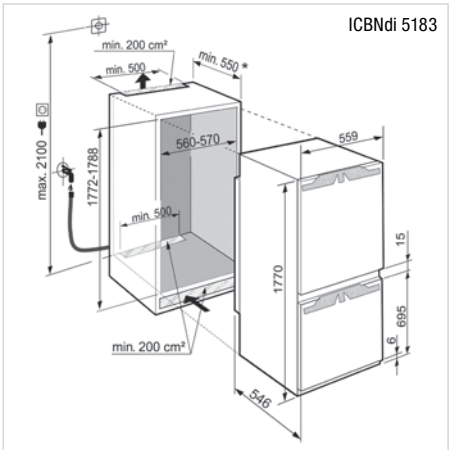

ICBdi 5182 ▲ Fr. 5690.–/Fr. 5283.20

Livrable dès 06.2021

– 178 cm PEAK
– Volume utile: partie réfrigération 131,6 l, partie BioFresh 70,7 l, partie congélation 54,4 l
– Consommation d'énergie: 182 kWh/an (D)
– 2,4" TFT-Display couleur, Touch & Swipe
– Réfrigération par air brassé avec filtre à charbon actif FreshAir
– Partie BioFresh Professional avec 2 tiroirs sur glissières SoftTelescopic, tiroir supérieur avec contrôle d'humidité
– Panneau éclairé LED sur les deux côtés, éclairage LED partie BioFresh, partie congélation et ventilateur
– Paroi arrière et porte à l'intérieure en acier inox
– Distributeur d'eau avec prise d'eau fixe 3/4"
– Porte: montage fixe
– Niveau sonore/classe: 34 dB(A)/B

Caractéristiques techniques:
– Raccordement: 220–240 V/1,4 A
– Niche: H x L x P 1772–1788 x 560–570 x 550 mm

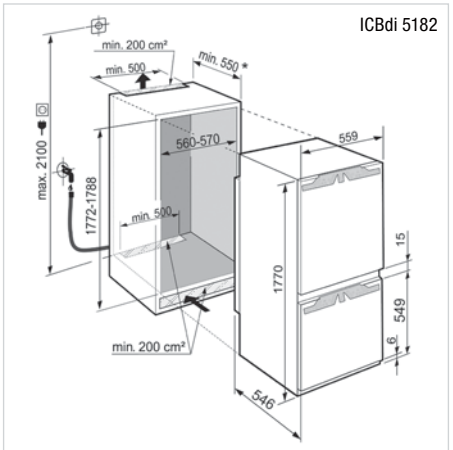

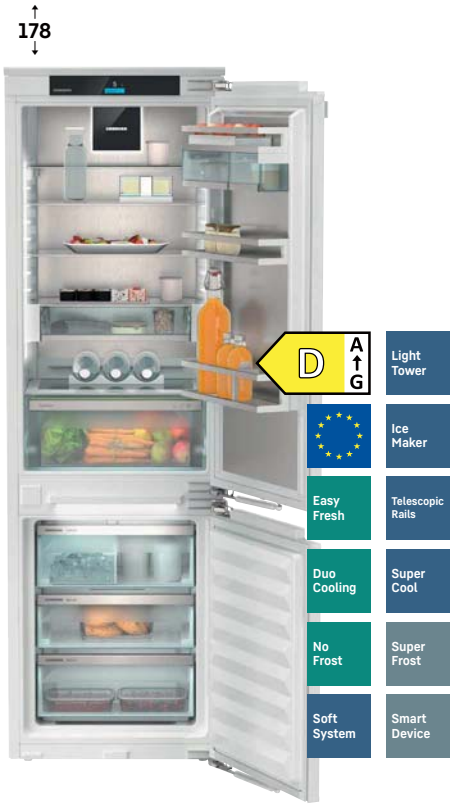

ICNdi 5173 ▲ Fr. 4890.–/Fr. 4540.40

Livrable dès 05.2021

– 178 cm PEAK
– Volume utile: partie réfrigération 184,4 l, partie congélation NoFrost 70,9 l
– Consommation d'énergie: 183 kWh/an (D)
– 2,4" TFT-Display couleur, Touch & Swipe
– Réfrigération par air brassé avec filtre à charbon actif FreshAir
– 1 bac à fruits et légumes sur glissières Telescopic et avec contrôle d'humidité
– Panneau éclairé LED sur les deux côtés, éclairage LED partie congélation, IceMaker et ventilateur
– Paroi arrière et porte à l'intérieure en acier inox
– IceMaker avec prise d'eau fixe 3/4"
– Porte: montage fixe
– Niveau sonore/classe: 34 dB(A)/B

Caractéristiques techniques:
– Raccordement: 220–240 V/1,4 A
– Niche: H x L x P 1772–1788 x 560–570 x 550 mm

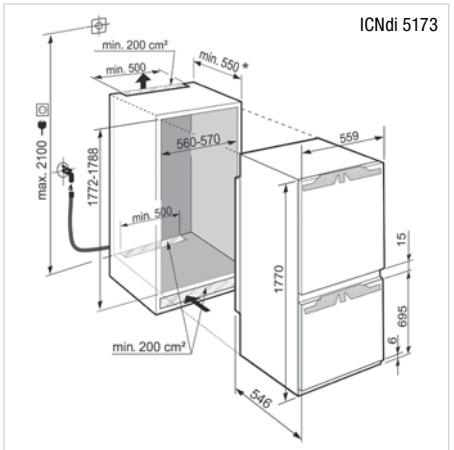

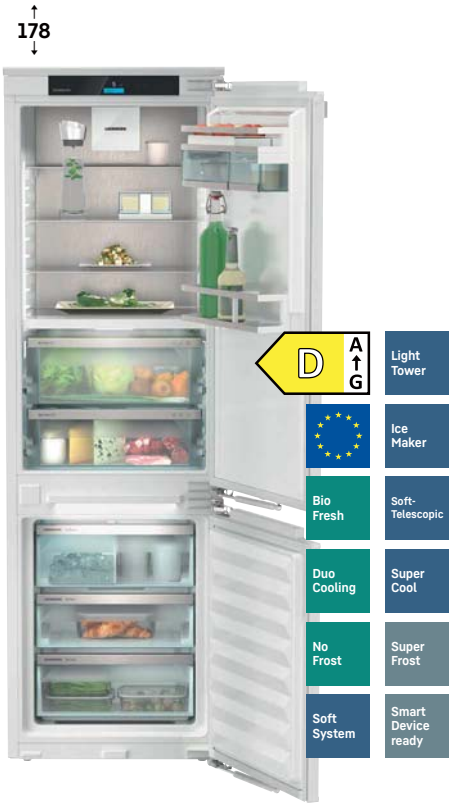

ICBNd 5163 ▲ Fr. 4590.–/Fr. 4261.85

Livrable dès 06.2021

– 178 cm PRIME
– Volume utile: partie réfrigération 104,1 l, partie BioFresh 71,2 l, partie congélation NoFrost 70,9 l
– Consommation d'énergie: 208 kWh/an (D)
– 2,4" TFT-Display couleur, Touch & Swipe
– Réfrigération par air brassé avec filtre à charbon actif FreshAir
– Partie BioFresh avec 2 tiroirs sur glissières SoftTelescopic, tiroir supérieur avec contrôle d'humidité
– Panneau éclairé LED sur les deux côtés, éclairage LED partie BioFresh, partie congélation et IceMaker
– Paroi arrière à l'intérieure en acier inox
– IceMaker avec prise d'eau fixe 3/4"
– Porte: montage fixe
– Niveau sonore/classe: 34 dB(A)/B

Caractéristiques techniques:
– Raccordement: 220–240 V/1,4 A
– Niche: H x L x P 1772–1788 x 560–570 x 550 mm

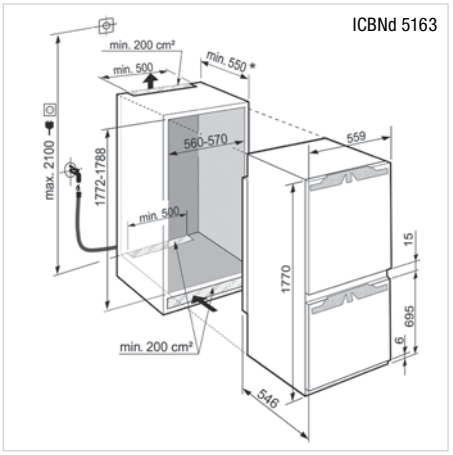

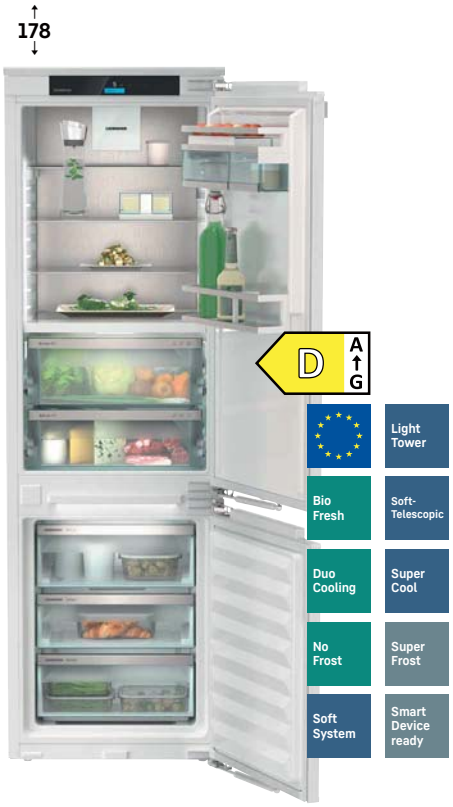

ICBNd 5153 ▲ Fr. 4290.–/Fr. 3983.30

Livrable dès 06.2021

– 178 cm PRIME
– Volume utile: partie réfrigération 104,1 l, partie BioFresh 71,2 l, partie congélation NoFrost 69,9 l
– Consommation d'énergie: 207 kWh/an (D)
– 2,4" TFT-Display couleur, Touch & Swipe
– Réfrigération par air brassé avec filtre à charbon actif FreshAir
– Partie BioFresh avec 2 tiroirs sur glissières SoftTelescopic, tiroir supérieur avec contrôle d'humidité
– Panneau éclairé LED sur les deux côtés, éclairage LED partie BioFresh et partie congélation
– Paroi arrière à l'intérieure en acier inox
– Porte: montage fixe
– Niveau sonore/classe: 34 dB(A)/B

Caractéristiques techniques:
– Raccordement: 220–240 V/1,4 A
– Niche: H x L x P 1772–1788 x 560–570 x 550 mm

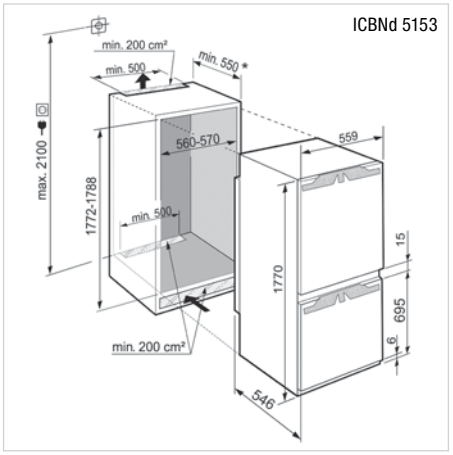

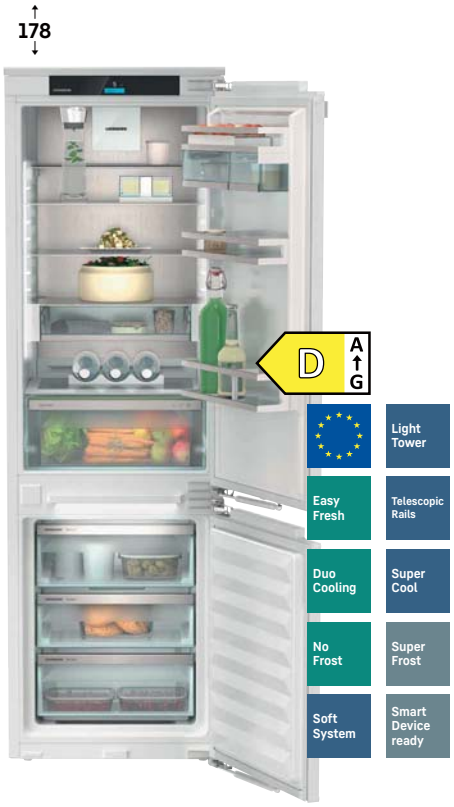

ICNd 5153 ▲ Fr. 3990.–/Fr. 3704.75

Livrable dès 05.2021

– 178 cm PRIME
– Volume utile: partie réfrigération 184,4 l, partie congélation NoFrost 69,9 l
– Consommation d'énergie: 181 kWh/an (D)
– 2,4" TFT-Display couleur, commande Touch & Swipe
– Réfrigération par air brassé avec filtre à charbon actif FreshAir
– 1 bac à fruits et légumes sur glissières Telescopic et avec contrôle d'humidité
– Panneau éclairé LED sur les deux côtés et éclairage LED partie congélation
– Paroi arrière à l'intérieure en acier inox
– Porte: montage fixe
– Niveau sonore/classe: 34 dB(A)/B

Caractéristiques techniques:
– Raccordement: 220–240 V/1,4 A
– Niche: H x L x P 1772–1788 x 560–570 x 550 mm

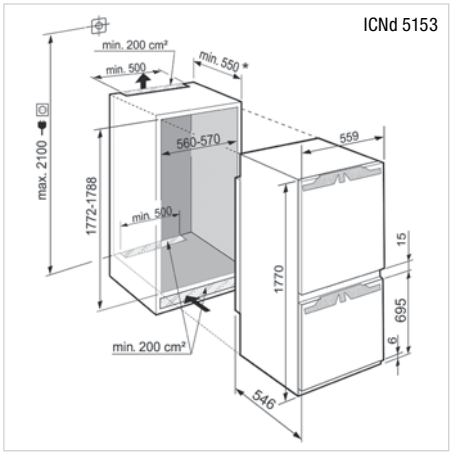

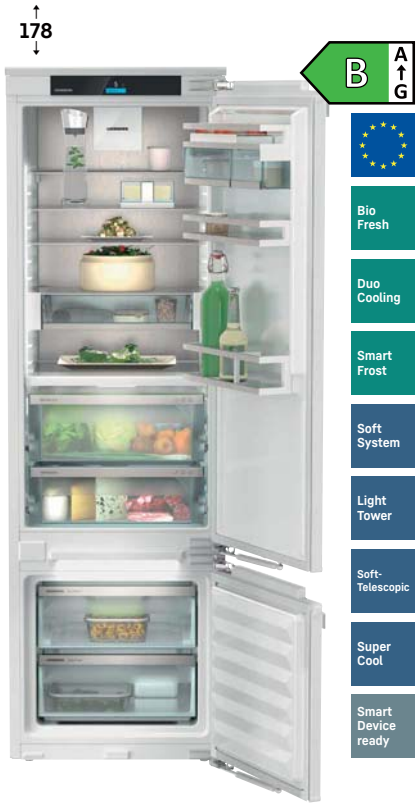

ICBb 5152 ▲ Fr. 4090.–/Fr. 3797.60

Livrable dès 06.2021

– 178 cm PRIME
– Volume utile: partie réfrigération 131,0 l, partie BioFresh 71,2 l, partie congélation 54,4 l
– Consommation d'énergie: 116 kWh/an (B)
– 2,4" TFT-Display couleur, Touch & Swipe
– Réfrigération par air brassé avec filtre à charbon actif FreshAir
– Partie BioFresh avec 2 tiroirs sur glissières SoftTelescopic, tiroir supérieur avec contrôle d'humidité
– Panneau éclairé LED sur les deux côtés, éclairage LED partie BioFresh et partie congélation
– Paroi arrière à l'intérieure en acier inox
– Porte: montage fixe
– Niveau sonore/classe: 33 dB(A)/B

Caractéristiques techniques:
– Raccordement: 220–240 V/1,4 A
– Niche: H x L x P
1772–1788 x 560–570 x 550 mm

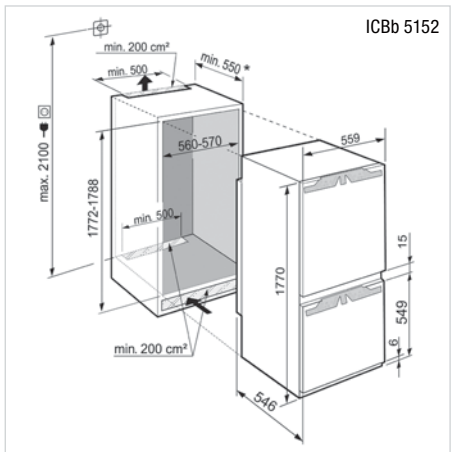

ICBNe 5123 Fr. 3790.–/Fr. 3519.05

– 178 cm PLUS
– Volume utile: partie réfrigération 103,3 l, partie BioFresh 70,9 l, partie congélation NoFrost 69,9 l
– Consommation d'énergie: 259 kWh/an (E)
– Ecran LCD monochrome tactile
– Réfrigération par air brassé avec filtre à charbon actif FreshAir
– Partie BioFresh avec 2 tiroirs sur glissières Telescopic, tiroir supérieur avec contrôle d'humidité
– Eclairage plafonnier LED
– Porte: montage fixe
– Niveau sonore/classe: 35 dB(A)/B

Caractéristiques techniques:
– Raccordement: 220–240 V/1,4 A
– Niche: H x L x P
1772–1788 x 560–570 x 550 mm

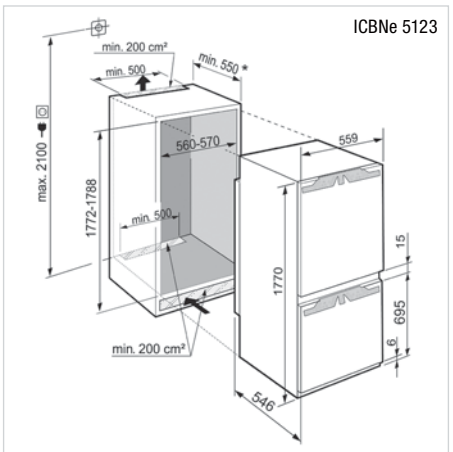

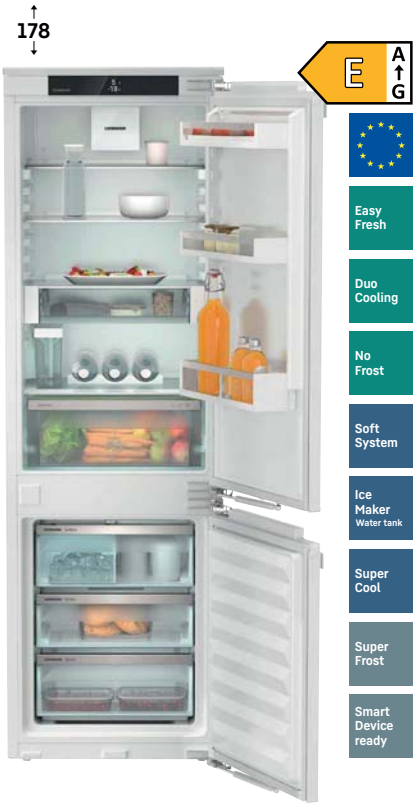

ICNe 5133 Fr. 3490.–/Fr. 3240.50

Livrable dès 05.2021

– 178 cm PLUS
– Volume utile: partie réfrigération 183,3 l, partie congélation NoFrost 70,9 l
– Consommation d'énergie: 228 kWh/an (E)
– Ecran LCD monochrome tactile
– Réfrigération par air brassé avec filtre à charbon actif FreshAir
– 1 bac à fruits et légumes sur rails et avec contrôle d'humidité
– Eclairage plafonnier LED
– IceMaker avec réservoir d'eau
– Porte: montage fixe
– Niveau sonore/classe: 34 dB(A)/B

Caractéristiques techniques:
– Raccordement: 220–240 V/1,4 A
– Niche: H x L x P
1772–1788 x 560–570 x 550 mm

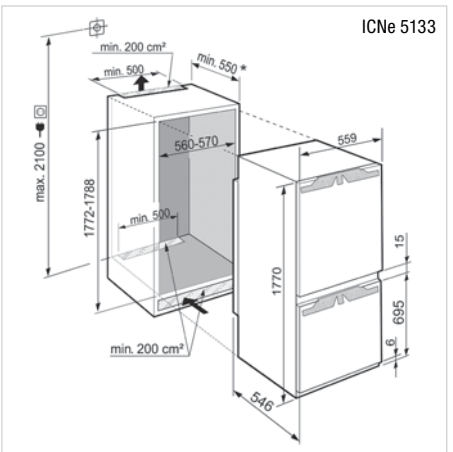

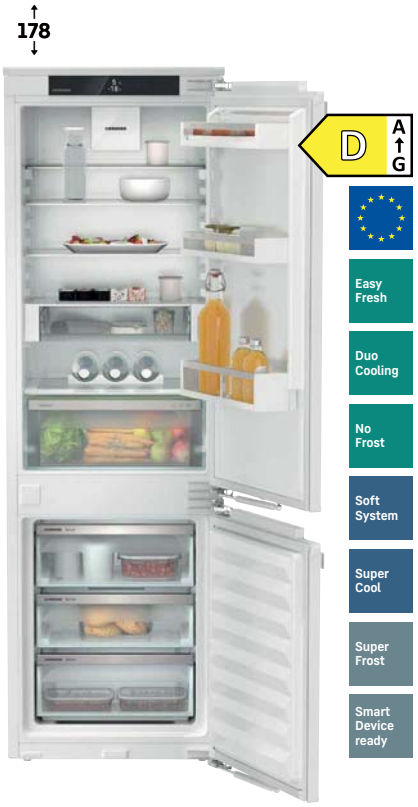

ICNd 5123

Fr. 3190.–/Fr. 2961.95

– 178 cm PLUS
– Volume utile: partie réfrigération 183,3 l, partie congélation NoFrost 69,9 l
– Consommation d'énergie: 181 kWh/an (D)
– Ecran LCD monochrome tactile
– Réfrigération par air brassé avec filtre à charbon actif FreshAir
– 1 bac à fruits et légumes sur rails et avec contrôle d'humidité
– Eclairage plafonnier LED
– Porte: montage fixe
– Niveau sonore/classe: 34 dB(A)/B

Caractéristiques techniques:
– Raccordement: 220–240 V/1,4 A
– Niche: H x L x P 1772–1788 x 560–570 x 550 mm

ICd 5123

Fr. 2990.–/Fr. 2776.25

– 178 cm PLUS
– Volume utile: partie réfrigération 183,3 l, partie congélation 81,1 l
– Consommation d'énergie: 183 kWh/an (D)
– Ecran LCD monochrome tactile
– Réfrigération par air brassé avec filtre à charbon actif FreshAir
– 1 bac à fruits et légumes sur rails et avec contrôle d'humidité
– Eclairage plafonnier LED
– Porte: montage fixe
– Niveau sonore/classe: 33 dB(A)/B

Caractéristiques techniques:
– Raccordement: 220–240 V/1,4 A
– Niche: H x L x P 1772–1788 x 560–570 x 550 mm

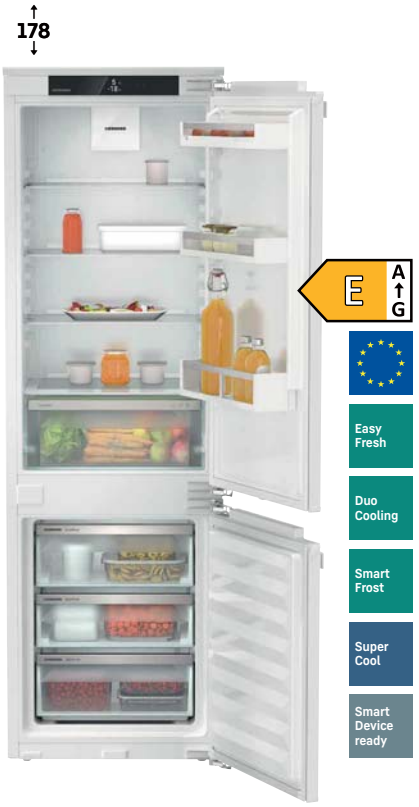

ICe 5103

Fr. 2790.–/Fr. 2590.55

– 178 cm PURE
– Volume utile: partie réfrigération 183,3 l, partie congélation 81,1 l
– Consommation d'énergie: 228 kWh/an (E)
– Ecran LCD monochrome tactile
– Réfrigération par air brassé avec filtre à charbon actif FreshAir
– 1 bac à fruits et légumes sur rails et avec contrôle d'humidité
– Eclairage plafonnier LED
– Porte: montage fixe
– Niveau sonore/classe: 35 dB(A)/B

Caractéristiques techniques:
– Raccordement: 220–240 V/1,4 A
– Niche: H x L x P 1772–1788 x 560–570 x 550 mm

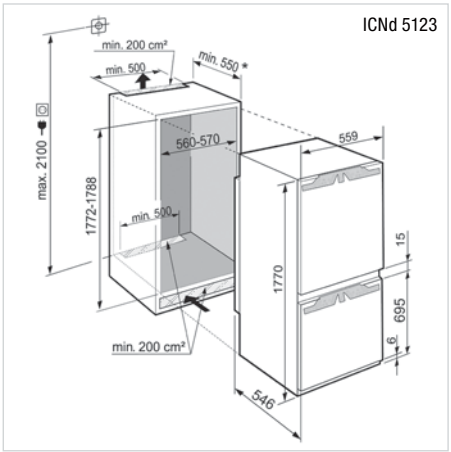

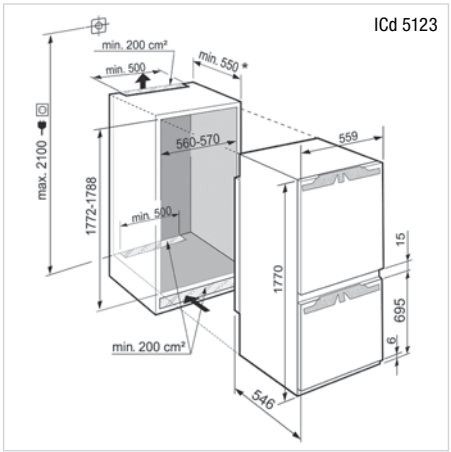

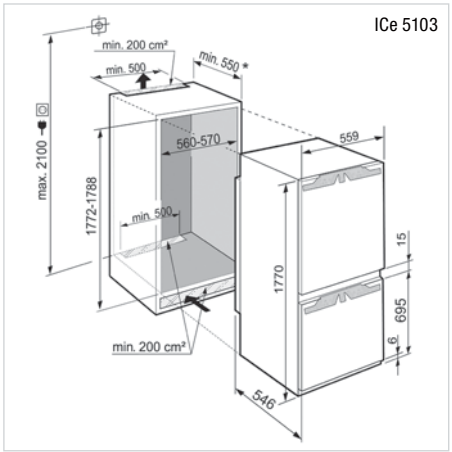

ICBNSe 5123

Fr. 3490.–/Fr. 3240.50

– 178 cm PLUS
– Volume utile: partie réfrigération 103,3 l, partie BioFresh 70,9 l, partie congélation NoFrost 69,9 l
– Consommation d'énergie: 259 kWh/an (E)
– Ecran LCD monochrome tactile
– Réfrigération par air brassé avec filtre à charbon actif FreshAir
– Partie BioFresh avec 2 tiroirs sur glissières Telescopic, tiroir supérieur avec contrôle d'humidité
– Eclairage plafonnier LED
– Porte: montage oscillant
– Niveau sonore/classe: 35 dB(A)/B

Caractéristiques techniques:
– Raccordement: 220–240 V/1,4 A
– Niche: H x L x P
1772–1788 x 560–570 x 550 mm

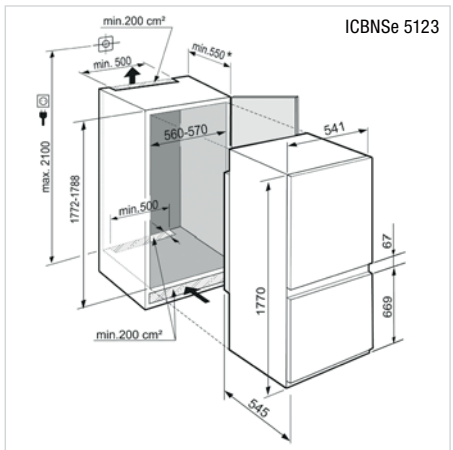

ICBSd 5122

Fr. 3290.–/Fr. 3054.80

– 178 cm PLUS
– Volume utile: partie réfrigération 130,0 l, partie BioFresh 70,9 l, partie congélation 54,4 l
– Consommation d'énergie: 182 kWh/an (D)
– Ecran LCD monochrome tactile
– Réfrigération par air brassé avec filtre à charbon actif FreshAir
– Partie BioFresh avec 2 tiroirs sur glissières Telescopic, tiroir supérieur avec contrôle d'humidité
– Eclairage plafonnier LED
– Porte: montage oscillant
– Niveau sonore/classe: 34 dB(A)/B

Caractéristiques techniques:
– Raccordement: 220–240 V/1,4 A
– Niche: H x L x P
1772–1788 x 560–570 x 550 mm

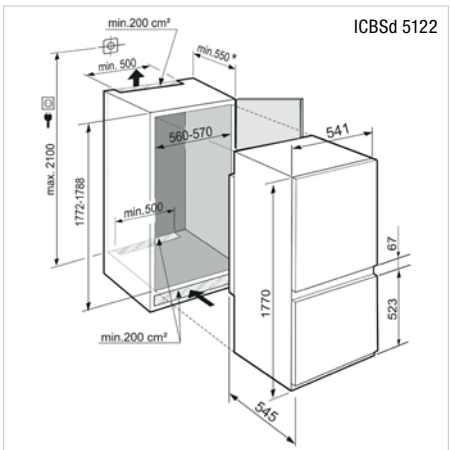

Ces appareils peuvent être montés sans problème derrière la porte de l'élément de cuisine et donc s'intégrer parfaitement à votre cuisine.

D'un point de vue esthétique, l'intégration de votre appareil contribue à l'harmonie de la façade de votre cuisine. Respectez la technique de montage de la porte.

Le montage fixe de la porte du meuble
La porte de l'élément de cuisine étant fixée directement sur celle de l'appareil, la liaison entre les deux portes est fixe.

ICSe 5122

Fr. 2890.–/Fr. 2683.40

– 178 cm PLUS
– Volume utile: partie réfrigération 211,7 l, partie congélation 54,4 l
– Consommation d'énergie: 199 kWh/an (E)
– Ecran LCD monochrome tactile
– Réfrigération par air brassé avec filtre à charbon actif FreshAir
– 1 bac à fruits et légumes sur rails et avec contrôle d'humidité
– Eclairage plafonnier LED
– Porte: montage oscillant
– Niveau sonore/classe: 35 dB(A)/B

Caractéristiques techniques:
– Raccordement: 220–240 V/1,4 A
– Niche: H x L x P
1772–1788 x 560–570 x 550 mm

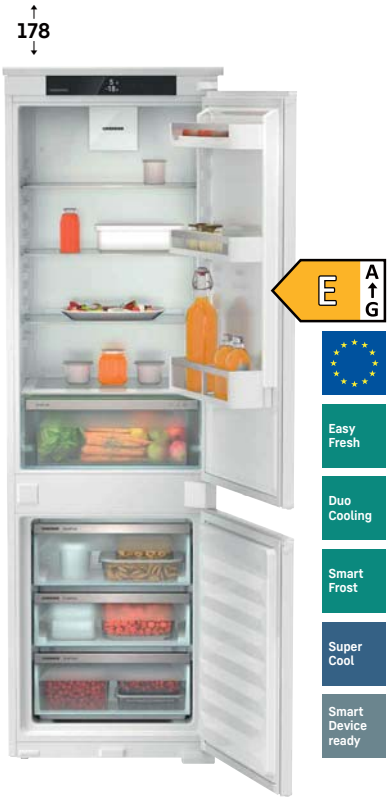

ICSe 5103

Fr. 2690.–/Fr. 2497.70

– 178 cm PURE
– Volume utile: partie réfrigération 183,3 l, partie congélation 81,1 l
– Consommation d'énergie: 228 kWh/an (E)
– Ecran LCD monochrome tactile
– Réfrigération par air brassé avec filtre à charbon actif FreshAir
– 1 bac à fruits et légumes sur rails et avec contrôle d'humidité
– Eclairage plafonnier LED
– Porte: montage oscillant
– Niveau sonore/classe: 35 dB(A)/B

Caractéristiques techniques:
– Raccordement: 220–240 V/1,4 A
– Niche: H x L x P
1772–1788 x 560–570 x 550 mm

Le montage oscillant de la porte du meuble
La porte du meuble de cuisine est montée directement sur le placard haut et est rendue solidaire de la porte de l'appareil au moyen d'un «bras oscillant». À l'ouverture et à la fermeture, la porte de l'élément de cuisine coulisse le long de ce bras.

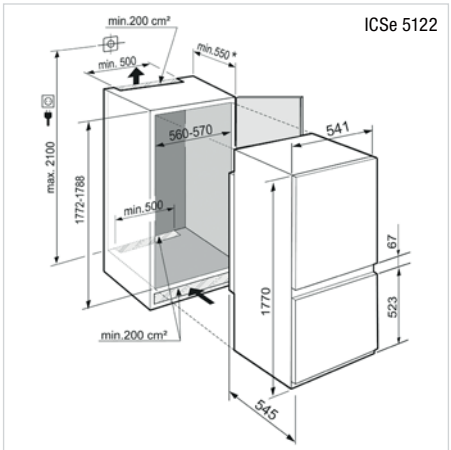

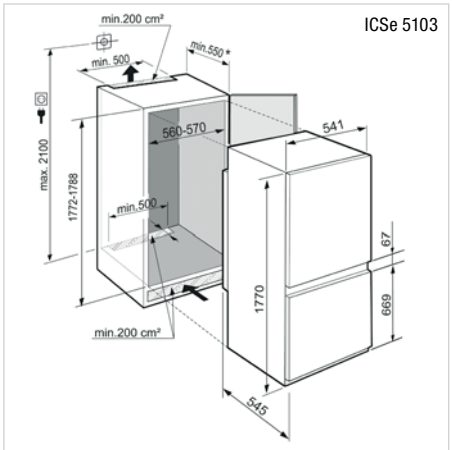

Réfrigérateurs

○ Série Pure ◇ Série Plus ⬡ Série Prime △ Série Peak

	○ Série Pure	◇ Série Plus	⬡ Série Prime	△ Série Peak
Technologie fraîcheur	EasyFresh	EasyFresh	EasyFresh sur rails télescopiques	
		BioFresh sur rails télescopiques	BioFresh avec SoftTelescopic	BioFresh Professional avec SoftTelescopic
	Filtre FreshAir	Filtre FreshAir	Filtre FreshAir	Filtre FreshAir
Confort et flexibilité		Tablette en verre séparable	Tablette en verre séparable	Tablette en verre séparable
		Amortissement de fermeture SoftSystem	Amortissement de fermeture SoftSystem	Amortissement de fermeture SoftSystem
		VarioSafe	VarioSafe	VarioSafe
			VarioBox	VarioBox
			Beurrier	Beurrier
	Bac à œufs	Bac à œufs	Bac à œufs variable	Bac à œufs variable
		Range-bouteilles	Range-bouteilles	Range-bouteilles
		Bac à glaçons	Bac à glaçons avec couvercle	Bac à glaçons avec couvercle
				FlexSystem
				Tiroirs OpenStage
Design	Plafonnier ou éclairage latéral de la partie réfrigérateur	Plafonnier ou éclairage latéral de la partie réfrigérateur	LightTower	LightTower
			Eclairage du compartiment BioFresh	Eclairage du compartiment BioFresh
				Eclairage du ventilateur
			Paroi arrière SmartSteel	Paroi arrière SmartSteel
				Porte intérieure SmartSteel
	Verre transparent	Verre transparent	Verre satiné	Verre satiné
	Tablette finition look inox	Tablette finition look inox	Tablettes en verre et en acier inoxydable	Tablettes en verre et en acier inoxydable
	Ecran tactile	Ecran tactile	Ecran Touch & Swipe	Ecran Touch & Swipe
Connectivity (SmartDeviceBox)	à installer ultérieurement	à installer ultérieurement ou intégrée (modèles «i»)	à installer ultérieurement ou intégrée (modèles «i»)	à installer ultérieurement ou intégrée (modèles «i»)
Eau				InfinitySpring

L'équipement de série mentionné ci-dessus peut varier selon le modèle. Consulter la description du modèle pour plus de détails.

Votre cuisine se transforme en étal de marché avec les nouveaux tiroirs OpenStage

Un maximum de clarté. Un accès ergonomique idéal.

Tout le contenu du réfrigérateur est présenté sur des tiroirs complets en verre coulissants et, ainsi, très commode d'accès, tandis que le mécanisme de fermeture automatique avec amortissement offre un grand confort à la fermeture. Une finition en acier inoxydable sur l'ensemble de la paroi arrière ainsi que sur la porte intérieure et un ventilateur avec éclairage ambiant discret font ressortir, à chaque ouverture de porte, le caractère unique de l'appareil.

IRBPdi 5170 ▲ Fr. 5490.–/Fr. 5097.50

Livrable dès 10.2021

– 178 cm PEAK
– Volume utile: partie réfrigération 199,0 l, partie BioFresh 98,4 l
– Consommation d'énergie: 125 kWh/an (D)
– 2,4" TFT-Display couleur, Touch & Swipe
– Réfrigération par air brassé avec filtre à charbon actif FreshAir
– 5 tiroirs en verre sur glissières SoftTelescopic
– Partie BioFresh avec 3 tiroirs sur glissières SoftTelescopic, 2 tiroirs supérieurs avec contrôle d'humidité
– Panneau éclairé LED sur les deux côtés, éclairage LED partie BioFresh et ventilateur
– Paroi arrière et porte à l'intérieure en acier inox
– Porte: montage fixe
– Niveau sonore/classe: 33 dB(A)/B

Caractéristiques techniques:
– Raccordement: 220–240 V/1,2 A
– Niche: H x L x P 1772–1788 x 560–570 x 550 mm

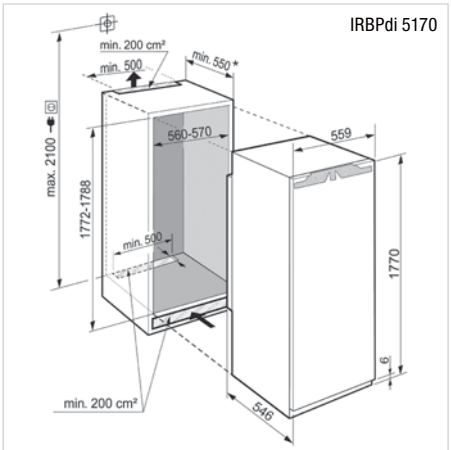

IRBdi 5180 ▲ Fr. 5490.–/Fr. 5097.50

Livrable dès 06.2021

– 178 cm PEAK
– Volume utile: partie réfrigération 198,1 l, partie BioFresh 97,9 l
– Consommation d'énergie: 125 kWh/an (D)
– 2,4" TFT-Display couleur, Touch & Swipe
– Réfrigération par air brassé avec filtre à charbon actif FreshAir
– Partie BioFresh Professional avec 3 tiroirs sur glissières SoftTelescopic, 2 tiroirs supérieurs avec contrôle d'humidité
– Panneau éclairé LED sur les deux côtés, éclairage LED partie BioFresh et ventilateur
– Paroi arrière et porte à l'intérieure en acier inox
– Distributeur d'eau avec prise d'eau fixe 3/4"
– Porte: montage fixe
– Niveau sonore/classe: 32 dB(A)/B

Caractéristiques techniques:
– Raccordement: 220–240 V/1,2 A
– Niche: H x L x P 1772–1788 x 560–570 x 550 mm

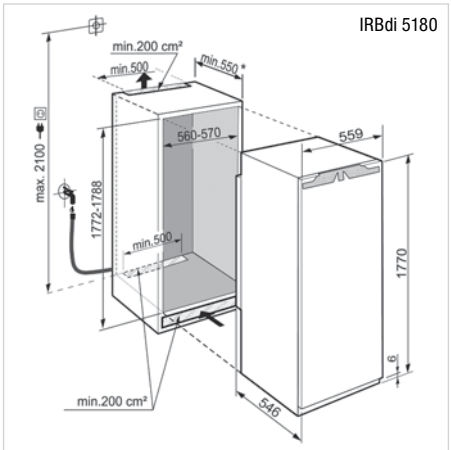

IRBdi 5171 ▲ Fr. 5290.–/Fr. 4911.80

Livrable dès 06.2021

– 178 cm PEAK
– Volume utile: partie réfrigération 151,6 l, partie BioFresh 97,9 l, partie congélation 21,7 l
– Consommation d'énergie: 164 kWh/an (D)
– 2,4" TFT-Display couleur, commande Touch & Swipe
– Réfrigération par air brassé avec filtre à charbon actif FreshAir
– Partie BioFresh Professional avec 3 tiroirs sur glissières SoftTelescopic, 2 tiroirs supérieurs avec contrôle d'humidité
– Panneau éclairé LED sur les deux côtés, éclairage LED partie BioFresh et ventilateur
– Paroi arrière et porte à l'intérieure en acier inox
– Porte: montage fixe
– Niveau sonore/classe: 34 dB(A)/B

Caractéristiques techniques:
– Raccordement: 220–240 V/1,2 A
– Niche: H x L x P 1772–1788 x 560–570 x 550 mm

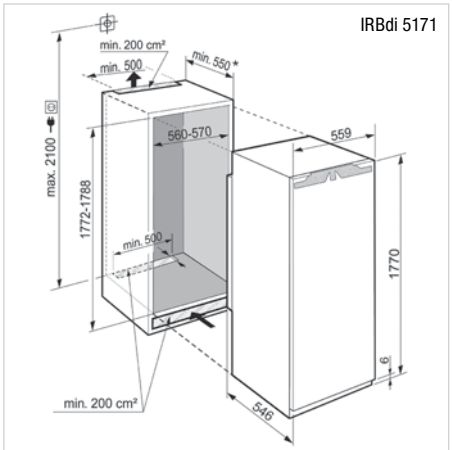

Profitez plus longtemps de vos aliments: la fraîcheur est une question de technologie

En stockant des denrées alimentaires dans des conditions climatiques optimales, vous garantissez d'une part une fraîcheur et une durée de conservation particulièrement longues, et apportez d'autre part une contribution précieuse à la lutte contre le gaspillage alimentaire. Grâce à la combinaison parfaite de technologies fraîcheur intégrées, nos appareils vous aident à atteindre cet objectif.

DuoCooling, contre le dessèchement des aliments réfrigérés
La technologie de base équipant tous nos combinés réfrigérateur-congélateur. Grâce à deux circuits de froid totalement séparés, elle garantit l'absence d'échange d'air entre les parties réfrigérateur et congélateur. Les aliments restent ainsi croquants et les odeurs ne se propagent pas.

EasyFresh, idéal pour les fruits et les légumes
Dans ce compartiment, les fruits et les légumes non emballés se trouvent dans les conditions idéales. À une température identique à celle de la partie réfrigérateur et fermé de manière hermétique, il permet par exemple de conserver la fraîcheur et le croquant d'une salade pendant 7 jours.

BioFresh, le meilleur atout fraîcheur et anti-gaspillage
La technologie éprouvée BioFresh permet de conserver les aliments à une température bien inférieure que dans le reste de l'appareil (légèrement supérieure à 0 °C). Dans le compartiment hermétique Fruit & Vegetable bénéficiant d'un taux d'hygrométrie idéal, les fruits et les légumes restent frais plus longtemps. La viande, le poisson et les produits laitiers sont, quant à eux, entre d'excellentes mains dans le compartiment DrySafe.

HydroBreeze: le secret de la fraîcheur professionnelle
Une réfrigération digne des professionnels: une brume fraîche permet non seulement de conserver le croquant et la fraîcheur des fruits et légumes, mais améliore également leur structure dans le compartiment BioFresh pour un résultat impressionnant.

IRBd 5151 ▲ Fr. 3990.–/Fr. 3704.75

Livrable dès 06.2021

– 178 cm PRIME
– Volume utile: partie réfrigération 151,3 l, partie BioFresh 98,4 l, partie congélation 27,1 l
– Consommation d'énergie: 164 kWh/an (D)
– 2,4" TFT-Display couleur, commande Touch & Swipe
– Réfrigération par air brassé avec filtre à charbon actif FreshAir
– Partie BioFresh avec 3 tiroirs sur glissières SoftTelescopic, 2 tiroirs supérieurs avec contrôle d'humidité
– Panneau éclairé LED sur les deux côtés et éclairage LED partie BioFresh
– Paroi arrière à l'intérieure en acier inox
– Porte: montage fixe
– Niveau sonore/classe: 34 dB(A)/B

Caractéristiques techniques:
– Raccordement: 220–240 V/1,2 A
– Niche: H x L x P
1772–1788 x 560– 570 x 550 mm

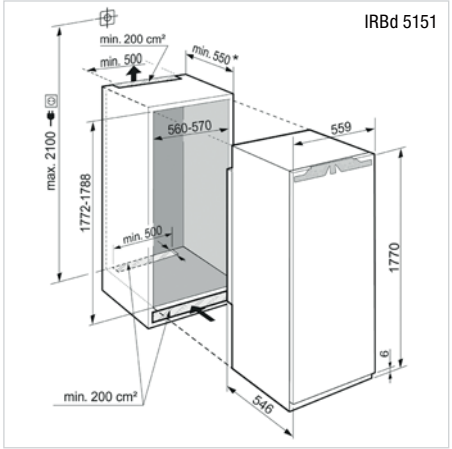

IRBd 5150 ▲

Fr. 3890.–/Fr. 3611.90

Livrable dès 06.2021

– 178 cm PRIME
– Volume utile: partie réfrigération 197,7 l, partie BioFresh 98,4 l
– Consommation d'énergie: 125 kWh/an (D)
– 2,4" TFT-Display couleur, commande Touch & Swipe
– Réfrigération par air brassé avec filtre à charbon actif FreshAir
– Partie BioFresh avec 3 tiroirs sur glissières SoftTelescopic, 2 tiroirs supérieurs avec contrôle d'humidité
– Panneau éclairé LED sur les deux côtés et éclairage LED partie BioFresh
– Paroi arrière à l'intérieure en acier inox
– Porte: montage fixe
– Niveau sonore/classe: 32 dB(A)/B

Caractéristiques techniques:
– Raccordement: 220–240 V/1,2 A
– Niche: H x L x P
1772–1788 x 560–570 x 550 mm

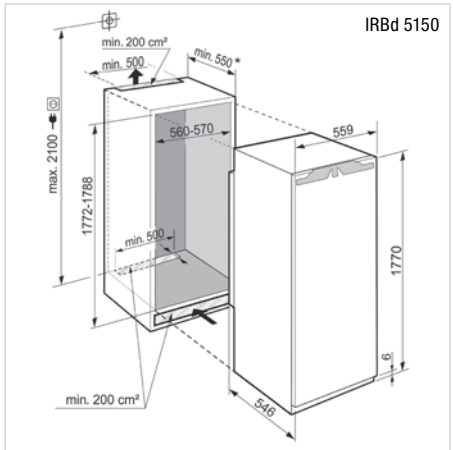

IRBe 5121

Fr. 3590.–/Fr. 3333.35

– 178 cm PLUS
– Volume utile: partie réfrigération 150,2 l, partie BioFresh 98,2 l, partie congélation 27,1 l
– Consommation d'énergie: 204 kWh/an (E)
– Ecran LCD monochrome tactile
– Réfrigération par air brassé avec filtre à charbon actif FreshAir
– Partie BioFresh avec 3 tiroirs sur glissières Telescopic, 2 tiroirs supérieurs avec contrôle d'humidité
– Eclairage latéral LED
– Porte: montage fixe
– Niveau sonore/classe: 35 dB(A)/B

Caractéristiques techniques:
– Raccordement: 220–240 V/1,2 A
– Niche: H x L x P
1772–1788 x 560–570 x 550 mm

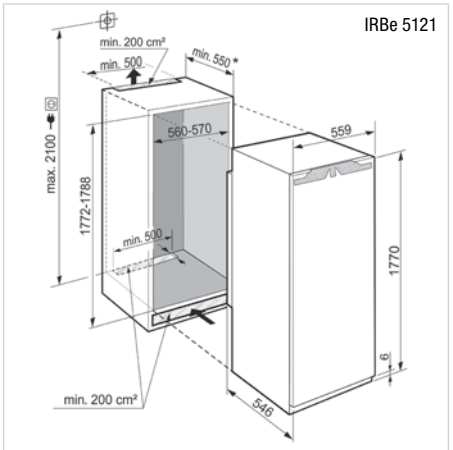

IRBe 5120

Fr. 3490.–/Fr. 3240.50

– 178 cm PLUS
– Volume utile: partie réfrigération 195,8 l, partie BioFresh 98,2 l
– Consommation d'énergie: 156 kWh/an (E)
– Ecran LCD monochrome tactile
– Réfrigération par air brassé avec filtre à charbon actif FreshAir
– Partie BioFresh avec 3 tiroirs sur glissières Telescopic, 2 tiroirs supérieurs avec contrôle d'humidité
– Eclairage plafonnier LED
– Porte: montage fixe
– Niveau sonore/classe: 37 dB(A)/C

Caractéristiques techniques:
– Raccordement: 220–240 V/1,2 A
– Niche: H x L x P
1772–1788 x 560–570 x 550 mm

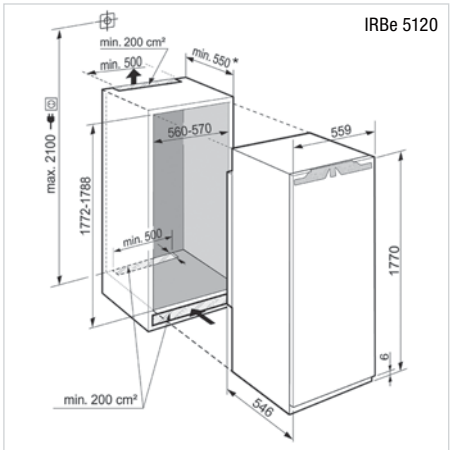

IRDe 5121

Fr. 2990.–/Fr. 2776.25

– 178 cm PLUS
– Volume utile: partie réfrigération 259,2 l, partie congélation 27,1 l
– Consommation d'énergie: 171 kWh/an (E)
– Ecran LCD monochrome tactile
– Réfrigération par air brassé avec filtre à charbon actif FreshAir
– 2 paniers de bouteilles à sortir
– 2 bacs à fruits et légumes sur glissières Telescopic, tiroir supérieur avec contrôle d'humidité
– Eclairage latéral LED
– Porte: montage fixe
– Niveau sonore/classe: 35 dB(A)/B

Caractéristiques techniques:
– Raccordement: 220–240 V/1,2 A
– Niche: H x L x P
1772–1788 x 560–570 x 550 mm

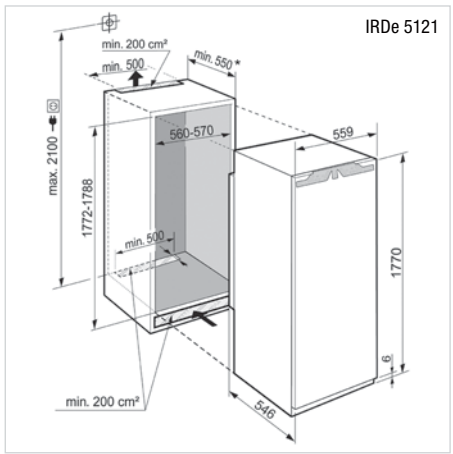

IRDe 5120

Fr. 2890.–/Fr. 2683.40

– 178 cm PLUS
– Volume utile: partie réfrigération 309 l
– Consommation d'énergie: 114 kWh/an (E)
– Ecran LCD monochrome tactile
– Réfrigération par air brassé avec filtre à charbon actif FreshAir
– 2 paniers de bouteilles à sortir
– 2 bacs à fruits et légumes sur glissières Telescopic, tiroir supérieur avec contrôle d'humidité
– Eclairage plafonnier LED
– Porte: montage fixe
– Niveau sonore/classe: 35 dB(A)/B

Caractéristiques techniques:
– Raccordement: 220–240 V/1,2 A
– Niche: H x L x P
1772–1788 x 560–570 x 550 mm

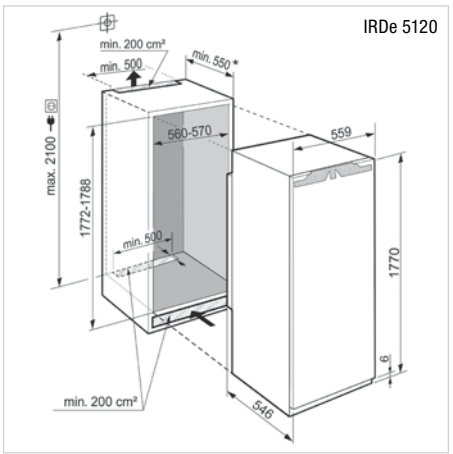

LIEBHERR

Le plein de nourriture et de confort.

Grâce au SoftSystem, les portes se ferment toujours en douceur en amortissant le mouvement, même s'il était un peu trop brusque. Et chose très accommodante: des rails télescopiques sur lesquels les tiroirs (ou les étagères coulissantes pratiques avec paniers de rangement des bouteilles) coulissent d'avant en arrière avec facilité.

IRf 5101

Fr. 2790.–/Fr. 2590.55

– 178 cm PURE
– Volume utile: partie réfrigération 259,0 l, partie congélation 27,1 l
– Consommation d'énergie: 214 kWh/an (F)
– Ecran LCD monochrome tactile
– Réfrigération par air brassé avec filtre à charbon actif FreshAir
– 2 bacs à fruits et légumes sur glissières Telescopic, tiroir supérieur avec contrôle d'humidité
– Eclairage latéral LED
– Porte: montage fixe
– Niveau sonore/classe: 37 dB(A)/C

Caractéristiques techniques:
– Raccordement: 220–240 V/1,2 A
– Niche: H x L x P
1772–1788 x 560–570 x 550 mm

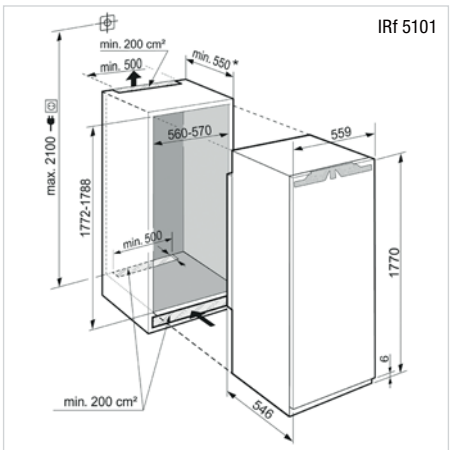

IRe 5100

Fr. 2690.–/Fr. 2497.70

– 178 cm PURE
– Volume utile: partie réfrigération 308 l
– Consommation d'énergie: 114 kWh/an (E)
– Ecran LCD monochrome tactile
– Réfrigération par air brassé avec filtre à charbon actif FreshAir
– 2 bacs à fruits et légumes sur glissières Telescopic, tiroir supérieur avec contrôle d'humidité
– Eclairage plafonnier LED
– Porte: montage fixe
– Niveau sonore/classe: 35 dB(A)/B

Caractéristiques techniques:
– Raccordement: 220–240 V/1,2 A
– Niche: H x L x P
1772–1788 x 560–570 x 550 mm

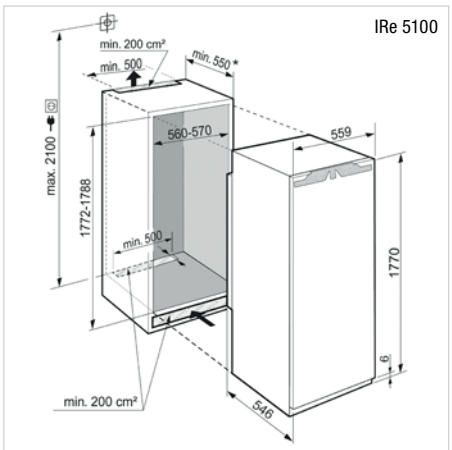

158

IRBe 4851 ▲

Fr. 3990.– / Fr. 3704.75

Livrable dès 06.2021

– 158 cm PRIME
– Volume utile: partie réfrigération 144,2 l, partie BioFresh 67,0 l, partie congélation 27,1 l
– Consommation d'énergie: 194 kWh/an (E)
– 2,4" TFT-Display couleur, commande Touch & Swipe
– Réfrigération par air brassé avec filtre à charbon actif FreshAir
– Partie BioFresh avec 2 tiroirs sur glissières SoftTelescopic, tiroir supérieur avec contrôle d'humidité
– Panneau éclairé LED sur les deux côtés et éclairage LED partie BioFresh
– Paroi arrière à l'intérieure en acier inox
– Porte: montage fixe
– Niveau sonore/classe: 34 dB(A)/B

Caractéristiques techniques:
– Raccordement: 220 – 240 V/1,2 A
– Niche: H x L x P
1574 – 1590 x 560 – 570 x 550 mm

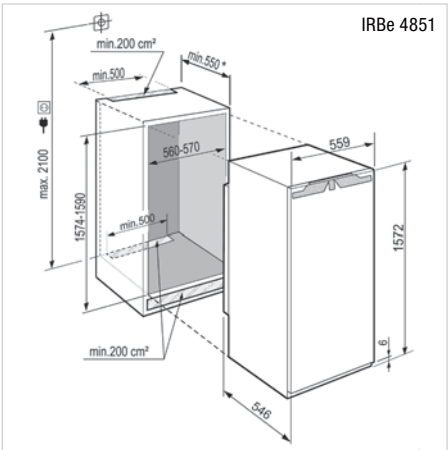

LIEBHERR

140

IRBd 4571 ▲

Fr. 3990.–/Fr. 3704.75

Livrable dès 06.2021

– 140 cm PEAK
– Volume utile: partie réfrigération 125,4 l, partie BioFresh 66,6 l, partie congélation 15,9 l
– Consommation d'énergie: 145 kWh/an (D)
– 2,4" TFT-Display couleur, commande Touch & Swipe
– Réfrigération par air brassé avec filtre à charbon actif FreshAir
– Partie BioFresh Professional avec 2 tiroirs sur glissières SoftTelescopic, tiroir supérieur avec contrôle d'humidité
– Panneau éclairé LED sur les deux côtés, éclairage LED partie BioFresh et ventilateur
– Paroi arrière et porte à l'intérieure en acier inox
– Porte: montage fixe
– Niveau sonore/classe: 35 dB(A)/B

Caractéristiques techniques:
– Raccordement: 220–240 V/1,2 A
– Niche: H x L x P
1397–1413 x 560–570 x 550 mm

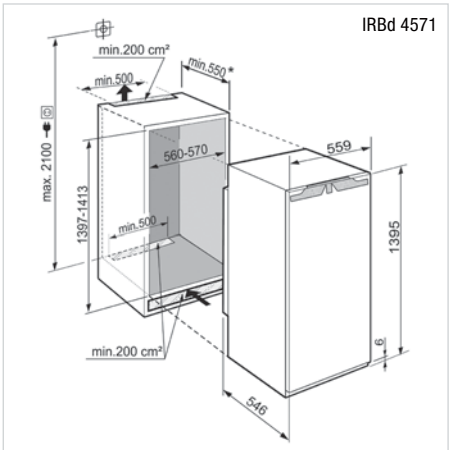

140

IRBd 4570 ▲

Fr. 3890.–/Fr. 3611.90

Livrable dès 06.2021

– 140 cm PEAK
– Volume utile: partie réfrigération 158,0 l, partie BioFresh 66,6 l
– Consommation d'énergie: 114 kWh/an (D)
– 2,4" TFT-Display couleur, commande Touch & Swipe
– Réfrigération par air brassé avec filtre à charbon actif FreshAir
– Partie BioFresh Professional avec 2 tiroirs sur glissières SoftTelescopic, tiroir supérieur avec contrôle d'humidité
– Panneau éclairé LED sur les deux côtés, éclairage LED partie BioFresh et ventilateur
– Paroi arrière et porte à l'intérieure en acier inox
– Porte: montage fixe
– Niveau sonore/classe: 33 dB(A)/B

Caractéristiques techniques:
– Raccordement: 220–240 V/1,2 A
– Niche: H x L x P
1397–1413 x 560–570 x 550 mm

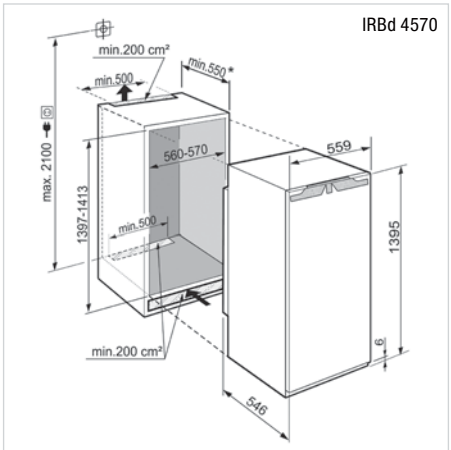

140

IRBd 4551 ▲

Fr. 3590.–/Fr. 3333.35

Livrable dès 06.2021

– 140 cm PRIME
– Volume utile: partie réfrigération 125,0 l, partie BioFresh 67,0 l, partie congélation 15,9 l
– Consommation d'énergie: 145 kWh/an (D)
– 2,4" TFT-Display couleur, commande Touch & Swipe
– Réfrigération par air brassé avec filtre à charbon actif FreshAir
– Partie BioFresh avec 2 tiroirs sur glissières SoftTelescopic, tiroir supérieur avec contrôle d'humidité
– Panneau éclairé LED sur les deux côtés et éclairage LED partie BioFresh
– Paroi arrière à l'intérieure en acier inox
– Porte: montage fixe
– Niveau sonore/classe: 35 dB(A)/B

Caractéristiques techniques:
– Raccordement: 220–240 V/1,2 A
– Niche: H x L x P
1397–1413 x 560–570 x 550 mm

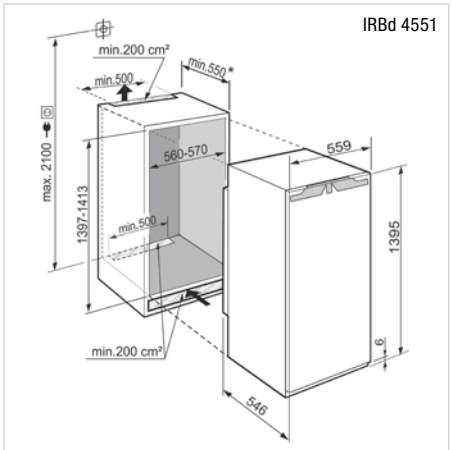

140

IRBd 4550 ▲

Fr. 3490.– / Fr. 3240.50

Livrable dès 06.2021

– 140 cm PRIME
– Volume utile: partie réfrigération 157,6 l, partie BioFresh 67,0 l
– Consommation d'énergie: 114 kWh/an (D)
– 2,4" TFT-Display couleur, commande Touch & Swipe
– Réfrigération par air brassé avec filtre à charbon actif FreshAir
– Partie BioFresh avec 2 tiroirs sur glissières SoftTelescopic, tiroir supérieur avec contrôle d'humidité
– Panneau éclairé LED sur les deux côtés et éclairage LED partie BioFresh
– Paroi arrière à l'intérieure en acier inox
– Porte: montage fixe
– Niveau sonore/classe: 33 dB(A)/B

Caractéristiques techniques:
– Raccordement: 220–240 V/1,2 A
– Niche: H x L x P
1397–1413 x 560–570 x 550 mm

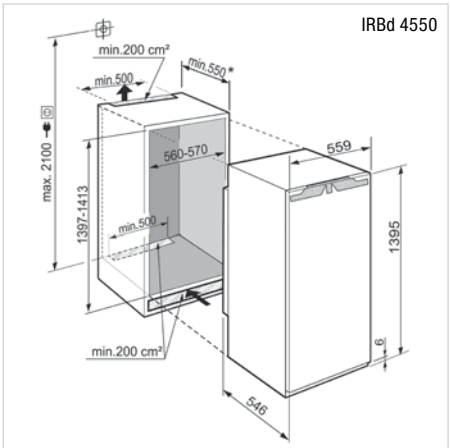

140

IRBd 4521

Fr. 3290.– / Fr. 3054.80

– 140 cm PLUS
– Volume utile: partie réfrigération 124,1 l, partie BioFresh 66,8 l, partie congélation 15,9 l
– Consommation d'énergie: 145 kWh/an (D)
– Ecran LCD monochrome tactile
– Réfrigération par air brassé avec filtre à charbon actif FreshAir
– Partie BioFresh avec 2 tiroirs sur glissières Telescopic, tiroir supérieur avec contrôle d'humidité
– Eclairage latéral LED
– Porte: montage fixe
– Niveau sonore/classe: 35 dB(A)/B

Caractéristiques techniques:
– Raccordement: 220–240 V/1,2 A
– Niche: H x L x P
1397–1413 x 560–570 x 550 mm

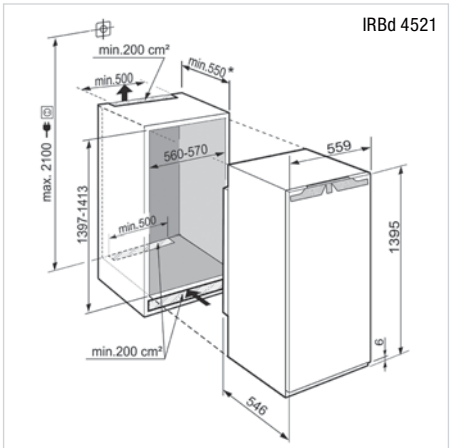

140

IRBd 4520

Fr. 3190.– / Fr. 2961.95

– 140 cm PLUS
– Volume utile: partie réfrigération 156,2 l, partie BioFresh 66,8 l
– Consommation d'énergie: 114 kWh/an (D)
– Ecran LCD monochrome tactile
– Réfrigération par air brassé avec filtre à charbon actif FreshAir
– Partie BioFresh avec 2 tiroirs sur glissières Telescopic, tiroir supérieur avec contrôle d'humidité
– Eclairage plafonnier LED
– Porte: montage fixe
– Niveau sonore/classe: 33 dB(A)/B

Caractéristiques techniques:
– Raccordement: 220–240 V/1,2 A
– Niche: H x L x P
1397–1413 x 560–570 x 550 mm

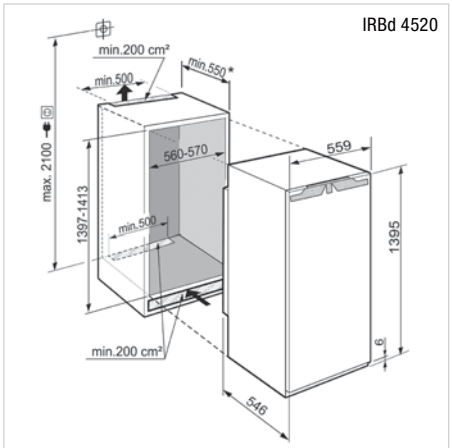

140

IRe 4521

Fr. 2990.– / Fr. 2776.25

– 140 cm PLUS
– Volume utile: partie réfrigération 202,0 l, partie congélation 15,9 l
– Consommation d'énergie: 152 kWh/an (E)
– Ecran LCD monochrome tactile
– 1 bac à fruits et légumes sur rails et avec contrôle d'humidité
– Eclairage latéral LED
– Porte: montage fixe
– Niveau sonore/classe: 35 dB(A)/B

Caractéristiques techniques:
– Raccordement: 220 – 240 V/1,2 A
– Niche: H x L x P
1397 – 1413 x 560 – 570 x 550 mm

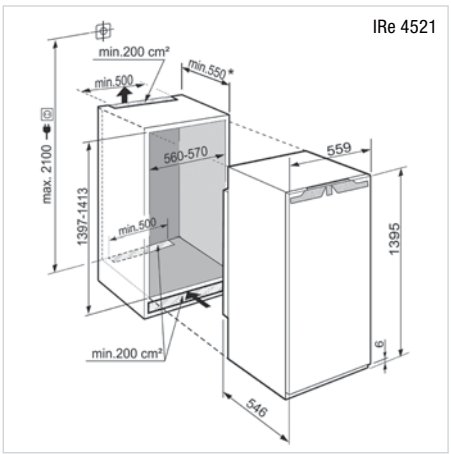

140

IRe 4520

Fr. 2890.– / Fr. 2683.40

– 140 cm PLUS
– Volume utile: partie réfrigération 235 l
– Consommation d'énergie: 106 kWh/an (E)
– Ecran LCD monochrome tactile
– Réfrigération par air brassé avec filtre à charbon actif FreshAir
– 1 bac à fruits et légumes sur rails et avec contrôle d'humidité
– Eclairage plafonnier LED
– Porte: montage fixe
– Niveau sonore/classe: 35 dB(A)/B

Caractéristiques techniques:
– Raccordement: 220 – 240 V/1,2 A
– Niche: H x L x P
1397 – 1413 x 560 – 570 x 550 mm

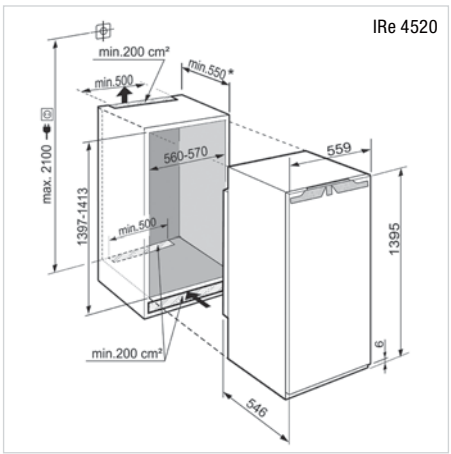

122

IRBd 4171 ▲

Fr. 3690.–/Fr. 3426.20

Livrable dès 06.2021

– 122 cm PEAK
– Volume utile: partie réfrigération 91,8 l, partie BioFresh 66,6 l, partie congélation 15,9 l
– Consommation d'énergie: 148 kWh/an (D)
– 2,4" TFT-Display couleur, commande Touch & Swipe
– Réfrigération par air brassé avec filtre à charbon actif FreshAir
– Partie BioFresh Professional avec 2 tiroirs sur glissières SoftTelescopic, tiroir supérieur avec contrôle d'humidité
– Panneau éclairé LED sur les deux côtés, éclairage LED partie BioFresh et ventilateur
– Paroi arrière et porte à l'intérieure en acier inox
– Porte: montage fixe
– Niveau sonore/classe: 34 dB(A)/B

Caractéristiques techniques:
– Raccordement: 220–240 V/1,2 A
– Niche: H x L x P
1220–1236 x 560–570 x 550 mm

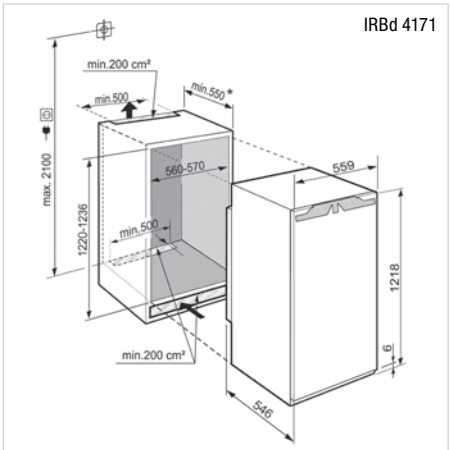

122

IRBb 4170 ▲

Fr. 3590.–/Fr. 3333.35

Livrable dès 06.2021

– 122 cm PEAK
– Volume utile: partie réfrigération 124,4 l, partie BioFresh 66,6 l
– Consommation d'énergie: 72 kWh/an (B)
– 2,4" TFT-Display couleur, commande Touch & Swipe
– Réfrigération par air brassé avec filtre à charbon actif FreshAir
– Partie BioFresh Professional avec 2 tiroirs sur glissières SoftTelescopic, tiroir supérieur avec contrôle d'humidité
– Panneau éclairé LED sur les deux côtés, éclairage LED partie BioFresh et ventilateur
– Paroi arrière et porte à l'intérieure en acier inox
– Porte: montage fixe
– Niveau sonore/classe: 29 dB(A)/A

Caractéristiques techniques:
– Raccordement: 220–240 V/1,2 A
– Niche: H x L x P
1220–1236 x 560–570 x 550 mm

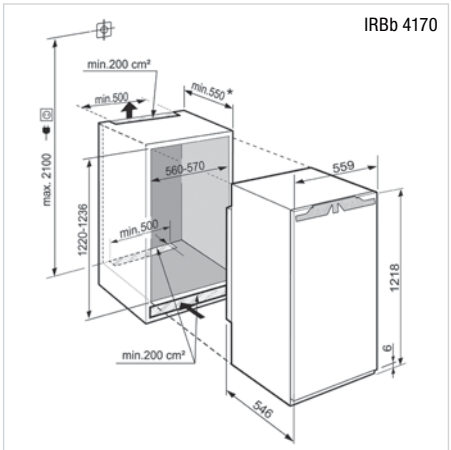

122

IRBd 4151 ▲

Fr. 3290.–/Fr. 3054.80

Livrable dès 06.2021

– 122 cm PRIME
– Volume utile: partie réfrigération 91,5 l, partie BioFresh 67,0 l, partie congélation 15,9 l
– Consommation d'énergie: 148 kWh/an (D)
– 2,4" TFT-Display couleur, commande Touch & Swipe
– Réfrigération par air brassé avec filtre à charbon actif FreshAir
– Partie BioFresh avec 2 tiroirs sur glissières SoftTelescopic, tiroir supérieur avec contrôle d'humidité
– Panneau éclairé LED sur les deux côtés et éclairage LED partie BioFresh
– Paroi arrière à l'intérieure en acier inox
– Porte: montage fixe
– Niveau sonore/classe: 34 dB(A)/B

Caractéristiques techniques:
– Raccordement: 220–240 V/1,2 A
– Niche: H x L x P
1220–1236 x 560–570 x 550 mm

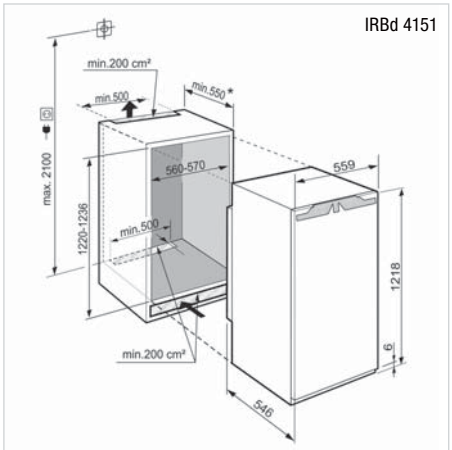

122

IRBd 4150 ▲

Fr. 3190.–/Fr. 2961.95

Livrable dès 06.2021

– 122 cm PRIME
– Volume utile: partie réfrigération 124,1 l, partie BioFresh 67,0 l
– Consommation d'énergie: 114 kWh/an (D)
– 2,4" TFT-Display couleur, commande Touch & Swipe
– Réfrigération par air brassé avec filtre à charbon actif FreshAir
– Partie BioFresh avec 2 tiroirs sur glissières SoftTelescopic, tiroir supérieur avec contrôle d'humidité
– Panneau éclairé LED sur les deux côtés et éclairage LED partie BioFresh
– Paroi arrière à l'intérieure en acier inox
– Porte: montage fixe
– Niveau sonore/classe: 35 dB(A)/B

Caractéristiques techniques:
– Raccordement: 220–240 V/1,2 A
– Niche: H x L x P 1220–1236 x 560–570 x 550 mm

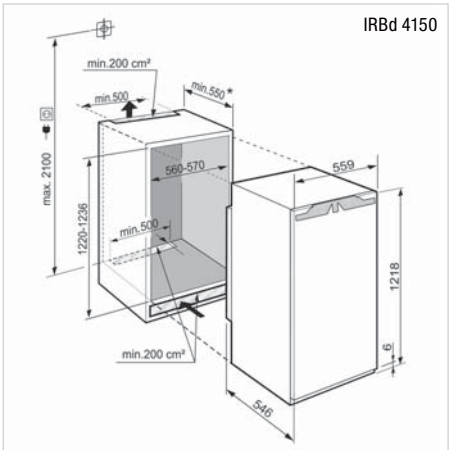

122

IRBd 4121

Fr. 2890.–/Fr. 2683.40

– 122 cm PLUS
– Volume utile: partie réfrigération 90,9 l, partie BioFresh 66,8 l, partie congélation 15,9 l
– Consommation d'énergie: 148 kWh/an (D)
– Ecran LCD monochrome tactile
– Réfrigération par air brassé avec filtre à charbon actif FreshAir
– Partie BioFresh avec 2 tiroirs sur glissières Telescopic, tiroir supérieur avec contrôle d'humidité
– Eclairage latéral LED
– Porte: montage fixe
– Niveau sonore/classe: 35 dB(A)/B

Caractéristiques techniques:
– Raccordement: 220–240 V/1,2 A
– Niche: H x L x P 1220–1236 x 560–570 x 550 mm

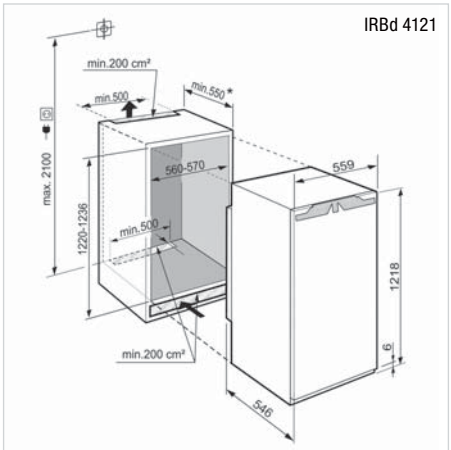

122

IRBd 4120

Fr. 2790.–/Fr. 2590.55

– 122 cm PLUS
– Volume utile: partie réfrigération 123,0 l, partie BioFresh 66,8 l
– Consommation d'énergie: 114 kWh/an (D)
– Ecran LCD monochrome tactile
– Réfrigération par air brassé avec filtre à charbon actif FreshAir
– Partie BioFresh avec 2 tiroirs sur glissières Telescopic, tiroir supérieur avec contrôle d'humidité
– Eclairage plafonnier LED
– Porte: montage fixe
– Niveau sonore/classe: 35 dB(A)/B

Caractéristiques techniques:
– Raccordement: 220–240 V/1,2 A
– Niche: H x L x P 1220–1236 x 560–570 x 550 mm

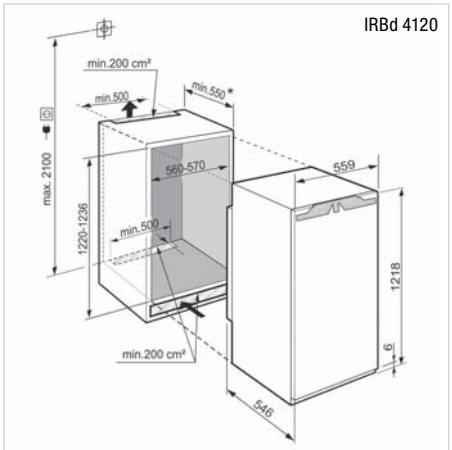

122

IRd 4151 ▲

Fr. 2890.–/Fr. 2683.40

Livrable dès 05.2021

– 122 cm PRIME
– Volume utile: partie réfrigération 167,3 l, partie congélation 15,9 l
– Consommation d'énergie: 119 kWh/an (D)
– 2,4" TFT-Display couleur, commande Touch & Swipe
– 1 bac à fruits et légumes sur glissières Telescopic et avec contrôle d'humidité
– Panneau éclairé LED sur les deux côtés
– Porte: montage fixe
– Niveau sonore/classe: 29 dB(A)/A

Caractéristiques techniques:
– Raccordement: 220–240 V/1,2 A
– Niche: H x L x P
1220–1236 x 560–570 x 550 mm

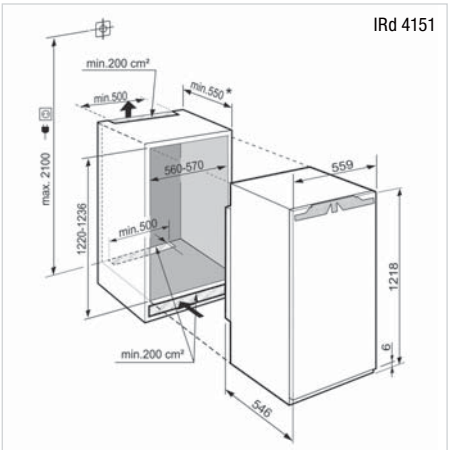

122

IRd 4150 ▲

Fr. 2790.–/Fr. 2590.55

Livrable dès 05.2021

– 122 cm PRIME
– Volume utile: partie réfrigération 203 l
– Consommation d'énergie: 81 kWh/an (D)
– 2,4" TFT-Display couleur, commande Touch & Swipe
– 1 bac à fruits et légumes sur glissières Telescopic et avec contrôle d'humidité
– Panneau éclairé LED sur les deux côtés
– Porte: montage fixe
– Niveau sonore/classe: 33 dB(A)/B

Caractéristiques techniques:
– Raccordement: 220–240 V/1,2 A
– Niche: H x L x P
1220–1236 x 560–570 x 550 mm

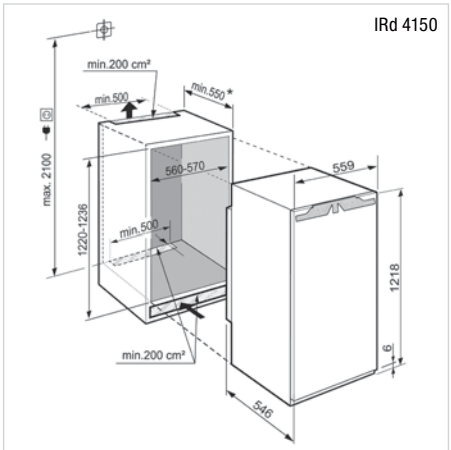

122

IRd 4121

Fr. 2590.–/Fr. 2404.85

– 122 cm PLUS
– Volume utile: partie réfrigération 166,5 l, partie congélation 15,9 l
– Consommation d'énergie: 119 kWh/an (D)
– Ecran LCD monochrome tactile
– 1 bac à fruits et légumes sur rails et avec contrôle d'humidité
– Eclairage latéral LED
– Porte: montage fixe
– Niveau sonore/classe: 32 dB(A)/B

Caractéristiques techniques:
– Raccordement: 220–240 V/1,2 A
– Niche: H x L x P
1220–1236 x 560–570 x 550 mm

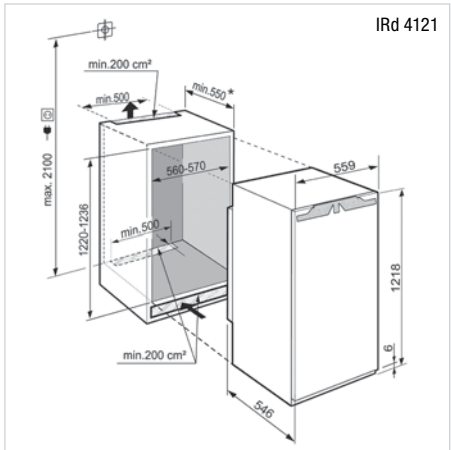

122

IRd 4120

Fr. 2490.– / Fr. 2312.–

– 122 cm PLUS
– Volume utile: partie réfrigération 201 l
– Consommation d'énergie: 81 kWh/an (D)
– Ecran LCD monochrome tactile
– 1 bac à fruits et légumes sur rails et avec contrôle d'humidité
– Eclairage plafonnier LED
– Porte: montage fixe
– Niveau sonore/classe: 33 dB(A)/B

Caractéristiques techniques:
– Raccordement: 220–240 V/1,2 A
– Niche: H x L x P
1220–1236 x 560–570 x 550 mm

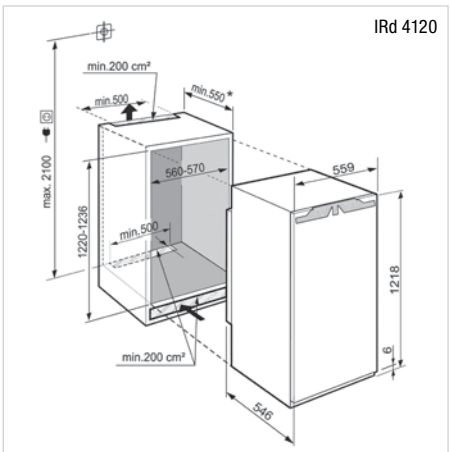

122

IRe 4101

Fr. 2290.– / Fr. 2126.30

– 122 cm PURE
– Volume utile: partie réfrigération 166,5 l, partie congélation 15,9 l
– Consommation d'énergie: 149 kWh/an (E)
– Ecran LCD monochrome tactile
– 1 bac à fruits et légumes sur rails et avec contrôle d'humidité
– Eclairage latéral LED
– Porte: montage fixe
– Niveau sonore/classe: 35 dB(A)/B

Caractéristiques techniques:
– Raccordement: 220–240 V/1,2 A
– Niche: H x L x P
1220–1236 x 560–570 x 550 mm

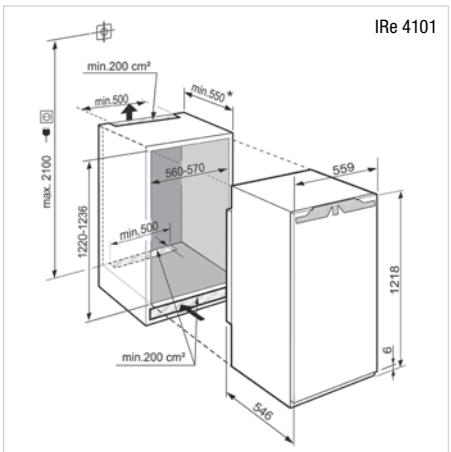

122

IRe 4100

Fr. 2190.– / Fr. 2033.45

– 122 cm PURE
– Volume utile: partie réfrigération 201 l
– Consommation d'énergie: 102 kWh/an (E)
– Ecran LCD monochrome tactile
– 1 bac à fruits et légumes sur rails et avec contrôle d'humidité
– Eclairage plafonnier LED
– Porte: montage fixe
– Niveau sonore/classe: 35 dB(A)/B

Caractéristiques techniques:
– Raccordement: 220–240 V/1,2 A
– Niche: H x L x P
1220–1236 x 560–570 x 550 mm

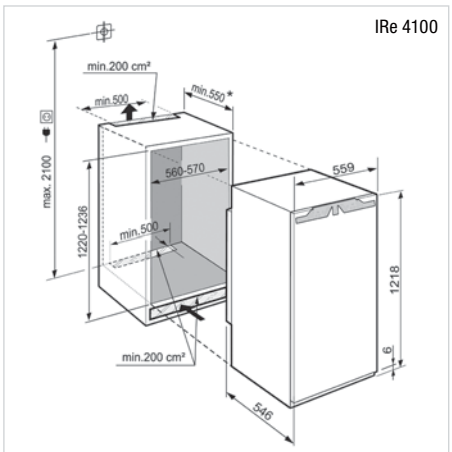

122

DRe 4101

Fr. 2290.– / Fr. 2126.30

– 122 cm PURE
– Volume utile: partie réfrigération 166,5 l, partie congélation 15,9 l
– Consommation d'énergie: 149 kWh/an (E)
– Ecran LCD monochrome tactile
– 1 bac à fruits et légumes sur rails et avec contrôle d'humidité
– Eclairage latéral LED
– Cadre décor couleur alu
– Niveau sonore/classe: 35 dB(A)/B

Caractéristiques techniques:
– Raccordement: 220–240 V/1,2 A
– Niche: H x L x P
1220–1226 x 560–570 x 550 mm

Dimensions des panneaux décors en mm:
(Hauteur x Largeur x Epaisseur max.)
1206 x 585 x 4

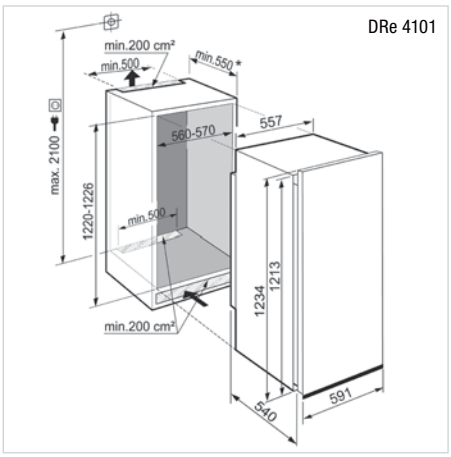

122

IRSe 4101

Fr. 1990.– / Fr. 1847.75

– 122 cm PURE
– Volume utile: partie réfrigération 166,5 l, partie congélation 15,9 l
– Consommation d'énergie: 149 kWh/an (E)
– Ecran LCD monochrome tactile
– 1 bac à fruits et légumes sur rails et avec contrôle d'humidité
– Eclairage latéral LED
– Porte: montage oscillant
– Niveau sonore/classe: 35 dB(A)/B

Caractéristiques techniques:
– Raccordement: 220–240 V/1,2 A
– Niche: H x L x P
1220–1236 x 560–570 x 550 mm

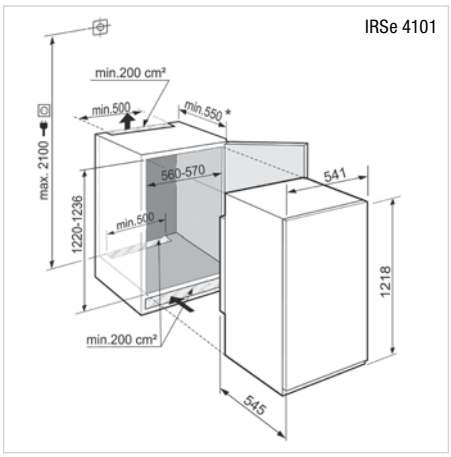

122

IRSe 4100

Fr. 1890.– / Fr. 1754.85

– 122 cm PURE
– Volume utile: partie réfrigération 201 l
– Consommation d'énergie: 102 kWh/an (E)
– Ecran LCD monochrome tactile
– 1 bac à fruits et légumes sur rails et avec contrôle d'humidité
– Eclairage plafonnier LED
– Porte: montage oscillant
– Niveau sonore/classe: 35 dB(A)/B

Caractéristiques techniques:
– Raccordement: 220–240 V/1,2 A
– Niche: H x L x P
1220–1236 x 560–570 x 550 mm

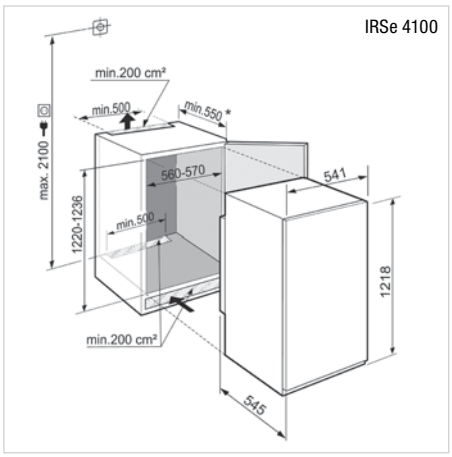

102

IRBd 4020

Fr. 2690.– / Fr. 2497.70

– 102 cm PLUS
– Volume utile: partie réfrigération 88,0 l, partie BioFresh 68,7 l
– Consommation d'énergie: 116 kWh/an (D)
– Ecran LCD monochrome tactile
– Réfrigération par air brassé avec filtre à charbon actif FreshAir
– Partie BioFresh avec 2 tiroirs sur glissières Telescopic, tiroir supérieur avec contrôle d'humidité
– Eclairage plafonnier LED
– Porte: montage fixe
– Niveau sonore/classe: 37 dB(A)/C

Caractéristiques techniques:
– Raccordement: 220–240 V/1,2 A
– Niche: H x L x P
1024–1040 x 560–570 x 550 mm

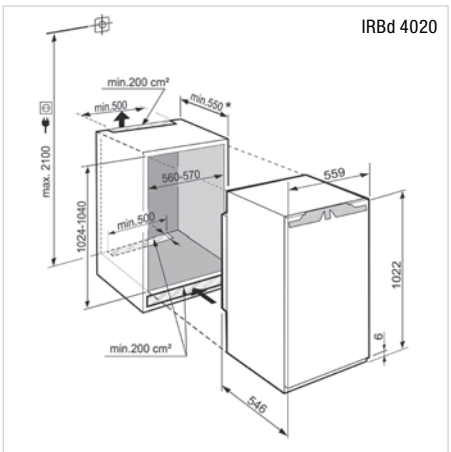

102

IRe 4021

Fr. 2490.– / Fr. 2312.–

– 102 cm PLUS
– Volume utile: partie réfrigération 130,9 l, partie congélation 15,9 l
– Consommation d'énergie: 147 kWh/an (E)
– Ecran LCD monochrome tactile
– 1 bac à fruits et légumes avec contrôle d'humidité
– Eclairage latéral LED
– Porte: montage fixe
– Niveau sonore/classe: 35 dB(A)/B

Caractéristiques techniques:
– Raccordement: 220–240 V/1,2 A
– Niche: H x L x P
1024–1040 x 560–570 x 550 mm

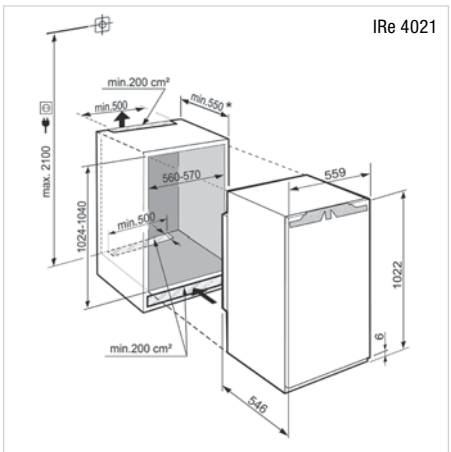

102

IRe 4020

Fr. 2390.– / Fr. 2219.15

– 102 cm PLUS
– Volume utile: partie réfrigération 166 l
– Consommation d'énergie: 97 kWh/an (E)
– Ecran LCD monochrome tactile
– 1 bac à fruits et légumes avec contrôle d'humidité
– Eclairage plafonnier LED
– Porte: montage fixe
– Niveau sonore/classe: 34 dB(A)/B

Caractéristiques techniques:
– Raccordement: 220–240 V/1,2 A
– Niche: H x L x P
1024–1040 x 560–570 x 550 mm

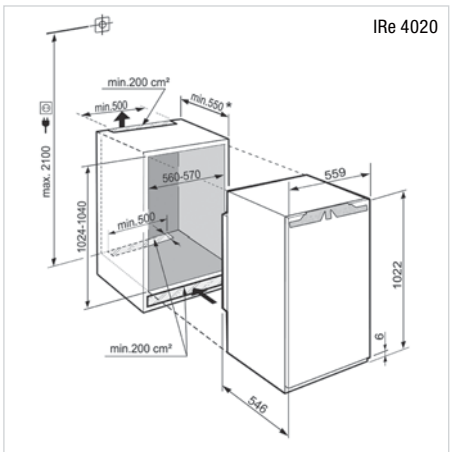

88

88 Side by Side

88 Side by Side

IRd 3951 ▲

Fr. 2590.–/Fr. 2404.85

– 88 cm PRIME
– Volume utile: partie réfrigération 101,6 l, partie congélation 15,9 l
– Consommation d'énergie: 118 kWh/an (D)
– 2,4" TFT-Display couleur, commande Touch & Swipe
– 1 bac à fruits et légumes avec contrôle d'humidité
– Eclairage latéral LED
– Porte: montage fixe
– Niveau sonore/classe: 33 dB(A)/B

Caractéristiques techniques:
– Raccordement: 220–240 V/1,2 A
– Niveau: H x L x P
874–890 x 560–570 x 550 mm

IRd 3950 ▲

Fr. 2490.–/Fr. 2312.–

– 88 cm PRIME
– Volume utile: partie réfrigération 136 l
– Consommation d'énergie: 75 kWh/an (D)
– 2,4" TFT-Display couleur, commande Touch & Swipe
– 1 bac à fruits et légumes avec contrôle d'humidité
– Eclairage plafonnier LED
– Porte: montage fixe
– Niveau sonore/classe: 29 dB(A)/A

Caractéristiques techniques:
– Raccordement: 220–240 V/1,2 A
– Niveau: H x L x P
874–890 x 560–570 x 550 mm

SIBP 1650 ▲

Fr. 2390.–/Fr. 2219.15

– 88 cm Premium
– Volume utile: **partie Full-BioFresh** 86 l
– Consommation d'énergie: 99 kWh/an (C)
– MagicEye avec affichage LCD
– 4 bacs à fruits et légumes sur roulettes
– Porte: montage fixe
– Niveau/classe sonore: 37 dB(A)/C

Caractéristiques techniques:
– Raccordement: 220–240 V/1,3 A
– Niche: H x L x P
874–890 x 560–570 x 550 mm

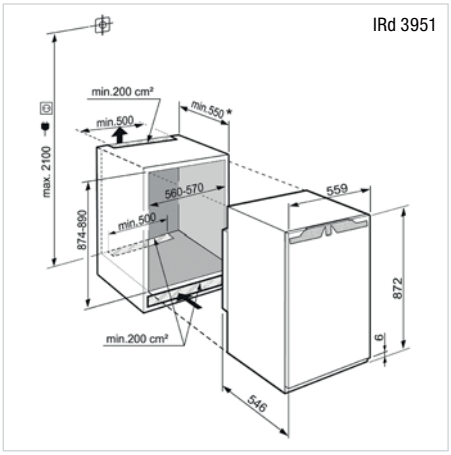

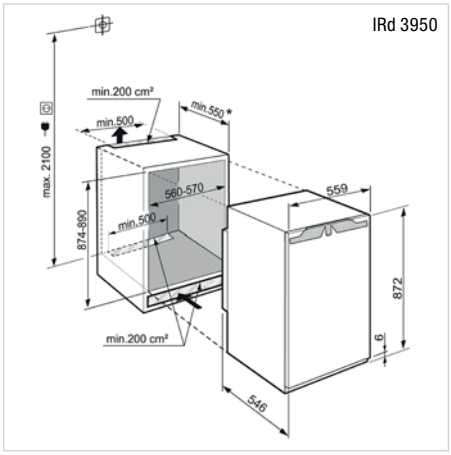

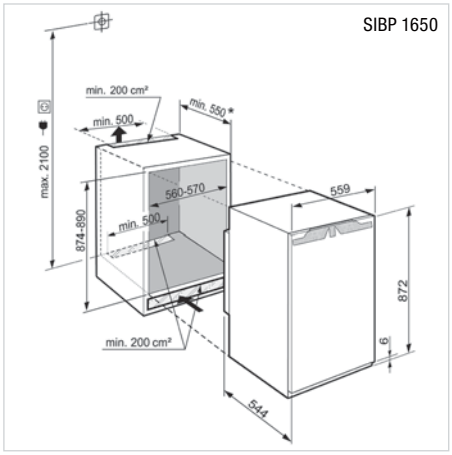

88

88 Side by Side

88

IRe 3921

Fr. 2290.– / Fr. 2126.30

– 88 cm PLUS
– Volume utile: partie réfrigération 101,6 l, partie congélation 15,9 l
– Consommation d'énergie: 147 kWh/an (E)
– Ecran LCD monochrome tactile
– 1 bac à fruits et légumes avec contrôle d'humidité
– Eclairage latéral LED
– Porte: montage fixe
– Niveau sonore/classe: 37 dB(A)/C

Caractéristiques techniques:
– Raccordement: 220–240 V/1,2 A
– Niche: H x L x P
874–890 x 560–570 x 550 mm

IRe 3920

Fr. 2190.– / Fr. 2033.45

– 88 cm PLUS
– Volume utile: partie réfrigération 136 l
– Consommation d'énergie: 94 kWh/an (E)
– Ecran LCD monochrome tactile
– 1 bac à fruits et légumes avec contrôle d'humidité
– Eclairage plafonnier LED
– Porte: montage fixe
– Niveau sonore/classe: 35 dB(A)/B

Caractéristiques techniques:
– Raccordement: 220–240 V/1,2 A
– Niche: H x L x P
874–890 x 560–570 x 550 mm

DRf 3901

Fr. 2290.– / Fr. 2126.30

– 88 cm PURE
– Volume utile: partie réfrigération 101,6 l, partie congélation 15,9 l
– Consommation d'énergie: 184 kWh/an (F)
– Ecran LCD monochrome tactile
– 1 bac à fruits et légumes avec contrôle d'humidité
– Eclairage latéral LED
– Cadre décor couleur alu
– Niveau sonore/classe: 37 dB(A)/C

Caractéristiques techniques:
– Raccordement: 220–240 V/1,2 A
– Niche: H x L x P
874–880 x 560–570 x 550 mm

Dimensions des panneaux décors en mm:
(Hauteur x Largeur x Epaisseur max.)
860 x 585 x 4

IRe 3921

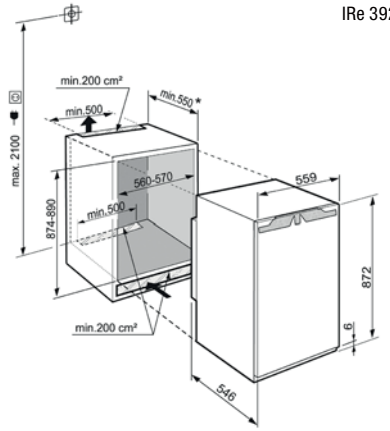

IRe 3920

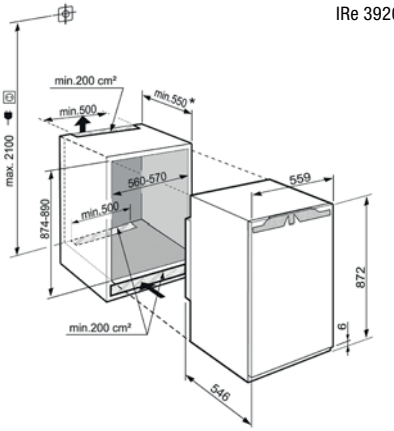

DRf 3901

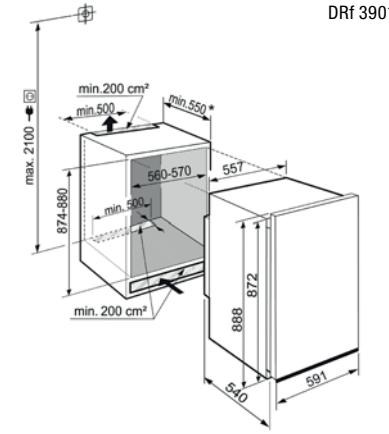

82-88

82-88

82-88 Side by Side

UIKP 1554 ▲ Fr. 2590.–/Fr. 2404.85

– 82–88 cm Premium
– Volume utile: partie réfrigération 104,8 l, partie congélation 14,7 l
– Consommation d'énergie: 141 kWh/an (E)
– MagicEye avec affichage LED
– **Eclairage LED**
– 1 bac à fruits et légumes
– 4 pieds réglables
– Porte: montage fixe
– Niveau/classe sonore: 33 dB(A)/B

Caractéristiques techniques:
– Raccordement: 220–240 V/1,2 A
– Niche: H x L x P 820–880 x 600 x 550 mm

UIKP 1550 ▲ Fr. 2490.–/Fr. 2312.–

– 82–88 cm Premium
– Volume utile: partie réfrigération 136 l
– Consommation d'énergie: 92 kWh/an (E)
– MagicEye avec affichage LED
– **Eclairage LED**
– 1 bac à fruits et légumes
– 4 pieds réglables
– Porte: montage fixe
– Niveau/classe sonore: 34 dB(A)/B

Caractéristiques techniques:
– Raccordement: 220–240 V/1,2 A
– Niche: H x L x P 820–880 x 600 x 550 mm

SUIB 1550 ▲ Fr. 2490.–/Fr. 2312.–

– 82–88 cm Premium
– Volume utile: **partie Full-BioFresh** 79 l
– Consommation d'énergie: 96 kWh/an (C)
– MagicEye avec affichage LED
– **Eclairage LED**
– 3 bacs à fruits et légumes sur roulettes
– 4 pieds réglables
– Porte: montage fixe
– Niveau/classe sonore: 35 dB(A)/B

Caractéristiques techniques:
– Raccordement: 220–240 V/1,2 A
– Niche: H x L x P 820–880 x 600 x 550 mm

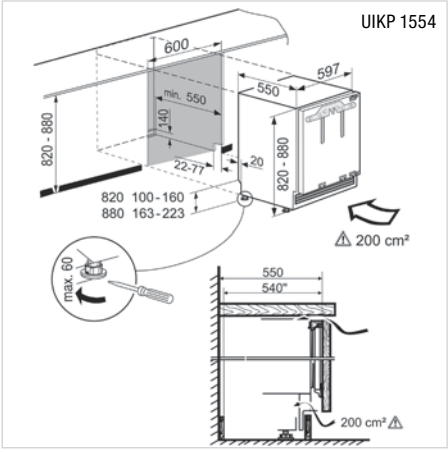

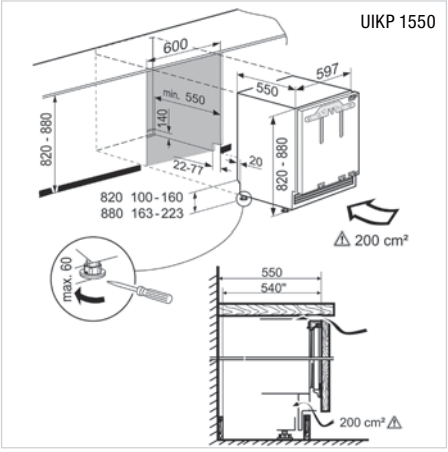

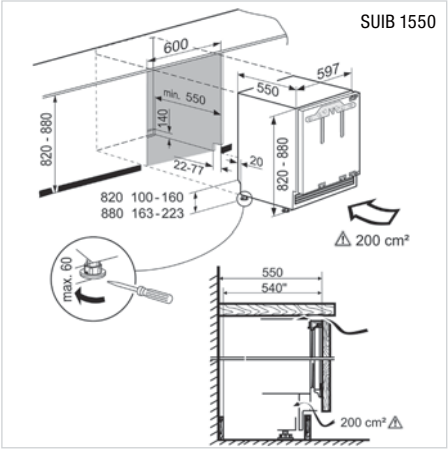

Réfrigérateur FullBioFresh

Plus les aliments sont frais, plus ils sont précieux pour une alimentation saine. Car les compartiments BioFresh sur rails télescopiques garantissent le climat parfait pour une fraîcheur super-longue durée. À une température légèrement supérieure à 0 °C et une hygrométrie idéale, les fruits et légumes, les viandes, poissons et produits laitiers conservent leurs vitamines saines, leurs arômes délicats et leur aspect appétissant jusqu'à trois fois plus longtemps que dans les réfrigérateurs traditionnels.

82-88

UIK 1514

Fr. 1990.–/Fr. 1847.75

– 82–88 cm Comfort
– Volume utile: partie réfrigération 104,8 l
partie congélation 14,7 l
– Consommation d'énergie: 177 kWh/an (F)
– MagicEye avec affichage LED
– **Eclairage LED**
– 1 bac à fruits et légumes
– 4 pieds réglables
– Porte: montage fixe
– Niveau/classe sonore: 35 dB(A)/B

Caractéristiques techniques:
– Raccordement: 220–240 V/1,2 A
– Niche: H x L x P 820–880 x 600 x 550 mm

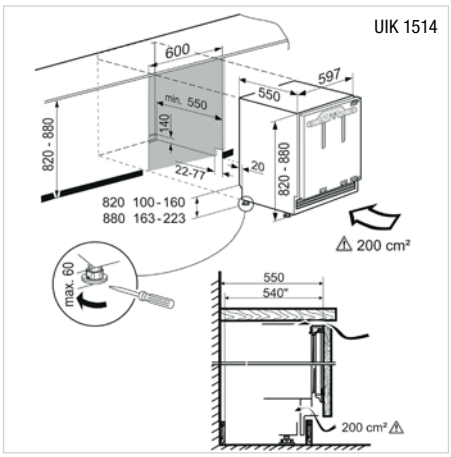

82-88

UIK 1510

Fr. 2190.–/Fr. 2033.45

– 82–88 cm Comfort
– Volume utile: partie réfrigération 136 l
– Consommation d'énergie: 115 kWh/an (E)
– MagicEye avec affichage LED
– **Eclairage LED**
– 1 bac à fruits et légumes
– 4 pieds réglables
– Porte: montage fixe
– Niveau/classe sonore: 35 dB(A)/B

Caractéristiques techniques:
– Raccordement: 220–240 V/1,2 A
– Niche: H x L x P 820–880 x 600 x 550 mm

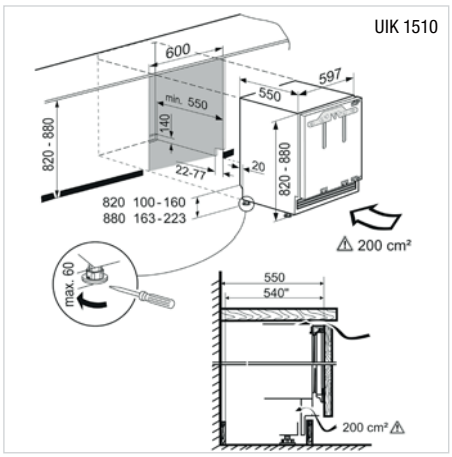

178 Side by Side

SIGN 3556 ▲

Fr. 3390.–/Fr. 3147.65

– 178 cm Premium
– Volume utile: **partie congélation NoFrost** 216 l
– Consommation d'énergie: 239 kWh/an (E)
– MagicEye avec affichage LCD
– Réfrigération par air brassé
– 8 tiroirs, dont 6 sur glissières Telescopic
– **Eclairage LED**
– Porte: montage fixe
– Niveau/classe sonore: 37 dB(A)/C

Caractéristiques techniques:
– Raccordement: 220–240 V/1,3 A
– Niche: H x L x P
1772–1788 x 560–570 x 550 mm

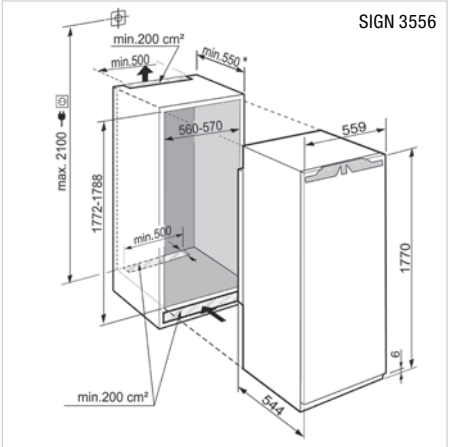

88 Side by Side

IGN 1664 ▲

Fr. 2690.–/Fr. 2497.70

– 88 cm Premium
– Volume utile: **partie congélation NoFrost** 86 l
– Consommation d'énergie: 192 kWh/an (E)
– MagicEye avec affichage LCD
– Réfrigération par air brassé
– 4 tiroirs sur roulettes
– Porte: montage fixe
– Niveau/classe sonore: 37 dB(A)/C

Caractéristiques techniques:
– Raccordement: 220–240 V/1,3 A
– Niche: H x L x P
874–890 x 560–570 x 550 mm

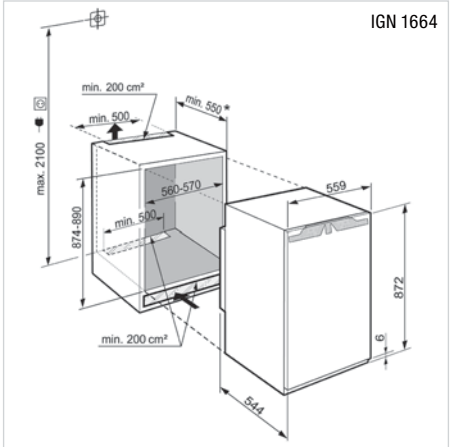

72 Side by Side

IGN 1064 ▲

Fr. 2490.–/Fr. 2312.–

– 72 cm Premium
– Volume utile: **partie congélation NoFrost** 65 l
– Consommation d'énergie: 183 kWh/an (E)
– MagicEye avec affichage LCD
– Réfrigération par air brassé
– 3 tiroirs sur roulettes
– Porte: montage fixe
– Niveau/classe sonore: 36 dB(A)/C

Caractéristiques techniques:
– Raccordement: 220–240 V/1,3 A
– Niche: H x L x P
714–730 x 560–570 x 550 mm

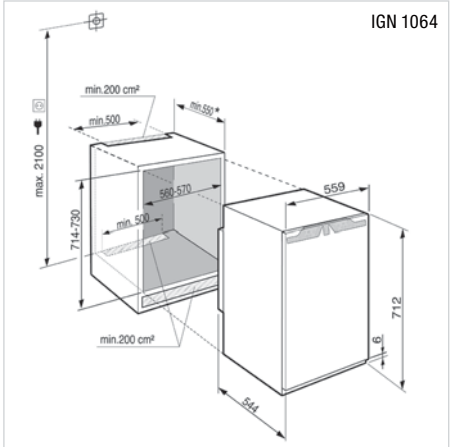

82-88 Side by Side

SUIGN 1554 ▲ Fr. 2590.–/Fr. 2404.85

– 82–88 cm Premium
– Volume utile: **partie congélation NoFrost** 79 l
– Consommation d'énergie: 181 kWh/an (E)
– MagicEye avec affichage LED
– 3 tiroirs
– 4 pieds réglables
– Porte: montage fixe
– Niveau/classe sonore: 35 dB(A)/B

Caractéristiques techniques:
– Raccordement: 220–240 V/1,3 A
– Niche: H x L x P 820–880 x 600 x 550 mm

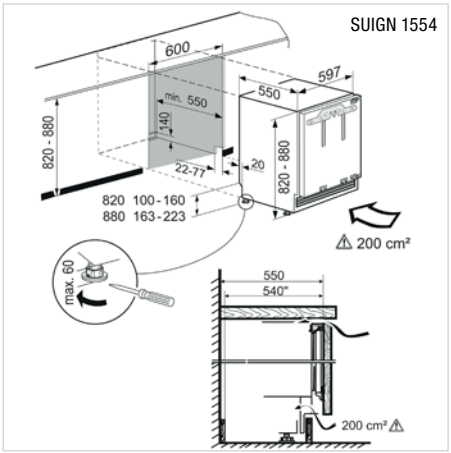

82-88 Side by Side

SUIG 1514 Fr. 2190.–/Fr. 2033.45

– 82–88 cm Comfort
– Volume utile: partie congélation 95 l
– Consommation d'énergie: 168 kWh/an (E)
– MagicEye avec affichage LED
– 3 tiroirs
– 4 pieds réglables
– Porte: montage fixe
– Niveau/classe sonore: 35 dB(A)/B

Caractéristiques techniques:
– Raccordement: 220–240 V/1,3 A
– Niche: H x L x P 820–880 x 600 x 550 mm

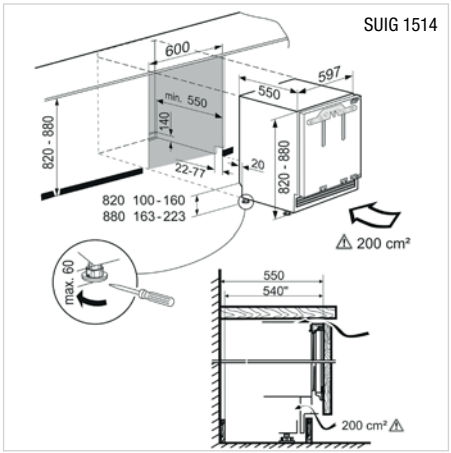

Bac inférieur (SUIGN 1554, SUIB 1550)

Le bac supplémentaire positionné dans le socle de l'appareil permet d'optimiser l'espace disponible. Il peut être facilement retiré et offre suffisamment d'espace pour les petites marchandises avec une capacité d'environ 4 litres.

Les caves à vin: détails d'équipement

La **technologie TipOpen** de Liebherr est la solution parfaite pour l'encastrement dans les meubles de cuisine sans poignée. Un léger tapotement sur la porte en verre permet de l'ouvrir de 6 cm. Si la porte n'est pas ouverte plus largement après 3 secondes, elle se ferme d'elle-même grâce au système SoftSystem.

Une régulation de pointe. La régulation **électronique de la température** vous garantit une température stable et au degré près. De plus, l'**affichage digital** vous permet un contrôle précis de celle-ci pour un maximum de confort et de sécurité.

L'**éclairage LED** des modèles de la gamme Vinidor peut être contrôlé par une simple pression de la touche et est réglable en intensité. Le résultat est un éclairage régulier et agréable de l'ensemble de l'intérieur. De plus, l'éclairage LED émettant très peu de chaleur, les vins peuvent être présentés éclairés sur une longue période.

Les **clayettes** fabriquées main en **bois** naturel sont parfaitement adaptées à la conservation sûre des bouteilles de Bordeaux. Le système flexible d'étiquetage à clip permet de visualiser rapidement et de gérer parfaitement les bouteilles en stock. Toutes les clayettes en bois sont montées sur **rails télescopiques**, pour un excellent aperçu. Ainsi vous pouvez facilement saisir votre vin préféré.

Des odeurs ambiantes peuvent influer sur la qualité du vin. Dans les armoires à vin Liebherr, des filtres à **charbon actif FreshAir** faciles à changer assurent un air propre, filtrent les odeurs désagréables et garantissent ainsi la qualité du vin.

Le SoftSystem amortit la **fermeture de la porte**. La porte se ferme en douceur et évite au vin des secousses néfastes. La porte se ferme en outre automatiquement dès que l'angle d'ouverture atteint env. 30°.

178

EWTgb 3583 ▲ Fr. 6990.–/Fr. 6490.25

– 178 cm Vinidor, encastré
– Volume utile 271 l
– Place pour 83 bouteilles de Bordeaux de 0,75 l
– Consommation d'énergie: 178 kWh/an (G)
– 2 zones de température avec affichage LCD
– Plage de température +5 °C à +20 °C
– Réfrigération par air brassé
– 10 tablettes de rangement, dont **8 clayettes en bois sur glissières Telescopic** et 1 clayette de présentation
– **Eclairage LED avec variateur**
– 1 filtre à charbon actif
– Porte vitrée isolante avec protection UV et cadre en verre noir
– **Ouverture de porte: Tip-to-open technologie**
– Niveau/classe sonore: 32 dB(A)/B

Caractéristiques techniques:
– Raccordement: 220 – 240 V/1,0 A
– Niche: H x L x P
1772 – 1788 x 560 – 570 x 550 mm

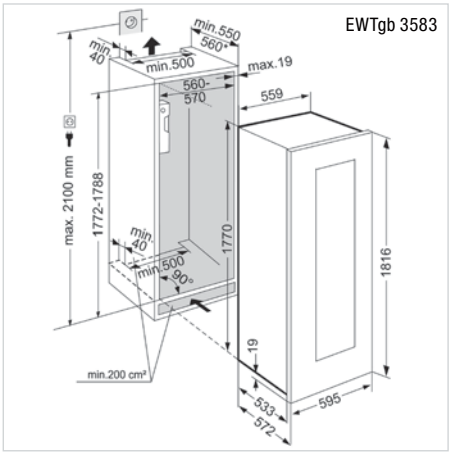

178

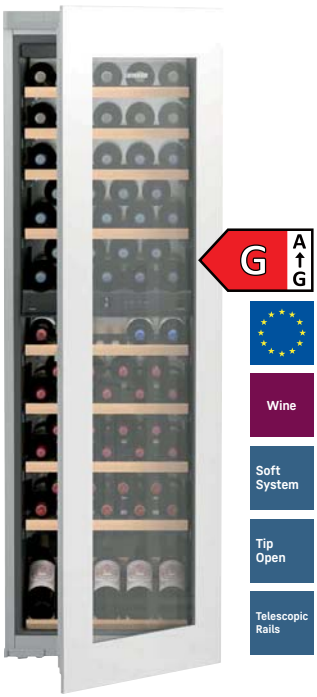

EWTgw 3583 ▲ Fr. 6990.–/Fr. 6490.25

– 178 cm Vinidor, encastré
– Volume utile 271 l
– Place pour 83 bouteilles de Bordeaux de 0,75 l
– Consommation d'énergie: 178 kWh/an (G)
– 2 zones de température avec affichage LCD
– Plage de température +5 °C à +20 °C
– Réfrigération par air brassé
– 10 tablettes de rangement, dont **8 clayettes en bois sur glissières Telescopic** et 1 clayette de présentation
– **Eclairage LED avec variateur**
– 1 filtre à charbon actif
– Porte vitrée isolante avec protection UV et cadre en verre blanc
– **Ouverture de porte: Tip-to-open technologie**
– Niveau/classe sonore: 32 dB(A)/B

Caractéristiques techniques:
– Raccordement: 220 – 240 V/1,0 A
– Niche: H x L x P
1772 – 1788 x 560 – 570 x 550 mm

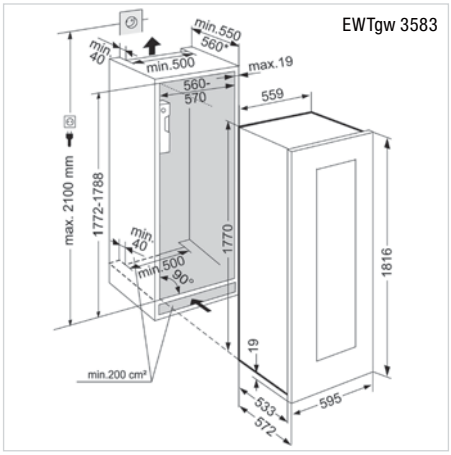

178

EWTdf 3553 ▲ Fr. 5990.–/Fr. 5561.75

– 178 cm Vinidor, encastré habillable
– Volume utile 254 l
– Place pour 80 bouteilles de Bordeaux de 0,75 l
– Consommation d'énergie: 178 kWh/an (G)
– 2 zones de température avec affichage LCD
– Plage de température +5 °C à +20 °C
– Réfrigération par air brassé
– 10 tablettes de rangement, dont **8 clayettes en bois sur glissières Telescopic** et 1 clayette de présentation
– **Eclairage LED avec variateur**
– 1 filtre à charbon actif
– Porte vitrée isolante avec protection UV
– Porte: montage cadre fixe
– Niveau/classe sonore: 32 dB(A)/B

Caractéristiques techniques:
– Raccordement: 220 – 240 V/1,0 A
– Niche: H x L x P
1772 – 1788 x 560 – 570 x 550 mm

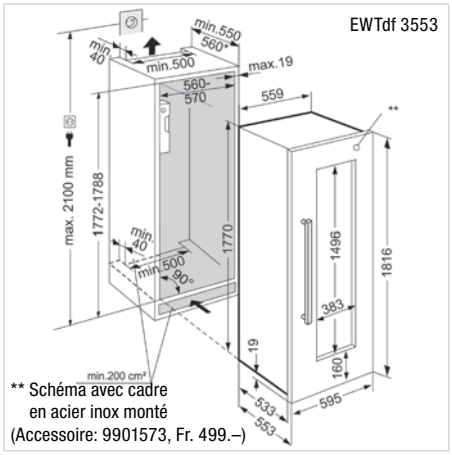

** Schéma avec cadre en acier inox monté (Accessoire: 9901573, Fr. 499.–)

122

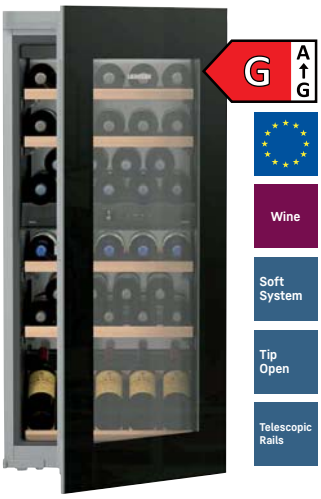

EWTgb 2383 ▲ Fr. 5890.–/Fr. 5468.90

– 122 cm Vinidor, encastré
– Volume utile 169 l
– Place pour 51 bouteilles de Bordeaux de 0,75 l
– Consommation d'énergie: 160 kWh/an (G)
– 2 zones de température avec affichage LCD
– Plage de température +5 °C à +20 °C
– Réfrigération par air brassé
– 6 tablettes de rangement, dont **4 clayettes en bois sur glissières Telescopic** et 1 clayette de présentation
– **Eclairage LED avec variateur**
– 1 filtre à charbon actif
– Porte vitrée isolante avec protection UV et cadre en verre noir
– **Ouverture de porte: Tip-to-open technologie**
– Niveau/classe sonore: 31 dB(A)/B

Caractéristiques techniques:
– Raccordement: 220–240 V/1,0 A
– Niche: H x L x P
1220–1236 x 560–570 x 550 mm

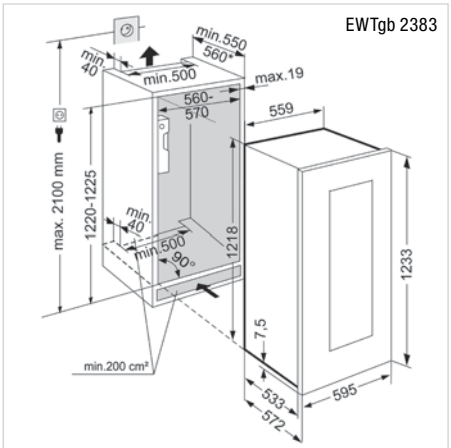

122

EWTgw 2383 ▲ Fr. 5890.–/Fr. 5468.90

– 122 cm Vinidor, encastré
– Volume utile 169 l
– Place pour 51 bouteilles de Bordeaux de 0,75 l
– Consommation d'énergie: 160 kWh/an (G)
– 2 zones de température avec affichage LCD
– Plage de température +5 °C à +20 °C
– Réfrigération par air brassé
– 6 tablettes de rangement, dont **4 clayettes en bois sur glissières Telescopic** et 1 clayette de présentation
– **Eclairage LED avec variateur**
– 1 filtre à charbon actif
– Porte vitrée isolante avec protection UV et cadre en verre blanc
– **Ouverture de porte: Tip-to-open technologie**
– Niveau/classe sonore: 32 dB(A)/B

Caractéristiques techniques:
– Raccordement: 220–240 V/1,0 A
– Niche: H x L x P
1220–1236 x 560–570 x 550 mm

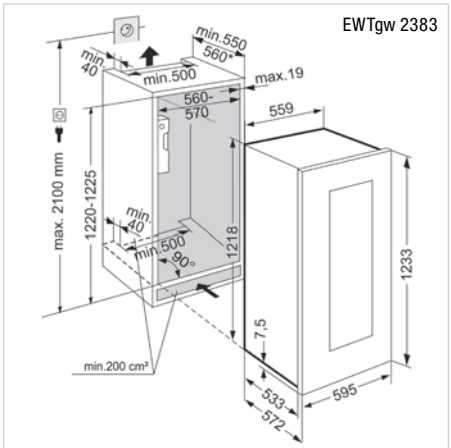

122

EWTdf 2353 ▲ Fr. 4990.–/Fr. 4633.25

– 122 cm Vinidor, encastré habillable
– Volume utile 158 l
– Place pour 48 bouteilles de Bordeaux de 0,75 l
– Consommation d'énergie: 158 kWh/an (G)
– 2 zones de température avec affichage LCD
– Plage de température +5 °C à +20 °C
– Réfrigération par air brassé
– 6 tablettes de rangement, dont **4 clayettes en bois sur glissières Telescopic** et 1 clayette de présentation
– **Eclairage LED avec variateur**
– 1 filtre à charbon actif
– Porte vitrée isolante avec protection UV
– Porte: montage cadre fixe
– Niveau/classe sonore: 32 dB(A)/B

Caractéristiques techniques:
– Raccordement: 220–240 V/1,0 A
– Niche: H x L x P
1220–1236 x 560–570 x 550 mm

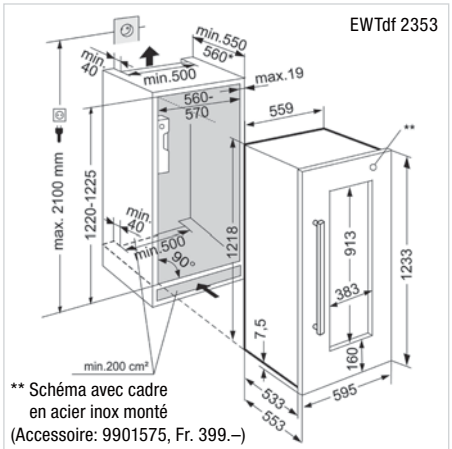

88

EWTgb 1683 ▲ Fr. 4990.–/Fr. 4633.25

– 88 cm Vinidor, encastré
– Volume utile 104 l
– Place pour 33 bouteilles de Bordeaux de 0,75 l
– Consommation d'énergie: 151 kWh/an (G)
– 2 zones de température avec affichage LCD
– Plage de température +5 °C à +20 °C
– Réfrigération par air brassé
– 4 tablettes de rangement, dont **2 clayettes en bois sur glissières Telescopic** et 1 clayette de présentation
– **Eclairage LED avec variateur**
– 1 filtre à charbon actif
– Porte vitrée isolante avec protection UV et cadre en verre noir
– **Ouverture de porte: Tip-to-open technologie**
– Niveau/classe sonore: 32 dB(A)/B

Caractéristiques techniques:
– Raccordement: 220–240 V/0,8 A
– Niche: H x L x P
874–890 x 560–570 x 550 mm

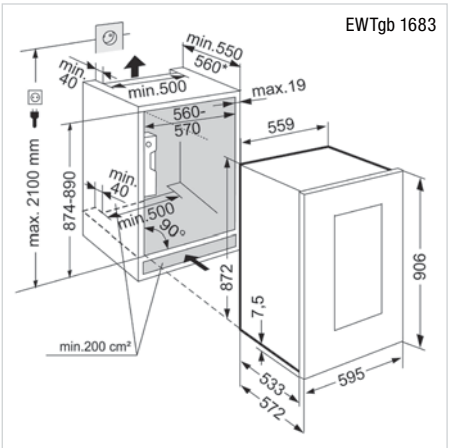

88

EWTgw 1683 ▲ Fr. 4990.–/Fr. 4633.25

– 88 cm Vinidor, encastré
– Volume utile 104 l
– Place pour 33 bouteilles de Bordeaux de 0,75 l
– Consommation d'énergie: 151 kWh/an (G)
– 2 zones de température avec affichage LCD
– Plage de température +5 °C à +20 °C
– Réfrigération par air brassé
– 4 tablettes de rangement, dont **2 clayettes en bois sur glissières Telescopic** et 1 clayette de présentation
– **Eclairage LED avec variateur**
– 1 filtre à charbon actif
– Porte vitrée isolante avec protection UV et cadre en verre blanc
– **Ouverture de porte: Tip-to-open technologie**
– Niveau/classe sonore: 32 dB(A)/B

Caractéristiques techniques:
– Raccordement: 220–240 V/0,8 A
– Niche: H x L x P
874–890 x 560–570 x 550 mm

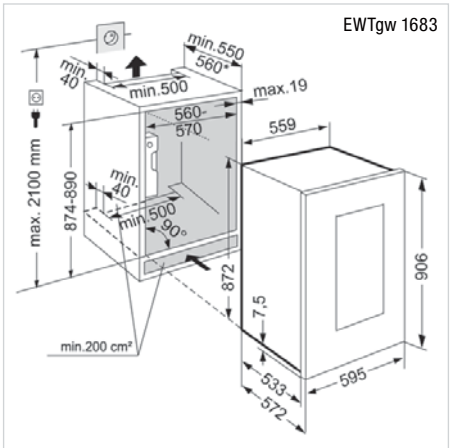

88

EWTdf 1653 ▲ Fr. 4690.–/Fr. 4354.70

– 88 cm Vinidor, encastré habillable
– Volume utile 97 l
– Place pour 30 bouteilles de Bordeaux de 0,75 l
– Consommation d'énergie: 150 kWh/an (G)
– 2 zones de température avec affichage LCD
– Plage de température +5 °C à +20 °C
– Réfrigération par air brassé
– 4 tablettes de rangement, dont **2 clayettes en bois sur glissières Telescopic** et 1 clayette de présentation
– **Eclairage LED avec variateur**
– 1 filtre à charbon actif
– Porte vitrée isolante avec protection UV
– Porte: montage cadre fixe
– Niveau/classe sonore: 32 dB(A)/B

Caractéristiques techniques:
– Raccordement: 220–240 V/0,8 A
– Niche: H x L x P
874–890 x 560–570 x 550 mm

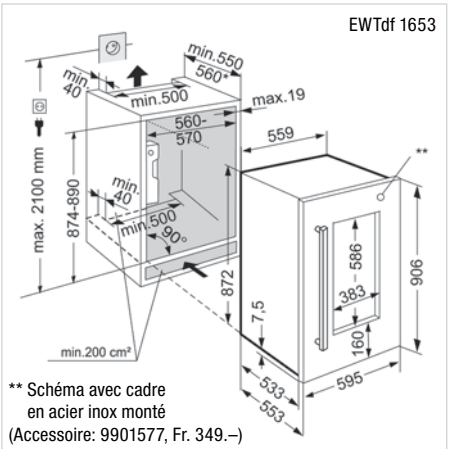

** Schéma avec cadre en acier inox monté (Accessoire: 9901577, Fr. 349.–)

82-87

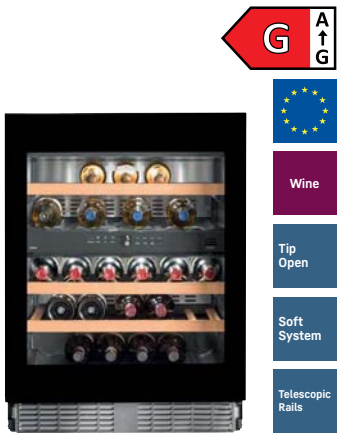

UWTgb 1682 ▲ Fr. 4690.–/Fr. 4354.70

– 82–87 cm Vinidor, encastré sous plan
– Volume utile 94 l
– Place pour 34 bouteilles de Bordeaux de 0,75 l
– Consommation d'énergie: 146 kWh/an (G)
– 2 zones de température avec affichage LCD
– Plage de température +5 °C à +20 °C
– Réfrigération par air brassé
– 5 tablettes de rangement, dont **3 clayettes en bois sur glissières Telescopic**
– **Eclairage LED avec variateur**
– 1 filtre à charbon actif
– Porte vitrée isolante avec protection UV et cadre en verre noir
– **Ouverture de porte: Tip-to-open technologie**
– Niveau/classe sonore: 35 dB(A)/B

Caractéristiques techniques:
– Raccordement: 220–240 V/0,8 A
– Niche: H x L x P 820–870 x 600 x 580 mm

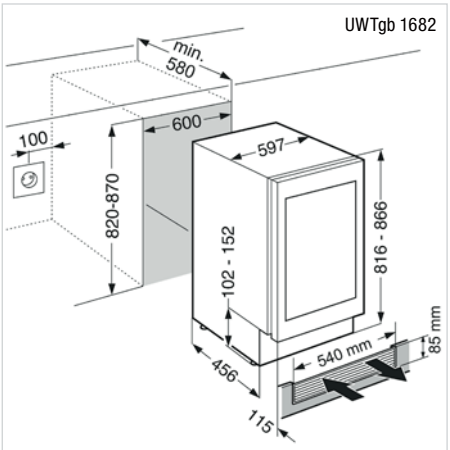

82-87

UWTes 1672 ▲ Fr. 4390.–/Fr. 4076.15

– 82–87 cm Vinidor, encastré sous plan
– Volume utile 94 l
– Place pour 34 bouteilles de Bordeaux de 0,75 l
– Consommation d'énergie: 142 kWh/an (G)
– 2 zones de température avec affichage LCD
– Plage de température +5 °C à +20 °C
– Réfrigération par air brassé
– 5 tablettes de rangement, dont **3 clayettes en bois sur glissières Telescopic**
– **Eclairage LED avec variateur**
– 1 filtre à charbon actif
– Porte vitrée isolante avec protection UV et cadre en acier inox
– Niveau/classe sonore: 38 dB(A)/C

Caractéristiques techniques:
– Raccordement: 220–240 V/0,8 A
– Niche: H x L x P 820–870 x 600 x 580 mm

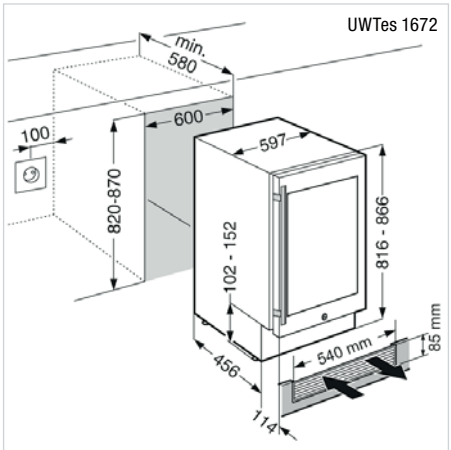

82-87

UWKes 1752 ▲ Fr. 3990.–/Fr. 3704.75

– 82–87 cm GrandCru, encastré sous plan
– Volume utile 110 l
– Place pour 46 bouteilles de Bordeaux de 0,75 l
– Consommation d'énergie: 139 kWh/an (G)
– 1 zone de température avec affichage LCD
– Plage de température +5 °C à +20 °C
– Réfrigération par air brassé
– 4 tablettes de rangement, dont **3 clayettes en bois sur glissières Telescopic**
– **Eclairage LED avec variateur**
– 1 filtre à charbon actif
– Porte vitrée isolante avec protection UV et cadre en acier inox
– Niveau/classe sonore: 38 dB(A)/C

Caractéristiques techniques:
– Raccordement: 220–240 V/0,8 A
– Niche: H x L x P 820–870 x 600 x 580 mm

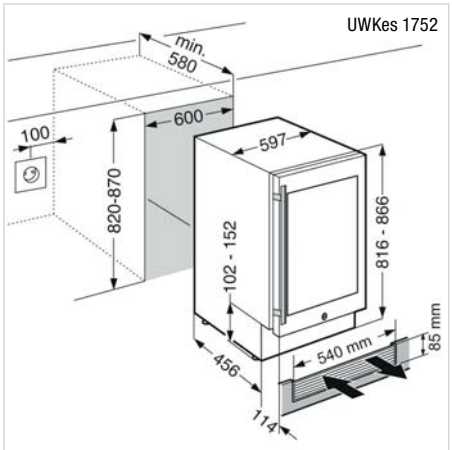

45

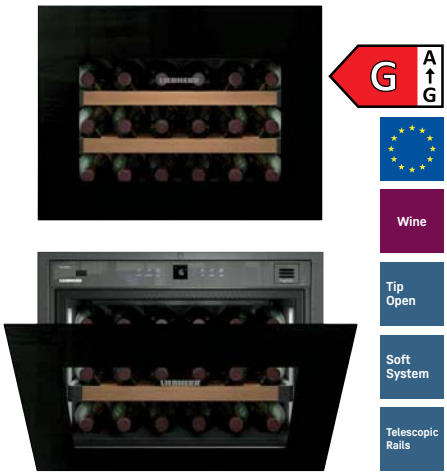

WKEgb 582 ▲

Fr. 3890.– / Fr. 3611.90

– 45 cm GrandCru, encastré
– Volume utile 47 l
– Place pour 18 bouteilles de Bordeaux de 0,75 l
– Consommation d'énergie: 116 kWh/an (G)
– 1 zone de température avec affichage LCD
– Plage de température +5 °C à +20 °C
– Réfrigération par air brassé
– 3 tablettes de rangement, dont **2 clayettes en bois sur glissières Telescopic**
– **Eclairage LED avec variateur**
– 1 filtre à charbon actif
– Porte vitrée isolante avec protection UV et cadre en verre noir
– **Ouverture de porte: Tip-to-open technologie**
– Niveau/classe sonore: 32 dB(A)/B

Caractéristiques techniques:
– Raccordement: 220–240 V/0,5 A
– Niche: H x L x P 450 x 560–570 x 550 mm

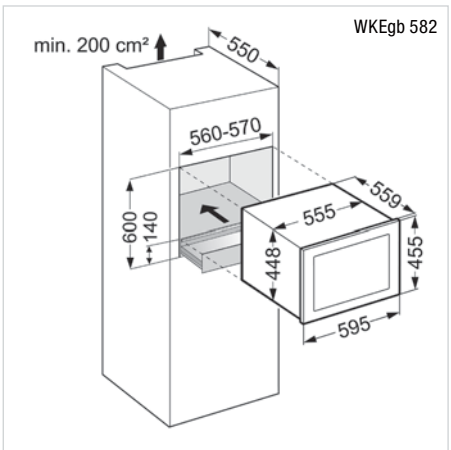

45

WKEgw 582 ▲

Fr. 3890.– / Fr. 3611.90

– 45 cm GrandCru, encastré
– Volume utile 47 l
– Place pour 18 bouteilles de Bordeaux de 0,75 l
– Consommation d'énergie: 116 kWh/an (G)
– 1 zone de température avec affichage LCD
– Plage de température +5 °C à +20 °C
– Réfrigération par air brassé
– 3 tablettes de rangement, dont **2 clayettes en bois sur glissières Telescopic**
– **Eclairage LED avec variateur**
– 1 filtre à charbon actif
– Porte vitrée isolante avec protection UV et cadre en verre blanc
– **Ouverture de porte: Tip-to-open technologie**
– Niveau/classe sonore: 32 dB(A)/B

Caractéristiques techniques:
– Raccordement: 220–240 V/0,5 A
– Niche: H x L x P 450 x 560–570 x 550 mm

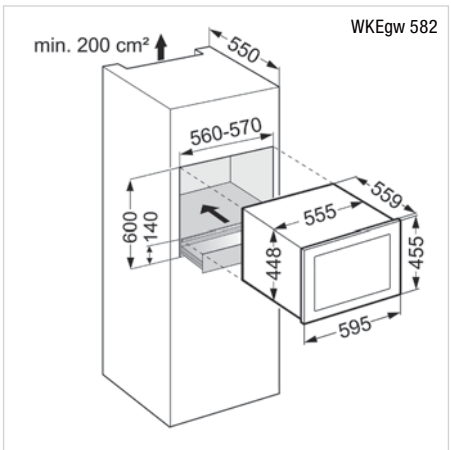

45

WKEes 553 ▲

Fr. 2990.– / Fr. 2776.25

– 45 cm GrandCru, encastré
– Volume utile 51 l
– Place pour 18 bouteilles de Bordeaux de 0,75 l
– Consommation d'énergie: 140 kWh/an (G)
– 1 zone de température avec affichage LCD
– Plage de température +5 °C à +20 °C
– Réfrigération par air brassé
– 3 tablettes de rangement, dont **2 clayettes en bois sur glissières Telescopic**
– **Eclairage LED avec variateur**
– 1 filtre à charbon actif
– Porte vitrée isolante avec protection UV et cadre en acier inox
– Niveau/classe sonore: 32 dB(A)/B

Caractéristiques techniques:
– Raccordement: 220–240 V/0,5 A
– Niche: H x L x P 450 x 560–570 x 550 mm

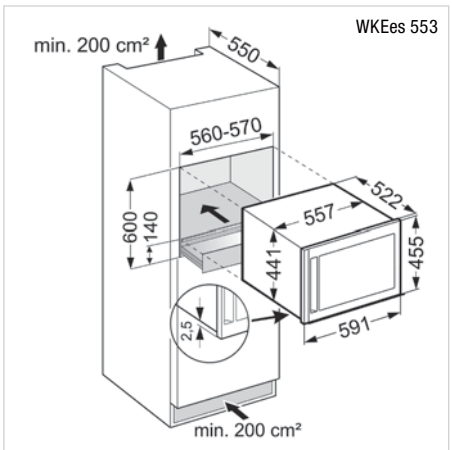

Service FORS

FORS – la marque du commerce spécialisé

Cela va de soi chez FORS
Notre service commence avant l'achat par les conseils et informations compétents du commerce spécialisé près de chez vous. Mais nous sommes également là pour vous après l'achat en cas de problèmes:

SERVICE
0800 554 650

Années
2
+3
+3

Garantie et extension de garantie
FORS offre directement à l'achat...

- **Garantie légale**
  2 ans de garantie pour les appareils électroménagers domestiques et commerciaux.
- **FORS Swiss Garantie 5**
  Gratuitement 3 années additionnelles FORS Swiss Garantie 5.
- **FORS Swiss Security 8**
  Package + 3 ans de garantie supplémentaire, soit 8 années au total.

Les prestations incluent les frais de déplacement, main d'oeuvre et pièces de rechange.

www.fors.ch/fr/sav-conseil

Prospectus appareils ménagers

FORS
LIEBHERR
ASKO
De Dietrich
Brandt
falmec

Prospectus appareils pour le secteur commercial

FORS
LIEBHERR
ASKO
BREMA Ice Makers
indelB

Pour toutes questions, commande de prospectus ou concernant la garantie – nous sommes là pour vous à l'adresse suivante: info@fors.ch ou sous le numéro 032 374 26 26.
www.fors.ch

PROS-2128F60/5'/04.21

Showrooms

1 FORS SA
Schaftenholzweg 8
CH-2557 Studen BE
Tél: 032 374 26 26
info@fors.ch

2 FORS SA
Oberneuhofstrasse 12
CH-6340 Baar ZG
Tél: 041 766 07 50
baar@fors.ch

3 FORS SA
À partir de l'automne 2021
CH-6804 Bironico TI
Tél: 091 630 26 26
bironico@fors.ch

4 FORS SA
Route Sous-Riette 15
CH-1023 Crissier VD
Tél: 021 706 04 44
crissier@fors.ch

FORS Services & Logistics SA (Service d'usine)

5 Genève
6 Berne
7 Saint-Gall
8 Lucerne
9 Argovie
10 Les Grisons
11 Soleure
12 Tessin

Le SAV de FORS et ses partenaires représente un pool de **500 techniciens** sur place qui effectuent le service de manière efficace, rapide et économique.

Votre partenaire spécialisé agréé: