FR GUIDE D'UTILISATION 2
EN USER GUIDE 13
ES MANUAL DE UTILIZACIÓN 23
PT GUIA DE UTILIZAÇÃO 33
DE BETRIEBSANLEITUNG 43

TIROIR CHAUFFANT

WARMING DRAWER
CAJÓN CALIENTAPLATOS
AQUECEDOR DE LOIÇA
WÄRMESCHUBLADE

De Dietrich

DE

Liebe Kundin,
Lieber Kunde,

Wenn sie Produkte aus dem Hause De Dietrich entdecken, dann ist das mit einzigartigen Emotionen verbunden, die nur von Wertobjekten hervorgerufen werden können.
Die Verlockung entsteht schon beim ersten Anblick. Das Design zeichnet sich durch eine zeitlose Ästhetik und eine sorgfältige Verarbeitung aus, wodurch jedem Gegenstand Eleganz und Raffinesse verliehen wird und beides in perfektem Einklang zueinander steht.
Sofort kommt das unwiderstehliche Verlangen nach einer Berührung auf.
Das Design von De Dietrich zeigt sich in widerstandsfähigem und hochwertigen Materialien. Hier wird der Authentizität der Vorzug gegeben.
Durch die Symbiose von Spitzentechnologie mit edlen Materialien schafft De Dietrich hochwertige Produkte für die kulinarische Lebensart, eine Leidenschaft, die von allen Küchenfreunden geteilt wird.
Wir wünschen Ihnen mit Ihrem neuen Gerät viel Freude und würden uns über Ihre Anregungen freuen. Gerne beantworten wir auch Ihre Fragen.
Sie können uns über den Verbraucherservice oder auch über unsere Internetpräsenz erreichen.

De Dietrich

INHALTSVERZEICHNIS

DE

Umweltschutz **44**
Beschreibung der wärmeschublade..... **45**
Sicherheitshinweise **46**
Installation.....**47**
Einbau **48**
Benutzung der wärmeschublade **49**
Reinigung und pflege **52**
Kundendienst..... **52**

. 1 UMWELTSCHUTZ

DE

Das Verpackungsmaterial dieses Gerätes ist recycelbar. Deponieren Sie die Verpackung in die entsprechenden kommunalen Container ; durch das Recycling tragen Sie zum Umweltschutz bei.

Das Symbol ▬ auf dem Produkt oder seiner Verpackung weist darauf hin, dass dieses Produkt nicht als normaler Haushaltsabfall zu behandeln ist, sondern an einem Sammelpunkt für das Recycling von elektrischen und elektronischen Geräten abgegeben werden muss. Durch Ihren Beitrag zum korrekten Entsorgen dieses Produkts schützen Sie die Umwelt und die Gesundheit Ihrer Mitmenschen. Umwelt und Gesundheit werden durch falsches Entsorgen gefährdet. Weitere Informationen über das Recycling dieses Produkts erhalten Sie von Ihrem Rathaus, Ihrer Müllabfuhr oder dem Geschäft, in dem Sie das Produkt gekauft haben.

. 2 BESCHREIBUNG DER WÄRMESCHUBLADE

DE

1. Temperaturwählschalter mit Ausschalter Ein/Aus

2. Anzeigeleuchte für Stromspannung an der Vorderseite

3. Geschirrschublade

4. Schubladenboden mit Glaskeramik

. 3 SICHERHEITSHINWEISE

DE

Bewahren Sie diese Betriebsanweisung zusammen mit dem Gerät auf. Sollte das Gerät an eine andere Person verkauft oder weitergegeben werden, sollten Sie darauf achten, dass die Betriebsanweisung dem Gerät beigefügt wird.
Ehe Sie Ihre Wärmeschublade installieren und benutzen, machen Sie sich bitte mit diesen Ratschlägen vertraut. Sie dienen Ihrer eigenen Sicherheit und der Sicherheit anderer Personen.

Diese Wärmeschublade wurde entwickelt, um von Privatpersonen in ihrer Wohnung benutzt zu werden. Das Gerät ausschließlich zum Warmhalten von Speisen und zum Wärmen von Geschirr benutzen. Alle anderen Verwendungen können gefährlich sein und sind verboten.
Der Hersteller lehnt jede Haftung im Fall einer unsachgemäßen Benutzung ab.

Benutzen Sie das Gerät erst nach dem Einbau. Erst dann besteht nicht mehr die Gefahr eines Kontaktes mit Bauteilen unter Spannung.

Öffnen Sie auf keinen Fall das Gehäuse des Gerätes.

Die Wand der Wärmeschublade kann je nach gewählter Temperatur oder Benutzungsdauer 70°C heiß werden. Zum Herausnehmen des warmen Geschirrs benutzen Sie Topflappen oder Handschuhe.

Stellen oder setzen Sie sich nicht auf die geöffnete Schublade, um die Teleskopschienen nicht zu beschädigen. Das Ladegewicht der Schublade beträgt maximal 20 kg.

Bewahren Sie keine Gegenstände aus Kunststoff und keine entzündlichen Gegenstände im Gerät auf. Sie könnten bei der Inbetriebnahme schmelzen oder Feuer fangen.

Kinder oder Behinderte dürfen das Gerät nur unter Aufsicht bedienen. Kinder sind zu beaufsichtigen, damit sichergestellt ist, dass sie nicht mit dem Gerät spielen.

. 4 INSTALLATION

DE

Bevor Sie das Gerät anschließen, vergewissern Sie sich, dass die Drähte Ihrer Elektroanlage ausreichend bemessen sind, um das Gerät normal zu versorgen. Die Sicherung Ihrer Anlage muss 10 Ampere leisten.

Im Stromkreis muss ein Schalter vorgesehen sein, der zweipolig schließt und trennt und dessen Kontaktöffnung mehr als 3 mm beträgt.

Die Stromanschlüsse sind durchzuführen, bevor das Gerät in den Schrank eingefügt wird.

Die Schublade muss mit einem (Standard-)Stromkabel mit 3 Leitern von 1 mm² (1 ph + 1 N + Erde) angeschlossen werden, die mittels eines (Standard-)Steckers 1 ph + N + Erde CEI 60083 oder gemäß den Installationsregeln an das Netz 220-240 V ~ (einphasig) angeschlossen werden. Der Schutzdraht (grün/gelb) wird mit der Klemme ⏚ des Gerätes verbunden und an die Erde der Anlage angeschlossen.

Bei einem Anschluss mit Steckdose muss diese nach der Installation des Gerätes zugänglich bleiben.

Der Nullleiter der Wärmeschublade (blauer Draht) ist an den Nullleiter des Netzes anzuschließen.

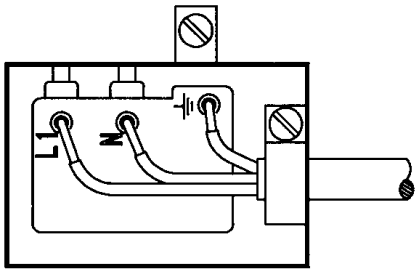

ACHTUNG : Wenn die Wärmeschublade irgendeine Störung aufweist, das Gerät vom Netz trennen oder die Sicherung für die Anschlussleitung des Geräts herausnehmen.

. 5 EINBAU

DE

Schieben Sie das Gerät in die Schranknische. Achten Sie darauf, dass sich das Gehäuse des Gerätes in der richtigen Position befindet.

Öffnen Sie die Schublade und befestigen das Gerät an den Seitenwänden des Schrankes mit 4 Schrauben und 4 Abstandshaltern (im Lieferumfang enthalten).

DWD7400

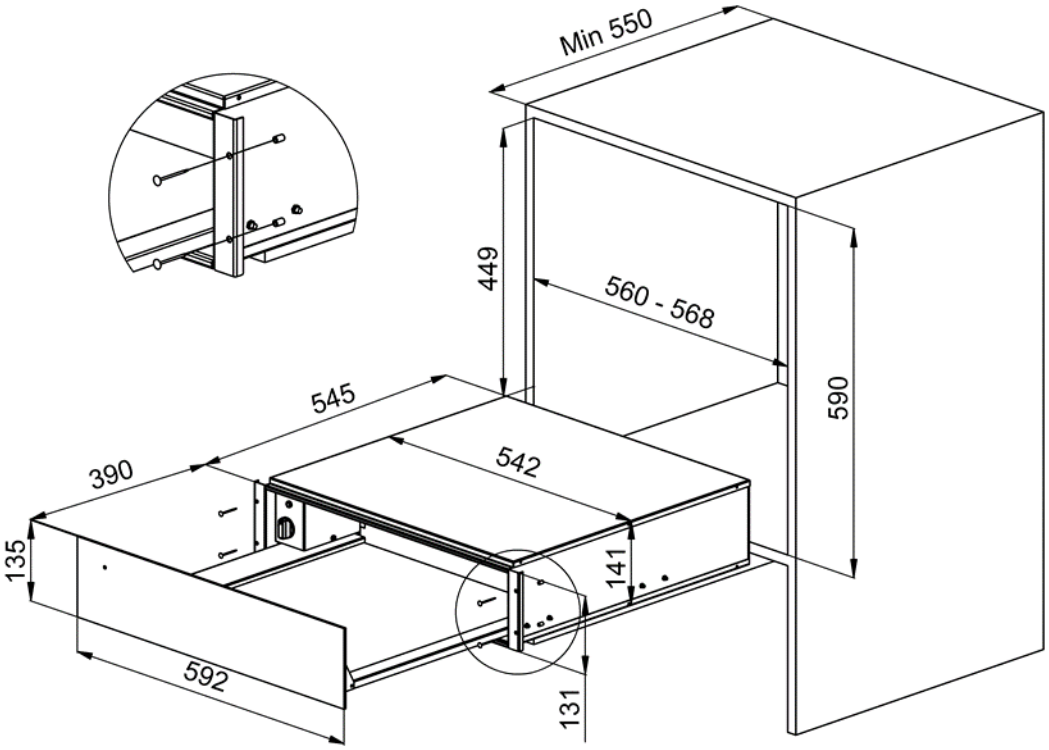

. 6 BENUTZUNG DER WÄMESCHUBLADE

DE

ALLGEMEINE INFORMATIONEN

Drücken Sie vorsichtig zum Öffnen und Schließen der Schublade wie in der Abbildung gezeigt auf die Mitte der Blende.

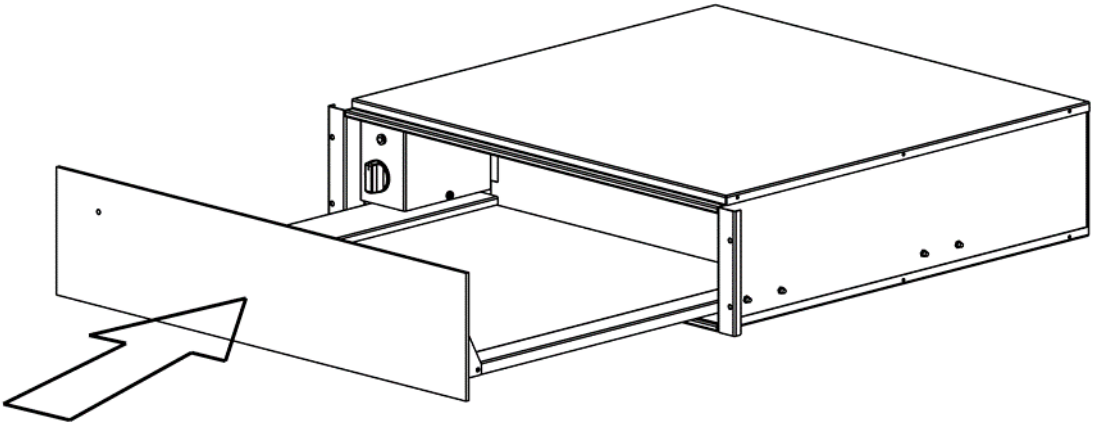

Reinigen Sie die Oberfläche mit einem feuchten Tuch und trocknen Sie diese anschließend ab.

Wärmen Sie die leere Schublade mindestens zwei Stunden vor : drehen Sie dazu den Temperaturregler auf die höchste Stufe, um alle eventuellen Rückstände von Fett oder Öl oder Harzen aus dem Herstellungsprozess zu entfernen, die ansonsten beim Erwärmen des Geschirrs für unangenehme Gerüche sorgen könnten. Sorgen Sie für eine gute Raumbelüftung.

Danach ist das Gerät bereit für den ersten Gebrauch.

In der Wärmeschublade können Sie Geschirr vorwärmen oder Speisen warm halten.

Das Gerät verfügt über ein Wärmsystem mit Heißluft. Ein Gebläse verteilt die Wärme des Widerstandes in der Schublade. Das Geschirr wird durch den Luftstrom gleichmäßig und schnell erwärmt.

Ein Schutzgitter verhindert den Kontakt zum Widerstand und zum Gebläse.

Ziehen Sie das Geschirr nicht über den Boden der Wärmeschublade, da dies zu Kratzern führen kann.

BEDIENELEMENTE

Sie verfügen über einen Temperaturwählschalter mit Ausschalter Ein/Aus. Es ist nur sichtbar bei geöffneter Schublade. Bei geschlossener Schublade zeigt die Anzeigeleuchte an der Gerätevorderseite Ihnen an, ob das Gerät eingeschaltet ist.

TEMPERATURWAHL

Mit dem Temperaturschalter können Sie eine Temperatur zwischen 30 und 70 °C einstellen.

Nachstehend die besten Temperaturen je nach Art des verwendeten Geschirrs:

- 40 °C : für Tassen und Gläser. Bei Tassen oder Gläsern, die auf diese Temperatur vorgeheizt wurden, bleiben warme Getränke länger warm und der Behälter lässt sich anfassen, ohne sich zu verbrennen.
- 60 °C : für Teller und Schüsseln. Gerichte, die auf vorgewärmten Tellern oder Schüsseln serviert werden, bleiben warm. Die Teller und Schüsseln lassen sich jedoch ohne Verbrennungsrisiko anfassen.

Wir empfehlen Ihnen, die Speisen nicht länger als eine Stunde warm zu halten.

VORWÄRMZEIT

Die Vorwärmzeit hängt von mehreren Faktoren ab :

- Material und Stärke des Geschirrs
- Beladung
- Anordnung des Geschirrs
- Einstellung der Temperatur

Es ist also unmöglich, allgemein gültige Werte anzugeben.

Einige Anhaltspunkte :

Bei einer Einstellung der Temperatur auf 60 °C benötigt man für das gleichmäßige Vorwärmen :

- von Geschirr für eine Mahlzeit von sechs Personen etwa 30 Minuten.
- von Geschirr für eine Mahlzeit von zwölf Personen etwa 40 Minuten.

Ihre eigene Erfahrung wird Sie lehren, welche Dauer am besten geeignet ist für Ihr Geschirr.

Folgende Beispiele dienen als Anhaltspunkte:

DWD7400

Die Mengen werden durch das Gewicht bestimmt.

Geschirr für 6 Personen :

6 große Teller	Ø 28 cm
6 Suppenteller	Ø 22 cm
1 Salatschüssel	Ø 22 cm
1 Salatschüssel	Ø 20 cm
1 Salatschüssel	Ø 18 cm
2 Fleischplatten	36 cm
oder 16 große Teller	Ø 28 cm
+ 8 Becher	Ø 10 cm
oder 24 Suppenteller	Ø 22 cm
oder 40 Becher	Ø 10 cm
oder 60 Tassen	Ø 8 cm

oder…

. 7 REINIGUNG UND PFLEGE

DE

Vor jeder Reinigung schalten Sie das Gerät aus und lassen es abkühlen.

Reinigen Sie alle Flächen nur mit einem Schwamm, Spülmittel und warmem Wasser. Trocknen Sie die Flächen mit einem weichen Tuch nach.

Verwenden Sie keine Hochdruckreiniger oder Dampfstrahler.

Keine Scheuermittel, Alkohol oder Lösungsmitteln verwenden, sie können das Gerät beschädigen.

Reinigen Sie die Glasfront mit Glasreiniger und einem weichen Tuch. Keinen Glasschaber verwenden.
Die Edelstahlteile sind empfindlich gegen Kratzer und Schnitte. Benutzen Sie ein Spezialprodukt für Stahl, das nicht scheuert.

Der Schubladenboden ist abnehmbar (siehe Abbildung unten), ist es ratsam zu bereinigen nach Warmhalten Lebensmittel, kümmert sich um ihn abkühlen lassen.
Dies vermeidet Schmutzablagerungen und erleichtert das Reinigen.

- Verwenden Sie ein sauberes Tuch, Küchenpapier und ein HandGeschirrspülmittel oder spezielle Reinigungsmittel für GlaskeramikOberflächen.
- Benutzen Sie keine Scheuer- oder Bleichmittel, Backofensprays oder Metallschwämmchen.

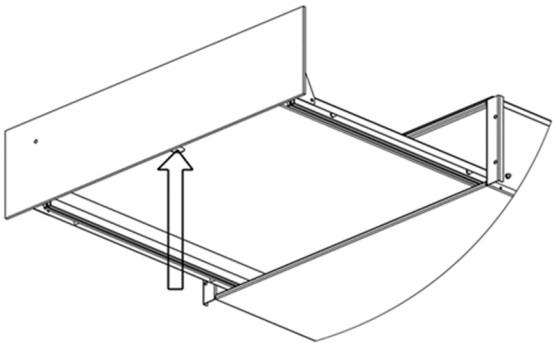

. 8 KUNDENDIENST

DE

Eingriffe an Ihrem Gerät dürfen nur :

- von Ihrem Händler oder
- von einem sonstigen Fachmann und Vertragshändler der Marke durchgeführt werden.

Geben Sie bei der Meldung einer Störung die vollständige Typenbezeichnung Ihres Gerätes an (Modell, Typ, Seriennummer). Diese Angaben finden Sie auf dem an Ihrem Gerät angebrachten Typschild.