DE GEBRAUCHSANLEITUNG

MIKROWELLENGERÄT

De Dietrich

• 1

A

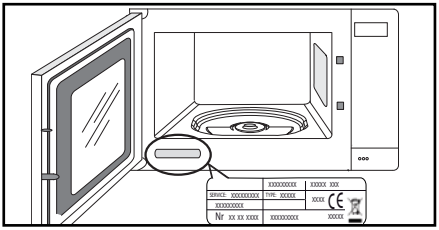
SERVICE: XXXXXXXXXX
TYPE: XXXXX
XXXXXXXXX
Nr XX XX XXXX
XXXXXXXXX
XXXXX XXX
XXXX
XXXXX

B

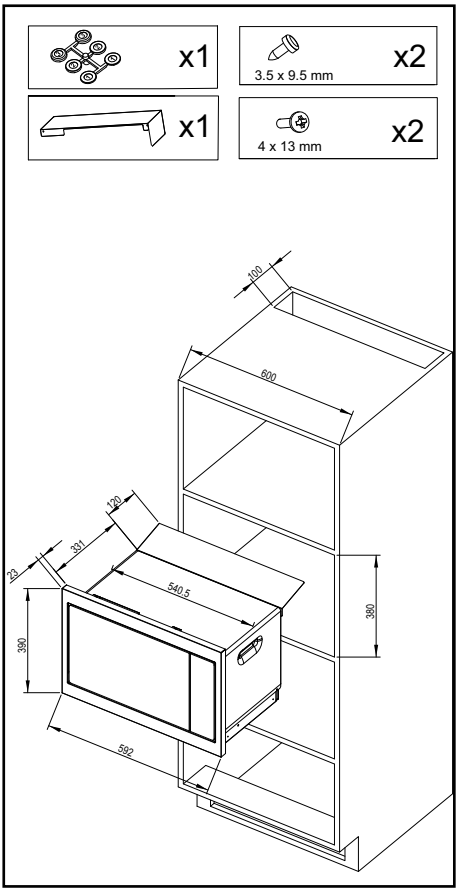
x1
x2
3.5 x 9.5 mm
x1
x2
4 x 13 mm
100
600
120
331
22
540.5
390
380
592

C

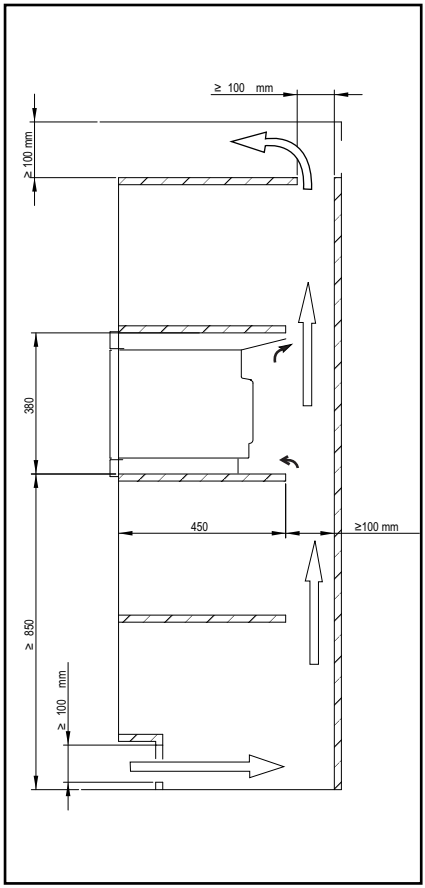
≥ 100 mm
≥ 100 mm
380
450
≥100 mm
≥ 850
≥ 100 mm

D

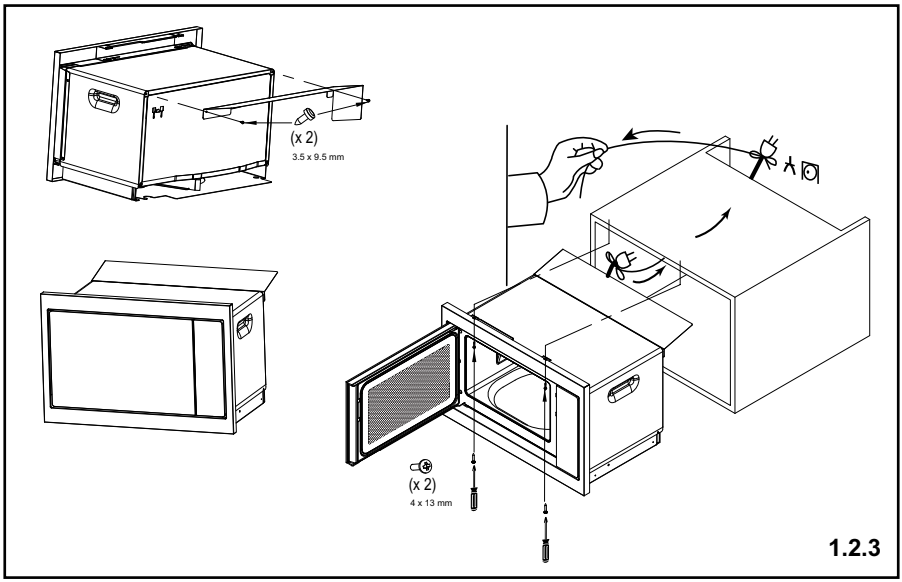

E

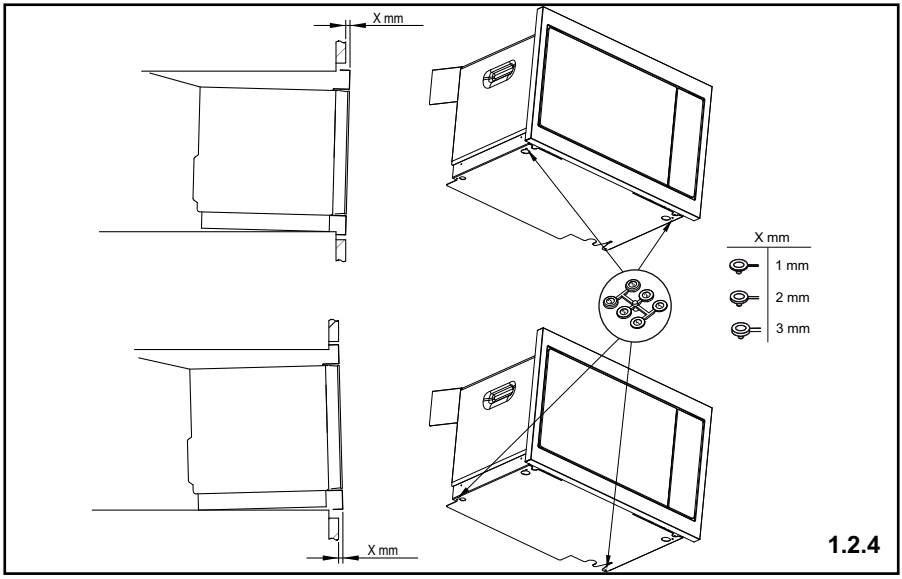

• 2

A

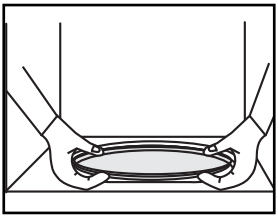

B

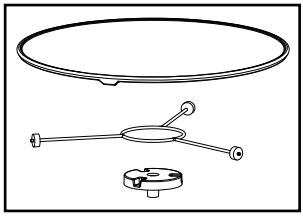

DE

LIEBE KUNDIN, LIEBER KUNDE

Die Produkte von De Dietrich zu entdecken heißt einzigartige Emotionen zu empfinden.
Die Verlockung entsteht schon beim ersten Anblick. Das Design zeichnet sich durch eine zeitlose Ästhetik und eine sorgfältige Verarbeitung aus, wodurch jedem Gegenstand Eleganz und Raffinesse verliehen wird und beides
in perfektem Einklang zueinander steht. Sofort kommt das unwiderstehliche Verlangen nach einer Berührung auf.
Das De Dietrich Design setzt auf robuste und
wertvolle Materialien; Authentizität steht dabei an erster Stelle. Durch die Symbiose
aus Spitzentechnologie und edlen Materialien schafft De Dietrich hochwertige Produkte für kulinarische Genüsse
- eine Leidenschaft
, die von allen Küchenfreunden geteilt wird. Wir wünschen Ihnen mit Ihrem neuen Gerät viel Freude.
Wir danken Ihnen für das entgegengebrachte Vertrauen.

De Dietrich

INHALTSVERZEICHNIS

DE

Sicherheit und wichtige Sicherheitsmaßnahmen 3

Umwelt 6

Einbau und Elektroanschluss 7

Beschreibung des Ofens 8
Das Gerät 8
Zubehör 8
Bedienleiste 9
Anzeige 10

Einstellungen 11
Einstellung der Uhrzeit.....11
Änderung der Uhrzeit.....11
Verwendung der Zeitschaltuhr 11
Sperrung der Bedienelemente 11
Menü Einstellungen 11

Garen 12
Funktionsprinzip.....12
Garfunktionen 13
Funktion Mikrowellengaren 13
Programmierung 13
Automatische Garfunktionen 14
Automatische Auftaufunktionen 15
Speicherfunktionen 15

Pflege 16

Funktionsstörungen und Lösungen 16

Eignung des Geräts für die gewünschte Funktion.....17

Kundendienst.....18

WICHTIGE SICHERHEITSHINWEISE - AUFMERKSAM LESEN UND FÜR SPÄTERE NUTZUNG AUFBEWAHREN.

Sie können diese Gebrauchsanweisung auf der Internetseite der Marke herunterladen.

Wichtig:

Bitte lesen Sie die vorliegende Installationsanleitung vor der ersten Inbetriebnahme aufmerksam durch, damit Sie Ihr Gerät schnell beherrschen. Diese Gebrauchsanleitung mit dem Gerät aufbewahren. Sollte das Gerät verkauft oder veräußert werden, sichergehen, dass die Betriebsanleitung beigelegt wird.

Vor der Installation und Benutzung des Geräts sollten diese Hinweise zur Kenntnis genommen werden. Sie sind für die Sicherheit des Benutzers und anderer Personen verfasst worden.

— Dieses Gerät ist für Haushaltsanwendungen und ähnliche Anwendungen bestimmt wie beispielsweise:

Teeküchen für Mitarbeiter von Ladengeschäften, Büros und anderen Arbeitsumfeldern. Landwirtschaftliche Betriebe. Verwendung durch Gäste von Hotels, Motels und anderen Unterkunftszwecken dienenden Einrichtungen; Nutzung der Kategorie Gästezimmer zuzuordnenden Einrichtungen.

— Dieses Gerät kann von Kindern ab 8 Jahren und von Personen mit körperlichen und geistigen Behinderungen der Sinnesorgane bzw. Personen ohne Erfahrungen und Kenntnisse bedient werden, wenn sie vorher beaufsichtigt wurden oder Anweisungen zur sicheren Bedienung des Gerätes erhalten haben und die etwaigen Gefahren verstanden haben. Kinder dürfen nicht mit dem Gerät spielen. Beim Reinigen und Pflegen dürfen Kinder nicht unbeaufsichtigt bleiben.

— Kinder müssen beaufsichtigt werden, damit sie nicht mit dem Gerät spielen.

WARNHINWEIS:

Die zugänglichen Teile des Gerätes können während des Gebrauchs heiß werden. Darauf achten, die Heizelemente nicht zu berühren. Kinder in einem Alter von weniger als 8 Jahren müssen

vom Gerät ferngehalten werden, sofern sie nicht ständig überwacht werden.

Für alle anderen als entsprechend ausgebildetes Personal ist es gefährlich, Wartungs- oder Reparaturarbeiten durchzuführen, bei denen die vor Mikrowellen schützende Abdeckung entfernt wird.

WARNHINWEIS: Wenn das Gerät im Kombimodus arbeitet, ist es empfehlenswert, dass Kinder es aufgrund der entstehenden Temperaturen nur unter Aufsicht von Erwachsenen

bedienen.

— Verwenden Sie nur für Mikrowellenherde geeignetes Geschirr und Zubehör.

— Während des Erhitzens von Nahrungsmitteln in Behältern aus Kunststoff oder Papier behalten Sie stets ein Auge auf das Gerät, da die Gefahr einer Flammenbildung besteht.

— Bei Rauchbildung das Gerät ausschalten oder den Netzstecker ziehen und die Tür geschlossen halten, um eventuelle Flammen zu ersticken.

WARNHINWEIS: Flüssigkeiten und andere Lebensmittel dürfen nicht in hermetisch verschlossenen Behältern erhitzt werden. Es besteht Explosionsgefahr.

Behälter aus Metall für Nahrungsmittel und Getränke dürfen für das Garen im Mikrowellengerät nicht verwendet werden.

— Das Erhitzen von Getränken im Mikrowellenherd kann ein plötzliches oder verzögertes Spritzen der siedenden Flüssigkeit verursachen, daher sind bei der Handhabung des Behälters die erforderlichen Vorkehrungen zu treffen.

— Der Inhalt von Fläschchen und Babynahrungsgläsern muss umgerührt oder geschüttelt werden, und die Temperatur ist vor dem Konsum zu prüfen, um Verbrennungen zu vermeiden.

— Es ist nicht empfohlen, Eier in ihrer Schale oder ganze harte Eier in einem Mikrowellenherd aufzuwärmen, da sie explodieren können, auch nach Garende.

— Dieses Gerät ist für das Garen bei geschlossener Tür bestimmt.

— Die Mikrowelle ist für das Erhitzen von Lebensmitteln und Getränken vorgesehen.

Die Trocknung von Lebensmitteln oder von Wäsche und das Erwärmen von Heizkissen, Pantoffeln, Schwämmen, feuchter Wäsche und ähnlichen Gegenständen können zu Verletzungs-, Entzündungs- und Brandgefahr führen.

WARNHINWEIS:
Wenn die Tür oder die Dichtung der Tür beschädigt ist, darf das Gerät nicht benutzt werden, bevor eine entsprechend kompetente Person die erforderliche Reparatur durchgeführt hat.

Es wird empfohlen, das Gerät regelmäßig zu reinigen und Nahrungsmittelrückstände zu entfernen.

— Wenn das Gerät nicht sauber gehalten wird, können der Zustand der Oberfläche und zwangsläufig die Lebensdauer des Geräts beeinträchtigt und eine gefährliche Situation hervorgerufen werden.

Für das Reinigen der Glastür des Backofens dürfen keine Scheuermittel oder Metallschaber verwendet werden, da durch ihre Verwendung Kratzer auf der Oberfläche oder Sprünge im Glas verursacht werden könnten.

Keinen Dampfreiniger verwenden.

Der Netzstecker muss nach der Installation zugänglich sein.

Es muss möglich sein, das Gerät vom Stromnetz abzuschalten, entweder durch Ziehen des Netzsteckers, oder durch Einbauen eines Schalters in die fest installierten Leitungen gemäß den Installationsanweisungen.

Ein beschädigtes Netzkabel muss vom Hersteller, dessen Kundendienst oder einer fachgerecht qualifizierten Person ausgetauscht werden, um jeglicher Gefahr vorzubeugen.

Den Backofen mittig in das Möbel einbauen, so dass ein Mindestabstand von 10mm zum benachbarten Möbel gewährleistet wird. Das Material des Einbaumöbels muss hitzebeständig sein (oder es muss mit einem hitzebeständi-

gen Material beschichtet sein). Für eine bessere Stabilität das Gerät mit 2 Schrauben durch die vorgesehenen Löcher befestigen.

WARNHINWEIS:

Lassen Sie Kinder das Gerät nur dann unbeaufsichtigt nutzen, wenn sie entsprechend eingewiesen wurden, um das Gerät sicher bedienen zu können und die Gefahren einer falschen Nutzung zu verstehen.

Dieses Gerät ist nicht für den Betrieb über einem Herd im Pyrolysemodus geeignet.

Dieses Gerät muss in einer Höhe von mehr als 850 mm vom Boden aufgestellt werden.

Dieses Gerät kann gemäß Einbauanleitung in einen Hochschrank eingebaut werden.

UMGEBUNG

UMWELTSCHUTZ

Das Verpackungsmaterial des Gerätes ist recyclingfähig. Führen Sie es der Wiederverwertung zu und leisten Sie einen Beitrag zum Umweltschutz, indem Sie es in den dazu vorgesehenen Containern Ihrer Gemeinde entsorgen.

In das Gerät wurden viele recyclingfähige Materialien eingebaut. Dieses Logo bedeutet, dass Altgeräte nicht zusammen mit anderen Abfällen entsorgt werden dürfen.

Die vom Hersteller organisierte Wiederverwertung erfolgt unter optimalen Bedingungen und hält die europäische Richtlinie 2002/96/EG für Abfälle aus elektrischen und elektronischen Geräten ein.

Fragen Sie in der Gemeindeverwaltung oder bei Ihrem Händler nach den nächstgelegenen Sammelpunkten für Altgeräte.

Wir danken für Ihren Beitrag zum Umweltschutz.

• 1 EINBAU

AUSPACKEN

Das Gerät bei Lieferung sofort auspacken oder auspacken lassen. Sein allgemeines Aussehen prüfen. Vermerken Sie eventuelle Vorbehalte schriftlich auf dem Lieferschein und behalten Sie ein Exemplar davon. Entfernen Sie alle Schutzelemente. Überprüfen und beachten Sie die technischen Gerätedaten, die auf dem Typenschild **(Abb. A)** angegeben sind.

WAHL DES AUFSTELLUNGSORTS UND EINBAU

Dieses Gerät muss laut Angabe auf der Einbauanleitung in einen Hochschrank eingebaut werden **(Abb. B-C-D-E)**.
Das Gerät nach Transport von einem kalten an einen warmen Ort nicht unmittelbar in Betrieb nehmen (etwa 1 bis 2 Stunden warten), denn Kondensation kann zu einer Betriebsstörung führen.
Das Gerät mittig in das Möbel einbauen, damit ein Mindestabstand von 10 mm zum benachbarten Möbel eingehalten wird. Der Werkstoff des Einbaumöbels muss hitzebeständig sein (oder es muss mit einem hitzebeständigen Material beschichtet sein).
Für eine bessere Stabilität das Gerät mit 2 Schrauben durch die vorgesehenen Löcher befestigen.

⚠ ELEKTRISCHER ANSCHLUSS

Achtung:
Die Installation darf nur von qualifizierten Installateuren und Technikern vorgenommen werden.

Die elektrische Sicherheit ist durch den korrekten Einbau sicherzustellen. Der Stromanschluss wird hergestellt, bevor das Gerät in das Möbel eingeschoben wird.
Prüfen, ob:
- die Leistung der Installation ausreicht (16 Ampere),

Wenn die Stromanlage der Wohnung für den Anschluss des Geräts geändert werden muss, wenden Sie sich bitte an einen qualifizierten Elektriker.
Bei Wartungsarbeiten muss das Gerät vom Stromnetz getrennt werden und die Sicherungen müssen abgeschaltet oder herausgenommen werden.

⚠ ***Achtung:***
Das Schutzkabel (grün-gelb) ist an den Erdungsanschluss ⏚ des Gerätes angeschlossen und muss geerdet werden.
Wenn der Ofen irgendeine Störung aufweist, das Gerät vom Netz trennen oder die Sicherung für die Anschlussleitung des Geräts herausnehmen.

⚠ ***Achtung:***
Wir übernehmen keine Haftung für Unfälle oder Vorkommnisse aufgrund nicht vorhandener oder nicht ordnungsgemäßer Erdung.

• 2 BESCHREIBUNG DES BACKOFENS

DAS GERÄT

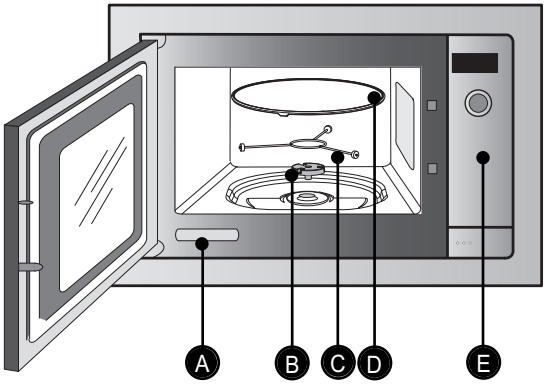

A Geräteplakette
B Mitnehmer
C Rollenträger
D Drehteller
E Bedienleiste

ZUBEHÖR

• **Der Drehteller** : Er ermöglicht ein gleichmäßiges Garen des Nahrungsmittels ohne Eingriffe von außen
Er kann sich in 2 Richtungen drehen. Wenn er sich nicht dreht, prüfen, ob alle Elemente richtig eingesetzt sind.
Er kann als Kochplatte verwendet werden. Zum Herausziehen an den Griffzonen des Gartellers ansetzen, die in der Aussparung vorgesehen sind (Abb. A). Versuchen Sie nicht den Drehteller manuell zu drehen, Sie beschädigen damit möglicherweise das Antriebssystem.

• **Der Mitnehmer** : Er ermöglicht die Drehung des Glastellers (Abb.B).
Wenn Sie den Mitnehmer entfernen, vermeiden, dass Wasser in die Öffnung der Motorachse eindringt.
Vergessen Sie nicht den Wiedereinbau des Mitnehmers, des Rollenträgers und des Drehtellers. Versuchen Sie nicht den Drehteller manuell zu drehen, Sie beschädigen damit möglicherweise das Antriebssystem.

• **Der Rollenträger :** Falls sich der Drehteller schlecht dreht, prüfen Sie, dass keine Fremdkörper unter dem Teller vorhanden sind.

• **Drehteller in Stopp-Position** : Sie können große Schüsseln auf der gesamten Oberfläche des Mikrowellenherds verwenden. In diesem Fall muss der Behälter gedreht werden oder sein Inhalt auf halber Programmstufe verrührt werden.

• 2 BESCHREIBUNG DES BACKOFENS

BEDIENLEISTE

Anzeige:
Für leichtere Programmierung durch folgende Anzeigen:
Funktion, Zeit, Gewicht oder Uhrzeit.

Drehschalter:
Für die Auswahl einer Garfunktion.

Taste Tür öffnen

Taste Zeituhr:
Für die Einstellung einer bestimmten Zeitvorgabe oder die Verwendung der Zeitschaltuhr.

Die Tasten + und -
Für die Einstellung des Gewichts, die Programmierung der Gardauer, die Verwendung der Zeitschaltuhr und die Auswahl einer Speicherfunktion.

Die SPEICHERTASTEN 1-2-3:
Zur Bestätigung der Speicherung eines Garprogramms (max. 3).

Taste LÖSCHEn :
Langes Drücken dieser Taste stoppt den Garvorgang oder die laufende Programmierung.

Taste Stopp Drehteller :
Stoppt den Drehteller und startet ihn neu.

Taste Start :
Startet jedes Programm.

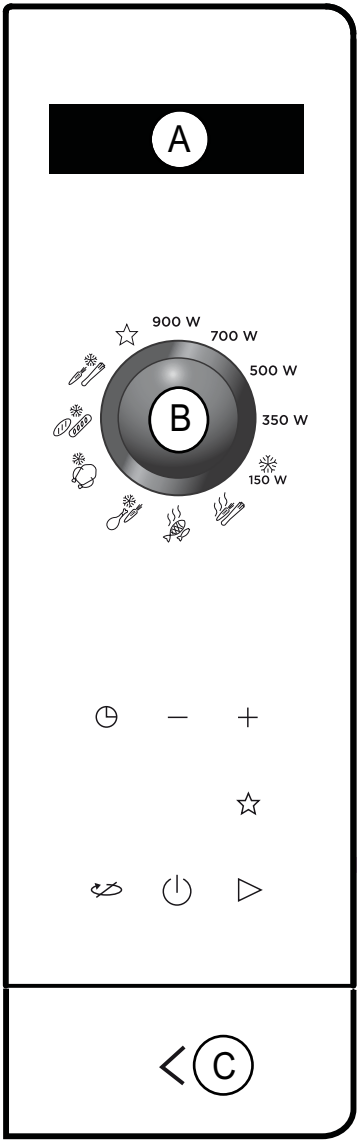

ANZEIGE

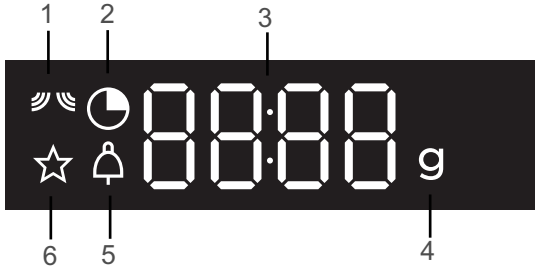

1 Anzeige Mikrowellengaren.
2 Anzeige Programmierungszeit und Zeituhr.
3 Anzeige Leistung Mikrowellengaren, Uhrzeit, Gewicht oder Gardauer.
4 Gewichtsanzeige
5 Anzeige Zeitschaltuhr.

6 Anzeige der gespeicherten Programmierungen.

• 3 EINSTELLUNGEN

EINSTELLUNG DER UHRZEIT

Beim Anlegen von Spannung oder nach einem Stromausfall blinkt 12:00.

Stellen Sie die Uhrzeit mit Hilfe der Tasten + und - ein, drücken Sie dann die Taste ◷ zur Bestätigung.

ÄNDERUNG DER UHRZEIT

Drücken Sie die Taste ◷, bis die Uhrzeit blinkt. Stellen Sie die Uhrzeit mit Hilfe der Tasten + und - ein und drücken Sie die Taste ◷ zur Bestätigung.
Ihr Gerät zeigt nun die korrekte Uhrzeit an.

VERWENDUNG DER ZEITSCHALTUHR

Drücken Sie die Taste ◷, die Anzeige der Zeitschaltuhr erscheint, die Zeitdauer blinkt. Stellen Sie die Zeitdauer mit de Tasten + und- ein und drücken Sie dann die Taste ▷ zur Bestätigung. Nach Ablauf der Zeitdauer ertönt ein Signalton, schalten Sie die Zeitschaltuhr durch Drücken einer Taste aus.

Die Funktion Zeitschaltuhr kann nur außerhalb des Garvorgangs betätigt werden.

SPERRUNG DER BEDIENELEMENTE

Kindersicherung

Drücken Sie die Taste bis zur Anzeige des Symbols n-0.

Um zu entsperren, drücken Sie die Taste , bis das Symbol n-0 vom Bildschirm verschwindet.

MENÜ EINSTELLUNGEN

Sie können verschiedene Einstellungen Ihres Backofens verändern:
Signaltöne und Demo-Modus.
Dazu drücken Sie einige Sekunden lang die Tasten - und +, um Zugang zum Menü Einstellungen zu erhalten..
Siehe folgende Tabelle:

Installierte Parameter Standardeinstellung	
Sb on	**Signaltöne der Tasten - Signaltöne**: Position ON, Signaltöne aktiv. Position OFF, keine Signaltöne.
Sd oF	**DEMO-Modus**: Position ON, Modus aktiv. Position OFF, herkömmlicher Betriebsmodus des Ofens.

Zur Auswahl der verschiedenen Parameter drücken Sie, falls erforderlich, die Taste ▷ und die Taste + zum Ändern Ihrer Auswahl.
Zum Verlassen des Menüs Einstellungen zu einem beliebigen Zeitpunkt drücken Sie auf ⏻.

• 4 GAREN

FUNKTIONSPRINZIP

Für den Garvorgang werden elektromagnetische Wellen eingesetzt. Sie sind in unserer Umwelt genauso vorhanden wie Radiowellen, Licht oder Infrarotstrahlen.
Ihre Frequenz liegt im Frequenzbereich 2450 MHz.
Ihr Verhalten:

- Sie werden von Metall zurückgeworfen.
- Sie durchdringen alle anderen Materialien.
- Sie werden von Wassermolekülen, Fett und Zucker absorbiert.

Wenn ein Lebensmittel den Mikrowellen ausgesetzt ist, wird durch die schnelle Bewegung der Moleküle Wärme erzeugt. Die Wellen dringen etwa 2,5 cm in das Lebensmittel ein. Wenn das Lebensmittel dicker ist, so erfolgt das Durchbraten, wie beim traditionellen Kochen, durch Wärmeleitung.
Im Inneren des Lebensmittels wird durch die Mikrowellen lediglich ein thermischer Vorgang in Gang gesetzt. Die Mikrowellen sind also nicht gesundheitsschädlich.

• 4 GAREN

GARFUNKTIONEN

Position	Verwendung
900 W	Zum Garen aller Gemüse und Suppen. Zum Erhitzen aller Flüssigkeiten.
700 W	Zum Aufwärmen aller frisch gekochten Gerichte oder Tiefkühlgerichte. Zum Erwärmen vorbereiteter Gerichte und tiefgekühltem Gemüse.
500 W	Für Fisch und Geflügel. Zum Fertiggaren aller Gerichte, die mit der Funktion „HOCHTEMPERATURGAREN“ begonnen wurden, wie z. B. Bohnen, Linsen, Milchprodukte.
350 W	Zum Fertiggaren von Gerichten, die mit der Funktion „HOCHTEMPERATURGAREN“ begonnen wurden, deren Oberfläche sonst zu stark gebraten wird, wie z. B. Kalbsbraten, Schweinebraten.
150 W	Zum Auftauen von Fleisch, Fisch, Obst, Brot oder von empfindlichen Lebensmitteln.
	Zum Auftauen von Frischgemüse.
	Zum Garen von Fisch.
	Zum Auftauen von Fertiggerichten.
	Zum Auftauen von Fleisch, Geflügel.
	Zum Auftauen von Brot, Feingebäck und Kuchen.
	Zum Auftauen von Gemüse.
☆	Zugang zum Programm MEMO.

FUNKTIONEN MIKROWELLENGAREN

Öffnen Sie die Tür. Legen Sie das Lebensmittel in das Gerät ein, schließen Sie die Tür.

⚠ Wenn die Tür nicht richtig geschlossen ist, funktioniert das Gerät nicht.

Dreht sich die Platte nicht, drücken Sie die Taste Stopp Drehteller vor Programmbeginn oder bei laufendem Programm.

Für das Mikrowellengaren haben Sie 5 Leistungsstufen zur Auswahl:

150 W 350, 500, 700 et 900 Watt.

Einen Kochvorgang programmieren:

1 . Wählen Sie die Leistung mit dem Funktionswahlschalter aus (z. B.:) 900 W - Hochtemperaturgaren).

2 . Programmieren Sie die Zeitdauer mit den Tasten **+** und **-** (Beispiel 5 Minuten).

3 . Drücken Sie die Taste Start ▷.
Das Programm startet, der Drehteller dreht sich, die Innenbeleuchtung ist eingeschaltet.
Ein Dreifachton zeigt das Programmende an.
Dieses Signal wird zehn Minuten lang einmal pro Minute wiederholt, bis die Tür geöffnet wird.

Während des Garvorgangs:

- Sie können die Leistung mit dem Wahlschalter verändern.

Einen Auftauvorgang programmieren:

Bei der Auswahl der Auftaufunktion gehen Sie gleichermaßen vor 150 W .

1 . Programmieren Sie die Zeitdauer mit den Tasten **+** und **-** (z. B.: 10 Minuten).
2 . Drücken Sie die Taste Start .

Bei der Auftaufunktion (150W) ertönt nach Ablauf der halben Programmdauer ein Signalton und TURN wird angezeigt: Das Nahrungsmittel wenden, um ein besseres Garergebnis zu erzielen. Schließen Sie die Tür und drücken Sie die Taste ▷ , um den Auftauvorgang neu zu starten.

Während des Garvorgangs:

-Sie können den Drehteller stoppen oder starten, indem Sie die Taste drücken.

Das Symbol blinkt in der Anzeige mit dem Hinweis OFF : Der Drehteller stoppt.
Für den Neustart des Drehtellers drücken Sie die Taste .
Das Symbol blinkt in der Anzeige mit dem Hinweis ON : Der Drehteller startet neu.

-Wenn Sie die Tür vor Programmende öffnen, schließen Sie die Tür wieder und drücken die Taste ▷, um den Garvorgang fortzusetzen.
-Nach Programmende schaltet die Lüftung erneut ein, um für die Abkühlung des Backofens zu sorgen. Sie schaltet automatisch ab.

DIE AUTOMATISCHEN GARFUNKTIONEN

Die automatischen Garfunktionen wählen für Sie die geeigneten Garparameter je nach zuzubereitendem Gericht und Gewicht aus. Wählen Sie eine der folgenden automatischen Garfunktionen aus:

: Frischgemüse*.

: Fisch.

Wählen Sie die Funktion aus.
Ein vorgeschlagenes Gewicht blinkt auf dem Display.
Stellen Sie das Gewicht des Nahrungsmittels mit Hilfe der Tasten + und - ein und bestätigen Sie durch Drücken der Taste ▷
Der Backofen geht in Betrieb.

** Nach Ablauf der halben Programmdauer ertönt ein Signalton und TURN wird angezeigt: Das Nahrungsmittel wenden, um ein besseres Garergebnis zu erzielen.. Schließen Sie die Tür und drücken Sie die Taste ▷, um den Garvorgang neu zu starten.*

DIE AUTOMATISCHEN AUFTAUFUNKTIONEN

Die automatischen Funktionen wählen für Sie die geeignete Abtauparameter je nach zuzubereitendem Gericht und Gewicht aus. Wählen Sie ein vorprogrammiertes Nahrungsmittel aus folgender Liste aus:

: Auftauen von Fertiggerichten.

: Auftauen von Fleisch, Geflügel*.

: Auftauen von Brot, Feingebäck und Kuchen*.

: Auftauen von Gemüse.

Wählen Sie eine automatische Auftaufunktion und geben Sie das Gewicht des Nahrungsmittels mit + und - (in 50g-Schritten) ein, bestätigen Sie dann durch Drücken der Taste ▷. Der Backofen geht in Betrieb.

** Nach Ablauf der halben Programmdauer ertönt ein Signalton und* TURN *wird angezeigt: Das Nahrungsmittel wenden, um ein besseres Garergebnis zu erzielen.. Schließen Sie die Tür und drücken Sie die Taste ▷, um den Auftauvorgang neu zu starten.*

DIE SPEICHERFUNKTIONEN

Mit Hilfe der Speichertasten speichern Sie 3 häufig verwendete Programme. Diese Programme aktivieren Sie dann durch Auswahl der Funktion ☆ mit der Funktionswahltaste.

Alle Programme können gespeichert werden.
Beispiel:
Nehmen Sie die gleiche Programmierung vor wie bei einem Sofortstart:

1. Wählen Sie die Funktion Mikrowellengaren Ihrer Wahl, z. B.: HOCHTEMPERATURGAREN (900 W).
2. Programmieren Sie die Zeitdauer, z. B. 2 Minuten.
3. Anstelle der Starttaste drücken Sie die Speichertaste ☆ lange.

MEM1 erscheint auf dem Bildschirm.
Wählen Sie MEM1, MEM2 oder MEM3 mit den Tasten + und - aus.
Drücken Sie die Taste Start ▷.
Ein Signalton bestätigt die Speicherung Ihres individuellen Programms.

Ein gespeichertes Programm starten:
Wählen Sie die Memo-Funktion ☆ mit dem Funktionswahlschalter.
Wählen Sie MEM1, MEM2 oder MEM3 mit den Tasten + und - aus.
Drücken Sie die Taste Start ▷, das Programm startet.

• 5 PFLEGE

REINIGUNG DER INNEN- UND AUSSENFLÄCHE

Wir empfehlen den Mikrowellenherd regelmäßig zu reinigen und innen sowie außen alle Nahrungsmittelreste zu entfernen. Zur Reinigung einen feuchten Schwamm mit Seifenlauge verwenden. Wenn das Gerät nicht sauber gehalten wird, kann die Oberfläche Schaden nehmen, wodurch unweigerlich die Lebensdauer des Gerätes verkürzt wird und die Sicherheit nicht mehr gewährleistet ist.
Bei beschädigter Tür oder Türdichtung darf das Gerät erst nach Instandsetzung durch einen Fachmann wieder in Betrieb genommen werden.

Von der Verwendung von Scheuermitteln, alkohol- oder lösungsmittelhaltigen Produkten wird abgeraten, da sie das Gerät beschädigen können.
Sollte das Gerät riechen oder verschmutzt sein, 2 Minuten lang eine Tasse Wasser mit Zitronensaft oder Essig kochen lassen und die Wände mit etwas Spülmittel reinigen.
Zur leichteren Reinigung kann der Drehteller herausgenommen werden. Hierzu an den hierfür vorgesehenen Griffzonen ansetzen. Wenn Sie den Mitnehmer entfernen, vermeiden, dass Wasser in die Öffnung der Motorachse eindringt. Vergessen Sie nicht den Wiedereinbau des Mitnehmers, des Rollenträgers und des Drehtellers.

• 6 FUNKTIONSSTÖRUNGEN UND LÖSUNGEN

Das Gerät startet nicht.
Überprüfen Sie den Geräteanschluss.
Überprüfen Sie, dass die Tür der Mikrowelle richtig geschlossen ist.

Das Gerät verursacht laute Geräusche.
Der Drehteller dreht sich nicht richtig.
Die Rollen und den Rollbereich unter dem Drehteller reinigen.
Die Position der Rollen überprüfen.

Die Scheibe ist beschlagen.
Wischen Sie das Kondenswasser mit einem Lappen ab.

Im Mikrowellenprogramm werden die Lebensmittel nicht erhitzt.
Überprüfen, dass die Kochutensilien für die Nutzung in der Mikrowelle geeignet sind und,
dass die passende Leistung eingestellt ist.
Kontrollieren Sie, ob der Backofen im „DEMO“-Modus eingeschaltet ist (siehe S. 11).

Das Gerät erzeugt Funken.
Das Gerät gründlich reinigen: Fett, Kochrückstände entfernen...
Metallgegenstände von den Wänden des Garraums entfernen.

• 7 EIGNUNG FÜR DIE GEWÜNSCHTE GERÄTEFUNKTION

Eignungsversuche nach den Normen IEC/EN/NF EN 60705;

Die internationale Elektrotechnikkommission, SC.59K, hat eine Norm zum Leistungsvergleich unterschiedlicher Mikrowellenherde festgelegt. Für dieses Gerät wird Folgendes empfohlen:

Versuch	Gewicht	Ungefähre Zeit	Leistungswahl schalter	Gefäße / Hinweise
Eiercreme (12.3.1)	1000 g	16 - 18 min	500 W	Pyrex 227 Auf dem Drehteller
Biskuittorte (12.3.2)	475 g	7 - 8 min	700 W	Pyrex 827 Auf dem Drehteller
Falscher Hase (12.3.3)	900 g	12 - 15 min	700 W	Pyrex 838 Mit Plastikfolie abdecken. Auf dem Drehteller
Abtauen von Fleisch (13.3)	500 g	14 - 15 min	150 W	Auf einem flachem Teller Auf dem Drehteller
Himbeeren auftauen (B.2.1)	250 g	7 - 8 min	150 W	Auf einem flachem Teller Auf dem Drehteller

• 8 KUNDENDIENST

HINWEIS:

• Da wir unsere Produkte ständig verbessern möchten, behalten wir uns im Zuge der technischen Weiterentwicklung das Recht vor, ihre technischen, funktionellen und ästhetischen Merkmale zu verändern.

• Damit Sie die Produktreferenzen des Geräts problemlos wiederfinden, empfehlen wir Ihnen, sie hier zu notieren.

REPARATURARBEITEN

Eventuelle Reparaturarbeiten an dem Gerät müssen von qualifiziertem Fachpersonal des Händlers vorgenommen werden. Um bei Ihrem Anruf die Entgegennahme Ihres Anliegens zu erleichtern, halten Sie bitte die vollständigen Geräteangaben bereit (Handels-Referenznummer, Service-Referenznummer, Seriennummer). Diese Angaben finden Sie auf einem an Ihrem Gerät angebrachten Schild.

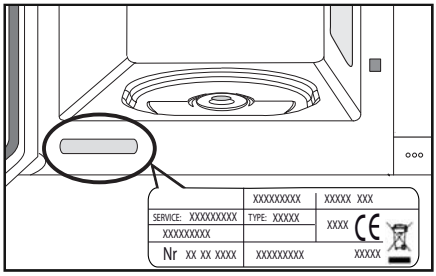

CZ5703149_00